Guide d'installation

HORIZON

Foyer à gaz à évent direct
et dégagement zéro
gaz naturel 534VN
gaz propane 534VP

Installateur : Placez l'étiquette du modèle/numéro de série ici.

Installateur : Laissez cette notice avec l'appareil.
Consommateur : Conservez cette notice pour consultation ultérieure.

⚠ AVERTISSEMENT :
RISQUE D'INCENDIE OU D'EXPOSION

Le non-respect des avertissements de sécurité pourrait entraîner des blessures graves, la mort ou des dommages matériels.

Ne pas entreposer ni utiliser d'essence ni d'autres vapeurs ou liquides inflammables dans le voisinage de cet appareil ou de tout autres appareil.

QUE FAIRE SI VOUS SENTEZ UNE ODEUR DE GAZ

- **Ne pas tenter d'allumer l'appareil.**
- **Ne touchez à aucun interrupteur. Ne pas vous servir des téléphones se trouvant dans le bâtiment où vous vous trouvez.**
- **Sortez immédiatement du bâtiment.**
- **Appelez immédiatement votre fournisseur de gaz depuis un voisin. Suivez les instructions du fournisseur.**
- **Si vous ne pouvez joindre le fournisseur de gaz, appelez le service d'incendies.**

L'installation et l'entretien doivent être assurés par un installateur ou un service d'entretien qualifié; ou par le fournisseur de gaz.

⚠ DANGER

Vitre chaude - risque de brûlures.

Ne touchez pas une vitre non refroidie.

Ne laissez jamais un enfant toucher la vitre.

L'écran pare-étincelles fourni avec ce foyer réduit le risque de brûlure en cas de contact accidentel avec la vitre chaude et doit être installé pour la protection des enfants et des personnes à risques.

Cet appareil peut être installé dans une maison mobile déjà sur le marché et établie de façon permanente, là où la règlementation le permet. Cet appareil ne doit être utilisé qu'avec le type de gaz indiqué sur la plaque signalétique. Cet appareil ne peut être converti pour l'utilisation avec un autre type de gaz, à moins que la conversion ne soit faite à l'aide d'un kit de conversion certifié.

INSTALLATEUR : Laissez cette notice avec l'appareil.

CONSOMMATEUR : Conservez cette notice pour consultation ultérieure.

Massachusetts :

Dans l'état du Massachusetts, l'installation de la tuyauterie et la connexion finale doivent être effectuées par un plombier ou un technicien du gaz qualifiés. Voir les exigences de Détecteur de monoxyde de carbone, page 52.

⚠ AVERTISSEMENT

Ce produit peut vous exposer à des agents chimiques, y compris le benzène, identifié par l'État de Californie comme pouvant causer le cancer ou des malformations congénitales ou autres troubles de l'appareil reproducteur. Pour de plus amples informations, prière de consulter www.P65Warnings.ca.gov.

Note : Le gaz naturel, dans son état original, contient du Benzène.

Foyers Valor
190–2255 Dollarton Highway
North Vancouver, BC, Canada V7H 3B1
T 604.984.3496 F 604.984.0246
fr.valorfireplaces.com

Ce guide contient les directives pour l'installation de l'**appareil SEULEMENT.** Une bordure est **EXIGÉE** afin de compléter l'installation. Un pare-étincelles est fourni avec la bordure. **Consultez le guide fourni avec la bordure pour l'installation.**

Cet appareil est un appareil de chauffage domestique. Il ne doit pas être utilisé à d'autres fins, tel que le séchage de vêtements, etc.

Cet appareil peut être installé dans une chambre à coucher ou un boudoir.

This manual is available in English upon request.

Aux États-Unis, nous recommandons que nos foyers à gaz soient installés et entretenus par des professionnels certifiés par NFI (National Fireplace Institute®). [traduction]

L'information contenue dans ce guide est correcte au moment de l'impression. Miles Industries Ltd. se réserve le droit de changer ou modifier ce guide sans préavis. Miles Industries Ltd. n'offre aucune garantie, expresse ou implicite, pour l'installation ou l'entretien du foyer et n'assume aucune responsabilité pour dommage(s) découlant d'une installation ou entretien fautifs.

© Droits d'auteurs Miles Industries Ltd., 2026. Tous droits réservés.
Conçu et fabriqué pour Miles Industries Ltd.

Bienvenue chez Valor®

Cet appareil a été installé professionnellement par :
Détaillant : _____
Télépone :_____

Veuillez lire ce guide AVANT d'installer et d'opérer cet appareil.

Consignes de sécurité 4
Spécifications 6
Accessoires 7
Accessoires d'évacuation certifiés 8
Dimensions et Dégagements..... 10
Emplacement 11
Planification 12
- Avant d'installer 12
- Concept.....13
- Encastrement 14
- Finition du mur.....15

Évacuation 17
- Concept.....17
- Coaxiale 18
  - Systèmes d'évacuation coaxiale typiques.....18
  - Emplacement de sortie horizontale.....20
  - Grilles d'évacuation.....22
- Restricteurs d'air..... 24
- Conversion d'évent 25
  - Applications.....25
  - Préparez le foyer existant.....25
  - Encastrement complet dans foyer existant.....26
  - Installation entière dans un foyer existant avec 720SWK.....27
  - Installation partielle dans un foyer existant.....28
  - Installation dans une cheminée adjacente.....29
  - Exemple d'accessoires pour conversion à évent colinéaire 30
- Coaxial flex avec 590CFA et 590FVK2 31

Préparation 33
- Fenêtre et Buse d'évent..... 33
- Paroi de protection et Écarteurs..... 34

Préparation 35
- Restricteurs 35

Installation 36
- Encastrement de l'appareil 36
- Alimentation de gaz..... 37
- Panneaux intérieurs..... 38
- Lits de combustion 39
  - Bûches traditionnelles MF28VLSK.....39
  - Bois de grève MF28VDWK 41
  - Bûches de bouleau MF28VBLK..... 44
- Réinstallation de la fenêtre..... 46
- Porte-piles..... 47
- Initialisation de la télécommande 48
- Aération du brûleur..... 49
- Accessoires..... 50
  - Installez la bordure et le pare-étincelles.....50
  - Installez le support mural de manette.....50

Schéma des connexions 51
Commonwealth du Massachusetts 52
Appendice A – Consignes d'allumage 54
Appendice B – Télécommande 55
Appendice C – Pièces de remplacement..... 59

Consignes de sécurité

Ce guide contient des directives très importantes concernant le fonctionnement sécuritaire du foyer de même que des directives pour son entretien. Veuillez lire attentivement et vous assurez de comprendre toutes les directives avant d'utiliser votre foyer. Le défaut de suivre ces directives pourrait résulter en risque d'incendie et annuation de la garantie. Vous pouvez obtenir un guide de remplacement visitez **fr.valorfireplaces.com**.

⚠ AVERTISSEMENT : Extrêmement chaud!

Chaleur et inflammabilité

- Certaines parties de votre foyer sont extrêmement chaudes, particulièrement la vitre. Utilisez le pare-étincelles fourni avec le foyer ou une barrière afin de réduire les risques de brûlures sévères.
- La vitre de la fenêtre peut excéder 500 °F (260 °C) en chauffant à pleine capacité.
- Toujours tenir l'entourage du foyer libre de matériaux combustibles, d'essence ou d'autres gaz et liquides inflammables.
- Attention aux murs chauds! Le mur directement au-dessus du foyer peut devenir très chaud quand le foyer fonctionne. Même s'il est construit de matériaux sécuritaires, il peut atteindre des températures excédant 200 °F (93 °C). Ne pas toucher!
- Attention à la dalle/tablette devant le foyer! Toute surface directement devant la fenêtre du foyer peut devenir très chaude quand le foyer fonctionne. Même si elle est construite de matériaux sécuritaires, elle peut atteindre des températures excédant 200 °F (93 °C) dépendant de sa profondeur. Évitez d'y touchez! Ne placez pas d'objet sur cette surface! La température devant le foyer sera réduite si le pare-étincelles est installé.
- Certains matériaux ou objets, même s'ils sont sécuritaires, peuvent se décolorer, rétrécir, se déformer, craquer, peler ou subir d'autres avaries à cause de la chaleur produite par le foyer. Évitez de placer des chandelles, toiles, photos ou autres articles inflammables ou sensibles à la chaleur, ou des meubles, à moins de 36 pouces (0,9 m) du foyer.
- Les planchers de bois devant le foyer, lorsque permis, peuvent rétrécir lors de la saison de chauffage dû à la chaleur.
- En raison de températures élevées, l'appareil devrait être installé où il y a peu de circulation et loin du mobilier et tentures.
- On ne devrait pas placer de vêtements ni d'autres matières inflammables sur l'appareil ni à proximité.

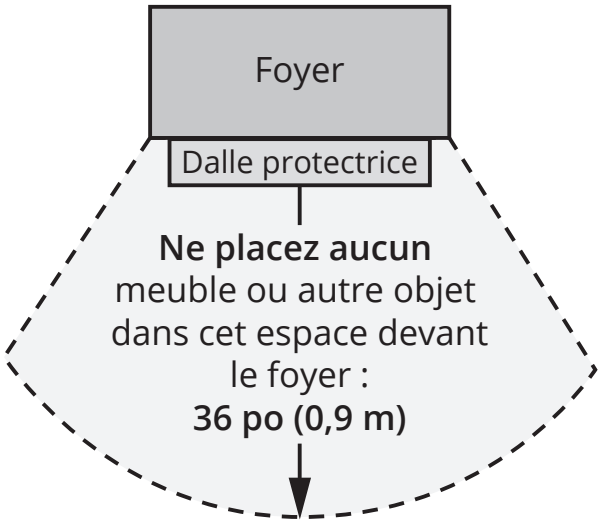

Pare-étincelles et sécurité

- Un écran destiné à réduire le risque de brûlure attribuable à la vitre chaude est fourni avec cet appareil et devrait être installé pour la protection des enfants et des personnes à risques.
- Les enfants et les adultes devraient être informés des dangers que posent les températures de surface élevées et se tenir à distance afin d'éviter des brûlures ou que leurs vêtements ne s'enflamment.
- Les jeunes enfants devraient être surveillés étroitement lorsqu'ils se trouvent dans la même pièce que l'appareil. Les tout petits, les jeunes enfants ou les adultes peuvent subir des brûlures s'ils viennent en contact avec la surface chaude. Il est recommandé d'installer une barrière physique si des personnes à risques habitent la maison. Pour empêcher l'accès à un foyer, installez une barrière de sécurité; cette mesure empêchera les tout petits, les jeunes enfants et toute autre personne à risque d'avoir acès à la pièce et aux surfaces chaudes.
- Tout écran ou protecteur retiré pour permettre l'entretien de l'appareil doit être remis en place avant de mettre l'appareil en marche.

Consignes de sécurité

Fenêtre de verre

⚠ AVERTISSEMENT

Ne pas utiliser l'appareil si le panneau frontal en verre n'est pas en place, est craqué ou brisé.

Ne pas frapper ou claquer la fenêtre.

Confiez le remplacement du panneau à un technicien agréé.

- La fenêtre doit être en place et scellée avant l'allumage sécuritaire du foyer.
- La fenêtre vitrée ne peut être remplacée que d'une seule pièce, telle que fournie par le fabricant. Aucune substitution ne peut être utilisée.
- Ne pas utiliser de nettoyant abrasifs sur la fenêtre vitrée. Ne pas nettoyer la fenêtre vitrée lorsqu'elle est chaude.

Évacuation

- Cet appareil doit être utilisé avec un système d'évacuation tel que décrit dans ce guide d'installation. Aucun autre système d'évacuation ou élément ne doit être utilisé.
- Ne bloquez jamais le débit d'air comburant et d'évacuation. Gardez le devant de l'appareil libre de tout obstacle et matériau afin de permettre l'entretien et l'opération adéquate.
- Ce foyer à gaz et son système d'évacuation doivent évacuer l'air comburant directement à l'extérieur de l'édifice et ne doivent jamais être reliés à une cheminée desservant un autre appareil brûlant des combustibles solides. Chaque foyer à gaz doit utiliser un système d'évacuation séparé. Les systèmes d'évacuation communs sont interdits.

Usage recommandé

- Ce foyer est conçu et certifié à titre de chauffage d'appoint et fourni son meilleur potentiel d'économie d'énergie lorsqu'il est utilisé en présence de l'utilisateur. L'usage d'une source de chaleur primaire alternative est conseillé.
- Cet appareil ne peut être utilisé avec des combustibles solides.
- Ne pas utiliser cet appareil comme source temporaire de chauffage durant la construction.

Inspection initiale et annuelle

- L'installation et la réparation devraient être confiées à un technicien qualifié. L'appareil devrait faire l'objet d'une inspection par un technicien professionnel avant d'être utilisé et au moins une fois l'an par la suite. Des nettoyages plus fréquents peuvent être nécessaires si les tapis, la literie, et cetera produisent une quantité impportante de poussière. Il est essentiel que les compartiments abritant les commandes, les brûleurs et les conduits de circulation d'air de l'appareil soient tenus propres.
- Ne pas se servir de cet appareil s'il a été plongé dans l'eau, même partiellement. Faire inspecter l'appareil par un technicien qualifié et remplacer toute partie du système de contrôle et toute commande qui ont été plongées dans l'eau.

Spécifications

Normes et codes

Cet appareil est certifié selon les normes de l'ANSI Z21.88/CSA 2.33 *American National Standard / CSA Standard for Vented Gas Fireplace Heaters for use in Canada and USA*, et selon CGA 2.17-91 *High Altitude Standard* au Canada. Cet appareil ne peut être utilisé que pour les installations à évent direct.

Cet appareil est conforme au CSA P.4.1-15 *Testing method for measuring annual fireplace efficiencies*.

L'installation doit être effectuée selon les codes locaux ou, en l'absence de codes locaux, selon le *National Fuel Gas Code*, ANSI Z223.1/NFPA 54 ou le *Code d'installation du gaz naturel et du propane* en vigueur au Canada CAN/CGA-B149.1. Seul un technicien qualifié et licencié, ou expérimenté doit installer cet appareil.

Cet appareil doit être mis à la terre selon les codes locaux ou, en l'absence de tels codes, selon le *National Electrical Code*, ANSI/NFPA 70 ou le *Code canadien de l'électricité*, CSA C22.1.

Spécifications

Modèle	534VN	534VP
Gaz	Naturel	Propane
Altitude (pi)*	0-4 500 pieds*	
Apport maximal (Btu/hre)	24 000	23 500
Apport minimal (Btu/hre)	12 500	13 900
Pression d'admission (en c.e.)	3,5"	10,0"
Pression d'alimentation minimale (en c.e.)	5"	11"
Pression d'alimentation maximale (en c.e.)	10"	14"
Injecteur du brûleur (nº)	#42 DMS	#54 DMS
Injecteur de veilleuse (nº)	BL22N	BL14LP
Vis d'apport minimal	175	125

*Installations à hautes altitudes

Les taux d'apport sont indiqués en Btu par heure et sont certifiés sans ajustement pour les altitudes jusqu'à 1 370 m (4 500 pi) au-dessus du niveau de la mer.

Pour les altitudes au-dessus de 1 370 m (4500 pi) aux États-Unis, les installations doivent être faites selon ANSI Z223.1 en vigueur et/ou les codes locaux ayant juridiction. Dans certaines régions, les taux d'apport sont déjà réduits pour compenser pour l'altitude—contactez votre fournisseur de gaz local pour confirmer.

Pour les installations au-dessus de 1 370 m (4 500 pi) au Canada, consultez les autorités locales ou provin-ciales ayant juridiction.

Alimentation de gaz

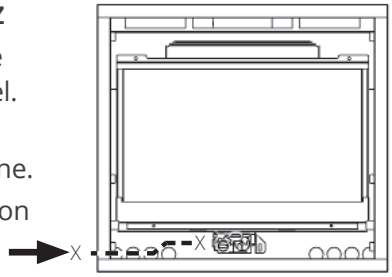

Le foyer 534VN doit être utilisé avec le gaz naturel.

Le foyer 534VP doit être utilisé avec le gaz propane.

La pression d'alimentation doit être entre les limites indiquées au tableau *Spécifications*.

La connexion d'alimentation est de 3/8" NPT et est située du côté gauche de la boîte de foyer.

Options d'évacuation

Installation coaxiale (conduit rigide)

Une liste d'accessoires d'évacuation certifiés pour cet appareil se trouve à la section *Accessoires d'évacuation certifiés* aux pages 8–9 de ce guide.
Note: Un adaptateur de buse 817VAK est nécessaire pour toutes les installations.

Installations colinéaire (conduits flex)

Converti la buse de l'appareil pour recevoir deux conduits flex de 3 po de diamètre pour installations dans un foyer à combustibles solides et évacuation dans une cheminée. Les conduits doivent être raccordés à l'appareil à l'aide d'un raccord colinéaire et la sortie d'évacuation sur le toit doit être une sortie colinéaire ou un raccord colinéaire-à-coaxial et sortie coaxiale. Une liste d'accessoires d'évacuation certifiés se trouve à la section *Accessoires d'évacuation certifiés* aux pages 8–9 de ce guide.

Conversion de gaz

Le foyer 534V est offert pour usage avec le gaz naturel ou le gaz propane. Le foyer peut être converti d'un type de gaz à l'autre. Voir les directives de la trousse de conversion de gaz pour plus de détails.

Conversion pour installation extérieure

Le foyer 534V est offert pour applications intérieures et peut être adapté pour applications spécifiques "extérieures". Le foyer pour usage extérieur doit être à l'abri des intempéries tel que définies dans le guide d'installation de la trousse de conversion pour applications extérieures GV60CKO.

⚠ AVERTISSEMENT

AUCUNE CONNEXION ÉLECTRIQUE PERMISE pour installations à l'extérieur!

Accessoires

Accessoires requis

Lits de combustion (un au choix)		
MF28VLSK	Ensemble bûches traditionnelles	
MF28VBLK	Ensemble de bûches de bouleau	
MF28VDWK	Ensemble bois de grève	
Panneaux intérieurs (un au choix)		
621VRL	Briques rouges Valor	
620FBL	Panneaux cannelés noirs	
Devanture (une au choix)		**Pare-étincelles**
602CFB	Devanture traditionnelle en fonte	4003294
610FVI	Porte double FenderFire	portes
645CFV	Devanture Clearview	4004875
672MBF	Devanture mate noire	4004645
663LSPW	Devanture panoramique étain	4012462
Accessoires d'évacuation certifiés		
Voir pages suivantes pour accessoires d'évacuation certifiés.		

Information correcte au moment de l'impression et sujette à changement sans préavis.

Accessoires optionnels

Kits de conversion de gaz	
534VPGK	Conversion au gaz propane
534VNGK	Conversion au gaz naturel
Autres accessoires	
GV60CKO*	Conversion à foyer extérieur
755CFK*	Ventilateur de circulation d'air
1265WSK	Interrupteur mural
RBWSK	Porte-piles et Interrupteur mural
Barrière de sécurité	Les barrières de sécurité pour enfants telle que la Cardinal VersaGates sont disponibles chez votre marchand local d'ameublement et d'accessoires pour enfants.

⚠ AVERTISSEMENT

*** AUCUNE CONNEXION ÉLECTRIQUE PERMISE pour installations à l'extérieur!**

Accessoires d'évacuation certifiés

Articles d'évacuation certifiés pour les foyers Valor 530 et 534						
Description des produits			Code de produits / disponibilité par fabricant			
			DURA-VENT	SELKIRK	ICC EXCEL DIRECT	MILES INDUSTRIES	BDM
Capuchon de sortie	Horizontal	Coaxial standard	46DVA-HC	4DT-HC	TM-4HT	658DVK2	DVR6-HCP
		Coaxial deluxe	—	—	TM-4RHT	—	DVR6-HC
		Coaxial grands vents	—	—	—	—	—
		Co-linear	—	—	—	720SWK	—
	Vertical	Coaxial standard	46DVA-VC	4DT-VT	—	—	DVR6-VCH DVR6-VCSB
		Coaxial grands vents	46DVA-VCH	—	TM-4SVT	—	—
		Coaxial allongé	46DVA-VCE	—	—	—	—
		Colinéaire	46DVA-CL33 46DVA-CL33H 46DVA-33P	—	TM-IVT	559CLT	940033B 940033HWS 940033RD
	Périscopique, élévation 14"		46DVA-SNK14	4DT-ST14	TM-4ST14	—	DVR6-SNK14
	Périscopique, élévation 36"		46DVA-SNK36	4DT-ST36	TM-4ST36	—	DVR6-SNK36
Adaptateurs d'évent / Coupleurs		Adaptateur universel 3" coupleur souple	2150	—	TM-CFAA3	—	95090390
		Adaptateur Valor	817VAK	—	TM-4AA2	—	—
		Adaptateur pour Sortie murale MTO-4 ou MTO-4F	—	—	—	DVA-M4/7 avec DuraVent seulement	—
		Raccord colinéaire flex	46DVA-ADF	—	—	—	—
		Raccord coaxial-à-colinéaire	46DVA-GCL 46DVACLAA	—	TM-4CAA	556CLA	DVR6-A33
		Raccord colinéaire-à-coaxial	46DVA-GK 46DVA-CLTA	—	TM-4CTA	—	—
		Raccord coaxial-à-coaxial flex	—	—	—	590CFA (5" x 3")	—
		Adaptateur évent direct à évent de type B	—	—	—	DVA5BV	—
Conduits flex aluminium		Diamètre de 3"	NOTE : Les conduits à 2 épaisseurs homologués selon CAN/ULC S635 peuvent être utilisés pour l'évacuation d'appareils à gaz, tel que le conduit fabriqué par Z-Flex.				
			Série 2280	AF3-35L	TM-ALK33 TM-ALT33	590FVK2 (5" x 3" kit)	952703
Conduits de longueurs ajustables et extensions 4" x 6-5/8"		Galvanisé ou noir	46DVA-08A 46DVA-08AB (3" to 7")	—	—	—	DVR6-08A DVR6-08AB
		Galvanisé ou noir	46DVA-16A 46DVA-16AB (3" to 14-1/2")	—	TC-4DLS1 TC-4DLS1B	—	DVR6-16A DVR6-16AB
		Galvanisé ou noir	46DVA-17TA 46DVA-17TAB (11" to 17")	—	TC-4DLS2 TC-4DLS2B (1-7/8" – 21")	—	—
		Galvanisé ou noir	46DVA-24TA 46DVA-24TAB (17" to 24")	—	TC-4DLA30 TC-4DLA30B (16.5" – 29")	—	—
		Flex coaxial	46DVA-36FF 46DVA-60FF 46DVA-120FF	—	—	—	—
Coudes DV	30°	Galvanisé	46DVA-E30	—	—	—	—
	45°	Galvanisé	46DVA-E45 (joint articulé)	4DT-EL45	TE-4DE45	—	DVR6-E45
		Noir	46DVA-E45B (joint articulé)	4DT-EL45(B)	TE-4DE45B	—	DVR6-E45B
	60°	Galvanisé	46DVA-E60	—	—	—	—
	90°	Galvanisé	46DVA-E90 (joint articulé)	4DT-EL90	TE-4DE90	—	DVR6-E90
		Noir	46DAV-E90B (joint articulé)	4DT-EL90(B)	TE-4DE90B	—	DVR6-E90B

Accessoires d'évacuation certifiés

Description des produits			Code de produits / disponibilité par fabricant				
			DURA-VENT	SELKIRK	ICC EXCEL DIRECT	MILES INDUSTRIES	BDM
Conduits 4" sur 6 5/8" (ø int. x ø ext.)	Longueur de 6"	Galvanisé	46DVA-06	4DT-06	TC-4DL6	—	DVR6-06
		Noir	46DVA-06B	4DT-06(B)	TC-4DL6B		DVR6-06B
	Longueur de 7"	Galvanisé	—	—	—	—	—
		Noir					
	Longueur de 9"	Galvanisé	46DVA-09	4DT-09	TC-4DL9	—	DVR6-09
		Noir	46DVA-09B	4DT-09(B)	TC-4DL9B		DVR6-09B
	Longueur de 12"	Galvanisé	46DVA-12	4DT-12	TC-4DL1	—	DVR6-12
		Noir	46DVA-12B	4DT-12(B)	TC-4DL1B		DVR6-12B
	Longueur de 18"	Galvanisé	46DVA-18	4DT-18	—	—	DVR6-18
		Noir	46DVA-18B	4DT-18(B)			DVR6-18B
	Longueur de 24"	Galvanisé	46DVA-24	4DT-24	TC-4DL2	—	DVR6-24
		Noir	46DVA-24B	4DT-24(B)	TC-4DL2B		DVR6-24B
	Longueur de 36"	Galvanisé	46DVA-36	4DT-36	TC-4DL3	—	DVR6-36
		Noir	46DVA-36B	4DT-36(B)	TC-4DL3B		DVR6-36B
	Longueur de 48"	Galvanisé	46DVA-48	4DT-48	TC-4DL4	—	DVR6-48
		Noir	46DVA-48B	4DT-48(B)	TC-4DL4B		DVR6-48B
Solins	Solin 0/12-6/12		46DVA-F6	4DT-AF6	TF-4FA	—	DVR6-AF012
	Solin 7/12-12/12		46DVA-F12	4DT-AF12	TF-4FB	—	DVR6-AF712
	Solin plat		46DVA-FF	—	TF-4F	559FSK	DVR6-TCF
	Solin pour cheminée de maçonnerie		—	—	TF-4MF	—	—
	Solin, nouveau parement		—	—	—	658NSFK	—
Accessoires pour système d'évacuation	Fourreau		46DVA-WT	4DT-WT1	TM-4WT	—	DVR6-WTU
	Collier tempête		46DVA-SC	4DT-SC	TM-SC	—	DVT68-SC
	Plaque décorative		46DVA-DC	—	TM-4TR TM-4TP	—	DVR6-DC
	Boîte-support plafond	Cathédrale	46DVA-CS	4DT-CCS	TM-4SS	—	DVR6-CS
		Régulier	—	4DT-CS	—	—	—
	Coupe-feu de plafond		46DVA-FS	4DT-FS	TM-4RDS TM-CS	—	DVR6-CFS
	Coupe-feu radiant d'entretoit		46DVA-IS	ADT-A1S	TM-4AS	—	DVR6-AIS
	Courroie de suspension		46DVA-WS	4DTWSB	TM-WS	—	DVR6-WS
	Écarteurs pour vinyle		46DVA-VSS	4DT-VSS (avant parement) 4DT-VSSB (après parement)	TM-VSS	—	DVR6-VSS
	Courroie pour coudes / Support pour décalage		46DVA-ES	4DT-OS	TM-OS	—	DVR6-ES
	Grillage de sortie		46DVA-WG	—	TM-HTS TM-RHTS	845TG 658TG	DVR6-SHRD

Notes:
1. Les conduits et raccords coaxiaux listés ci-dessus requièrent l'adaptateur Valor 817VAK pour raccord aux buses lisses Valor (l'adaptateur Valor 4DSC-V de American Metal Products peut également être utilisé) sur les modèles 530IN/IP et 534.
2. Suivez les directives d'installation fournies avec les produits de chaque fabricant.
3. À mois d'avis contraire, tous les produits listés ci-dessus doivent être utilisés avec des conduits 4" sur 6-5/8".
4. **Ne combinez pas les conduits de différents fabricants, sauf ceux de Miles Industries qui sont certifiés avec ceux d'autres fabricants.**

Dimensions et Dégagements

Dimensions

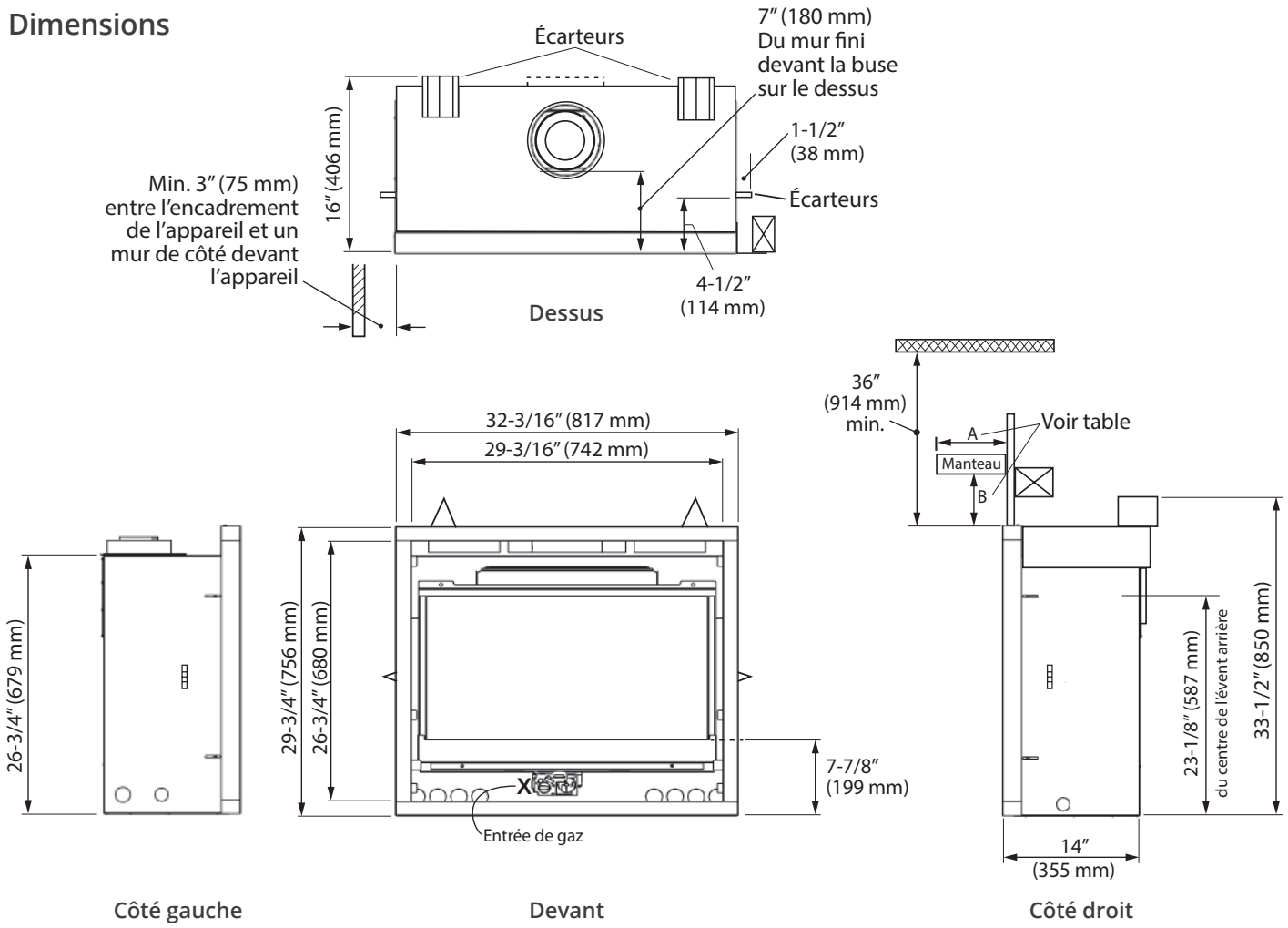

Dégagements—Manteau de cheminée ou tablette

Devantures 602, 610, 645, 672

Profondeur 'A' du manteau	1" [25 mm]	2" [51 mm]	3" [76 mm]	4"-5" [102-127 mm]	6" [152 mm]	7" [178 mm]	max. 8"-12" max. [203-305 mm]
Dégagement 'B' du manteau	7" [178 mm]	8" [203 mm]	9" [229 mm]	10" [254 mm]	11" [279 mm]	12" [305 mm]	14" [356 mm]

Avec Devanture 663LS

Profondeur 'A' du manteau	2" [51 mm]	3" [76 mm]	4"-5" [102-127 mm]	6" [152 mm]	7" [178 mm]	max. 8"-12" max. [203-305 mm]
Dégagement 'B' du manteau	**12" [305 mm]**	**13" [330 mm]**	**14" [356 mm]**	**15" [381 mm]**	**16" [407 mm]**	**18" [457 mm]**

NOTE

La devanture 663LS exige des DÉGAGEMENTS PLUS HAUTS que les autres devantures!

Emplacement

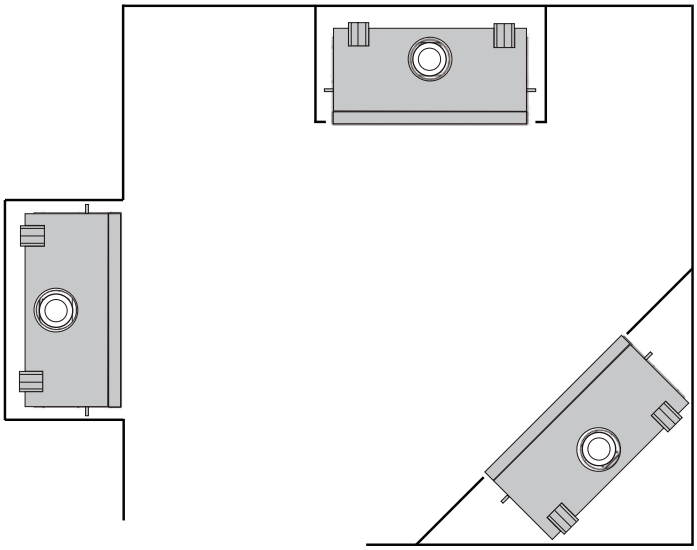

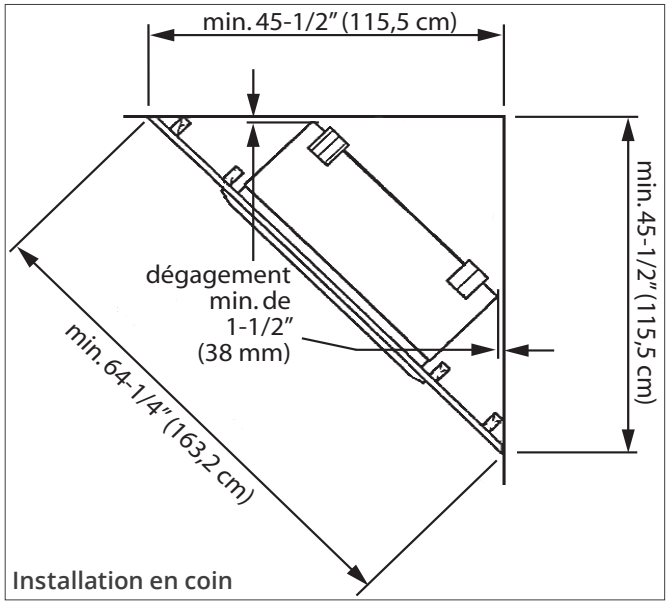

Bordures et Devantures

Pour connaître les dimensions des bordures et devantures, consultez les directives d'installation fournies avec ces articles.

Plancher/Plancher protecteur

Cet appareil est certifié pour installation directement sur un matériau combustible tel que le contreplaqué. Cependant, une plaque de tôle est requise sous l'appareil sur toute sa largeur et sa profondeur lorsque l'appareil se trouve sur un recouvrement de plancher souple comme le vinyle ou la moquette.

Cet appareil ne requiert pas de plancher protecteur. Une finition de plancher combustible est permise devant le foyer.

Planification

Attention

SEUL le personnel qualifié et licencié devrait installer cet appareil.

1. **AVANT DE COMMENCER**, VOUS DEVEZ SAVOIR—DEMANDEZ AU PROPRIÉTAIRE :
   - Accessoires requis à installer dans ce foyer (panneaux, lit de combustion, bordure);
   - Hauteur de l'appareil et dalle, si utilisée;
   - Type et épaisseur de la finition du mur autour de l'ouverture du foyer;
   - Configuration d'évacuation;
   - Accessoires optionnels (s'il y en a);
2. Déballez l'appareil et enlevez tout ce qui se trouve autour et à l'intérieur. Recyclez l'emballage.
3. Vérifiez, à l'aide de la liste de contenu de l'emballage, si vous avez en main tous les articles nécessaires à l'installation, incluant :
   - Lit de combustion (emballé séparément);
   - Panneaux intérieurs (emballés séparément);
   - Accessoires d'évacuation;
   - Trousse de conversion de gaz (si nécessaire);
   - Accessoires optionnels;
   - Accessoires pour raccordement électrique* (si nécessaire).
4. **Lisez attentivement l'Aide-mémoire de l'installateur inclus avec la documentation pour connaître la séquence d'installation. Lisez également le présent guide pour avoir toute l'information en main.**

AVERTISSEMENT

*** AUCUNE CONNEXION ÉLECTRIQUE PERMISE pour installations à l'extérieur!**

Planification

Concept

Note : Cet appareil peut être installé à l'extérieur dans un endroit à l'abri des intempéries selon le guide d'installation de la trousse de conversion pour l'extérieur GV60CKO.

Support pour manette de télécommande

Interrupteur mural (optionnel)

Devanture avec pare-étincelles (requise, vendue séparément)

Finition du mur. Peut-être combustible sauf avec devanture 663LS qui exige un panneau incombustible au-dessus du foyer. Pour la plupart des installations, la surface de finition du mur doit être égale à l'encadrement noir du foyer ou doit le devancer légèrement. Voir les guides d'installation fournis avec la devanture et la bordure.

Manteau de cheminée—voir aux pages 10-11

Encastrement—voir page 14

Fourni avec buse d'évent orientée vers le haut; peut être converti à buse d'évent à orientation arrière—voir page 33

Foyer 534V

Finition du mur

fini égal au foyer

fini devançant le foyer

Plancher combustible

Dalle protectrice (si utilisée) peut être combustible. Installez le foyer pour que sa base soit égale à la surface de la finition de la dalle. Voir les guides d'installation de la devanture et la bordures choisies

Lorsque l'appareil est installé directement sur de la moquette, tuile ou autre matériau combustible autre que le bois, l'appareil doit être installé sur un panneau de métal ou bois covrant son entière surface en largeur et en profondeur.

⚠ AVERTISSEMENT

AVERTISSEMENT DE SÉCURITÉ! Le Horizon est un foyer radiant très efficace.

SURFACES DU MUR CHAUDES! Le mur directement au-dessus du foyer peut être construit de matériaux combustibles et, même s'ils sont sécuritaires, ils peuvent devenir très chauds lorsque le foyer fonctionne. Ne le touchez pas! Finissez le mur directement au-dessus du foyer avec des matériaux et méthodes appropriées aux températures élevées.

SURFACES DE LA DALLE/PLANCHER CHAUDES! La dalle ou plancher devant le foyer peuvent devenir très chauds. Placer le foyer plus haut que la surface de la dalle ou plancher et installer le pare-étincelles aideront à réduire les températures. Notez que certains matériaux, même sécuritaires, peuvent se dégrader dû à la chaleur—pensez-y lors du choix de matériaux.

- Une dalle incombustible n'est pas nécessaire devant cet appareil.
- Notez que cet appareil est installé lors de l'encastrement et fixé à la charpente à l'aide de supports d'angle. Voir aux pages 34, 36. La finition est ensuite appliquée sur les supports d'angle et jusqu'au périmètre de l'appreil.
- **La devanture 663LS exige un panneau incombustible de 1/2 pouce d'épaisseur au-dessus de l'ouverture de l'appareil.**

NOTE

Lorsque l'appareil est installé directement sur de la moquette, tuile ou autre matériau combustible autre que le bois, l'appareil doit être installé sur un panneau de métal ou bois couvrant son entière surface en largeur et en profondeur.

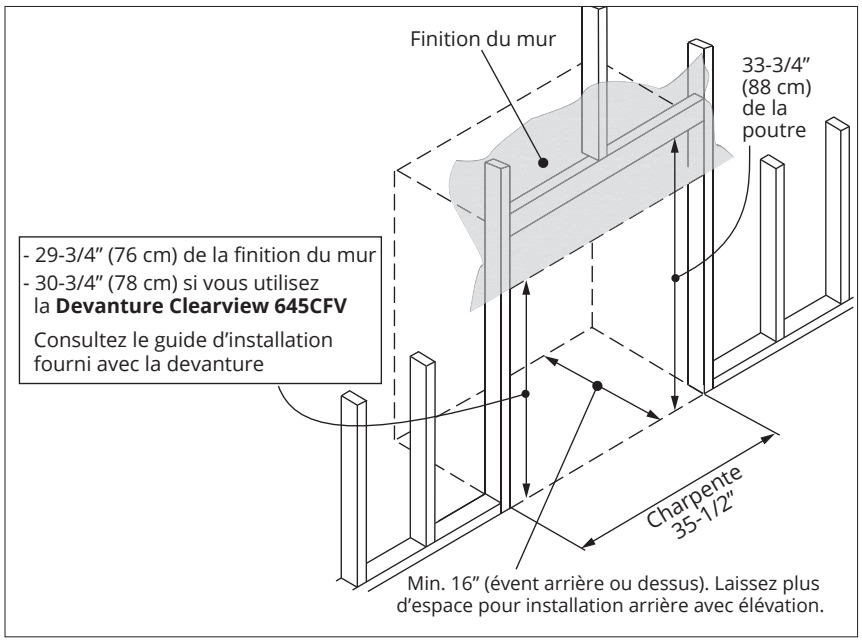

Dimensions d'encastrement (sauf avec devanture 663LS)

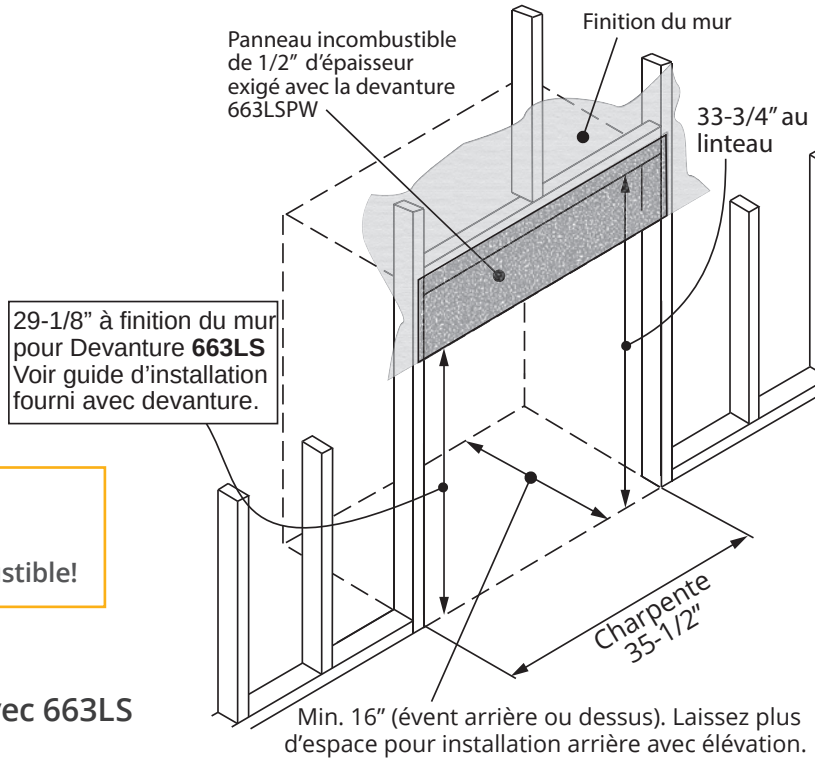

Devanture d'encastrement avec 663LS

⚠ Mise en garde

La devanture 663LS EXIGE un panneau incombustible!

Planifiez la finition du mur

Spécifications des matériaux incombustibles

Matériaux qui ne s'enflamment ni ne brûlent. Il s'agit de matériaux tels que l'acier, le fer, les briques, le carrelage, le béton, l'ardoise, le verre, le plâtre ou toute combinaison de ces derniers.

Les matériaux dont on sait qu'ils ont réussi l'essai ASTM E 136, Méthode de test standard du comportement des matériaux dans un four à conduit vertical à 750 °C (1382 °F), peuvent être considérés comme incombustibles.

Spécifications des matériaux combustibles

Les matériaux en bois ou recouverts de bois, papier comprimé, fibres végétales, plastiques ou autres matériaux qui peuvent s'enflammer et brûler, qu'ils soient ignifugés ou non, recouverts de plâtre ou non, doivent être considérés comme des matériaux combustibles.

Panneau incombustible—devanture 663LS

Le 534V installé avec la devanture 663LS dans une application à dégagement zéro exige un panneau incombustible d'une épaisseur de 1/2" [13 mm] comme surface du mur immédiatement au-dessus de l'appareil—voir l'illustration pour la couverture minimale exigée.

L'extension du panneau incombustible en-deça des minimums indiqués aidera à éviter les fissures dues à l'expansion différentes des matériaux.

Percez à l'avance le panneau incombustible avec des trous surdimensionnés et ne serrez pas trop les vis pour éviter les fissures dues à l'expansion provoquée par la chaleur.

Le panneau standard de placoplâtre peut être utilisé autour du panneau incombustible mais il est préférable d'éviter de changer de matériau pour éviter les fissures.

Ne couvrez pas ou n'aboutez pas la finition du mur à la plaque de finition dont le dessus exige l'aération.

⚠ Mise en garde

La plaque de finition de la devanture 663LS DOIT être PAR-DESSUS la surface de la finition du mur car elle a des fentes d'aération qui NE DOIVENT PAS être couvertes par la finition du mur ou son surplomb!

Dimensions minimales du panneau incombustible

Devanture 663LS SEULEMENT

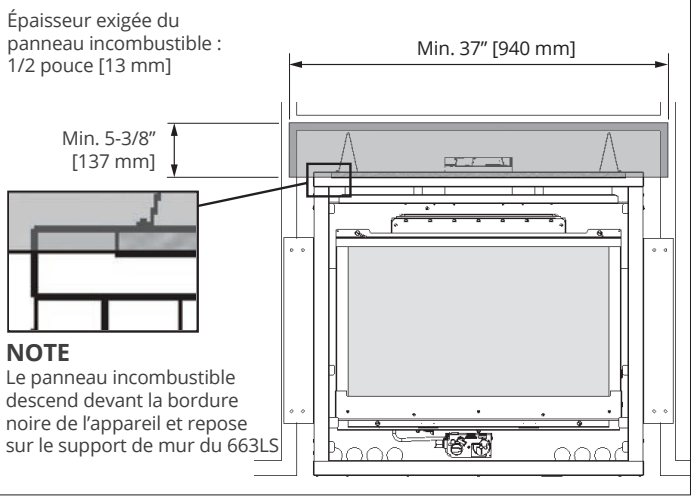

Finition autour des bordures

Un matériau additionel incombustible tel que la tuile peut être appliqué sur la surface du panneau incombustible ou le panneau peut servir de finition.

Notez qu'une devanture est exigée dans tous les cas et que l'épaisseur de la finition du mur doit être prise en considération pour toutes les installations.

663LS seulement : Le support du mur en haut et le panneau du bas doivent être installés au moment de l'encastrement de l'appareil et seront couverts par la finition du mur.

La plaque de finition et la devanture s'installent sur la finition du mur. Le périmètre de la plaque de finition couvre la finition du mur; en conséquences, l'épaisseur de tous les matériaux doit être considérée. La 663LS est réglable en profondeur pour permettre jusqu'à 3/4" (19 mm) d'épaisseur de matériaux incombustibles posés par-dessus le panneau incombustibne de 1/2" (13 mm).

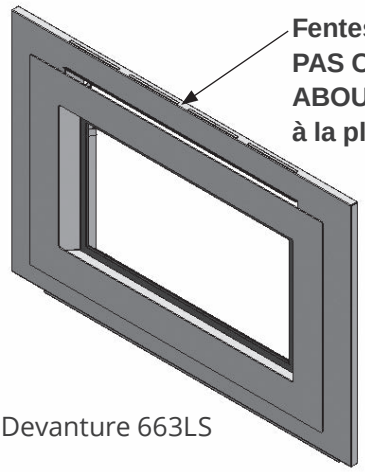

Devanture 663LS

Prévenir les fissures dans la finition

Si un fini simple, sans tuile ou autre matériau est désiré, une attention particulière devra être portée aux joints du panneau de placoplâtre afin de contrôler la formation future de fissures.

Le rétrécissement et mouvement des différents matériaux de la charpente et du panneau de revêtement peuvent causer la fissuration des matériaux tels que la tuile et autres.

Veuillez noter que les températures sur les surfaces du mur incombustibles au-dessus du foyer peuvent excéder 185 °F (85 °C).

Voici quelques trucs pour aider à éviter la fissuration.

- Laissez les matériaux sécher complètement avant de finir le mur. Saturé d'eau, le panneau de béton peut absorber jusqu'à 30 pourcent de son poids en eau et peut rétrécir jusqu'à 1/8 de pouce sur une longueur de 48 pouces lorsqu'il sèche. Faire fonctionner le foyer pendant un certain temps avant d'appliquer la finition du mur aidera à éliminer toute humidité.
- Percez toujours d'avance les trous de vis sur le panneau de béton et utilisez des vis à tête gaufrée à cage fraiseuse (conçues pour fixer les panneaux de béton).
- Utilisez toujours du rubas sur les joints.
- Décalez toujours les joints du panneau mural.
- Derrière les joints, doublez les poutres et poteaux ou utilisez le côté large des poutres et poteaux pour ajouter au support des joints. Un adhésif sur l'arrière du panneau de béton derrière les joints peut aider à contrôler les mouvenments créés par l'expeansion et la contraction.
- Utilisez plusieurs couches minces de composé à joints et laissez bien sécher chaque couche.
- Assurez-vous que les matériaux utilisés pour la charpente soient bien secs.
- Après avoir appliqué la finition du mur, chauffez graduellement afin de sécher doucement tout excès d'humidité plutôt que de sécher trop rapidement.
- Évitez de couper le panneau de béton ou les tuiles autour des coins à l'ouverture du foyer; plutôt, créez un joint qui intersecte le coin de l'ouverture.
- Évitez d'utiliser une large pièce sans joint autour de l'ouverture du foyer. L'expansion au-dessus de l'ouverture créera des fissures aux coins supérieurs. Plutôt, créez un joint qui intersecte dans le coin interne pour éviter les fissures.

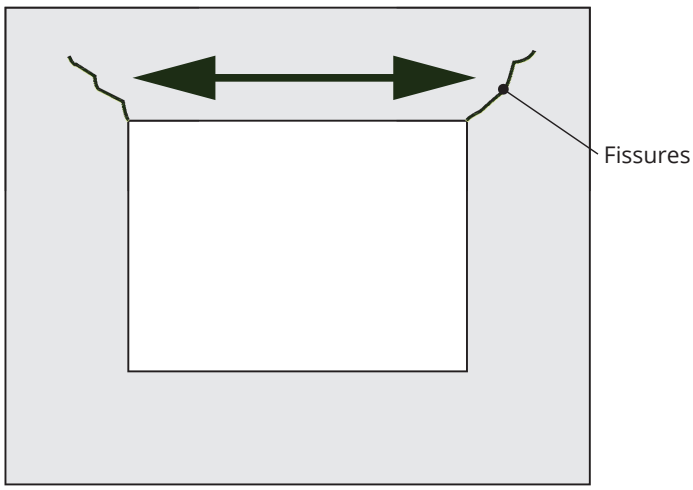

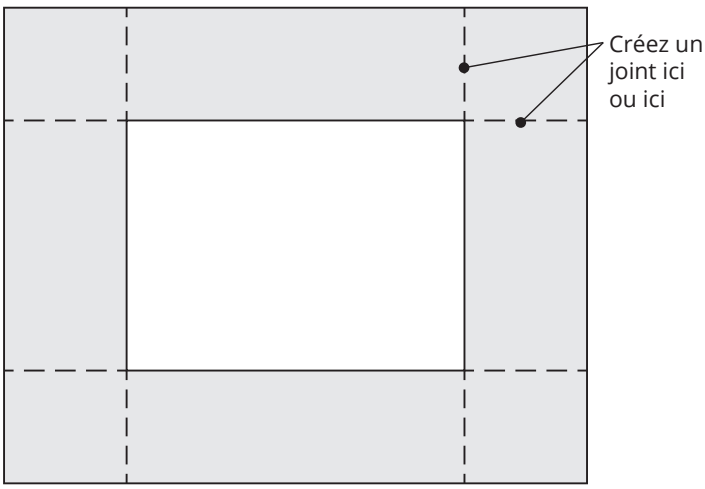

Orientation de la buse d'évent

Cet appareil est fourni avec une buse d'évent orientée vers le haut qui peut être convertie, lors de l'installation, en buse d'évent orientée vers l'arrière. Voir page 33 pour plus d'information.

Système d'évacuation

Cet appareil est certifié pour installation avec des conduits et accessoires coaxiaux pour évent direct d'un diamètre de 4 po sur 6-5/8 po listés à la section *Accessoires d'évacuation certifiés* aux pages 8–9 de ce guide. Suivez les directives d'installation fournies avec chaque conduit et accessoire utilisés.

Cet appareil peut également être converti pour une évacuation colinéaire (2 conduits de 3 po) ou coaxiale flex (1 conduit de 3 po dans un conduit de 5 po) pour installation dans un foyer et cheminée à combustibles solides—voir les sections *Conversion d'évent* aux pages 25–32 et *Accessoires d'évacuation certifiés* aux pages 8–9 de ce guide.

Étanchéité des conduits d'évacuation

Scellez tous les joints **extérieurs** des conduits et coudes coaxiaux incluant chaque joint **extérieur** des coudes à l'aide de ruban adhésif d'aluminium de haute qualité certifié pour les hautes températures de 2 pouces de largeur (tel que la marque Nashua-322-2 ou similaire). Couvrez complètement tous les joints **extérieurs** et pressez le ruban fermement pour bien l'adhérer.

Un enduit d'étanchéité de silicone noir à haute température peut être utilisé sur les joints **extérieurs** comme substitut au ruban d'aluminium.

Assurez-vous que tous les joints des conduits se chevauchent sur un minimum de 1 ¼ de pouce (32 mm).

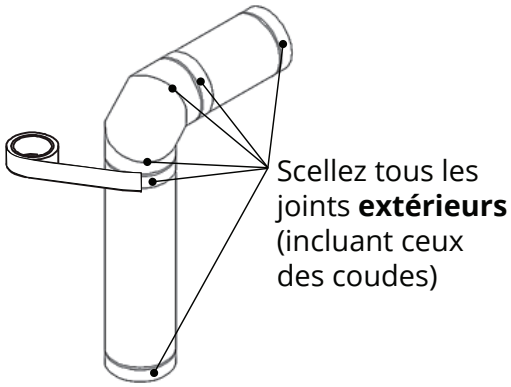

Épaisseur du mur

Les conduits d'évacuation de cet appareil peuvent pénétrer un mur combustible d'au plus 8 po (20 cm) d'épaisseur. Un mur incombustible peut être de n'importe quelle épaisseur jusqu'à la longueur maximale permise pour le conduit horizontal de l'installation.

Évacuation à travers murs et plafonds

Fabriqués de matériaux combustibles

Lorsque le conduit d'évacuation pénètre un mur ou plafond combustibles, percez un trou d'un minimum de 10 po sur 10 po (254 mm sur 254 mm) pour le passage du conduit afin de vous assurer que l'isolant ne touche pas le conduit. Suivez les directives d'installation fournies avec chaque conduit et accessoire utilisés.

Fabriqués de matériaux incombustibles

Si le mur ou plafond sont incombustibles (ex. bloc de ciment ou béton), percez un trou rond d'un diamètre de 7 pouces.

Dans tous les cas, le centre du trou et le centre du conduit d'évacuation doivent être alignés.

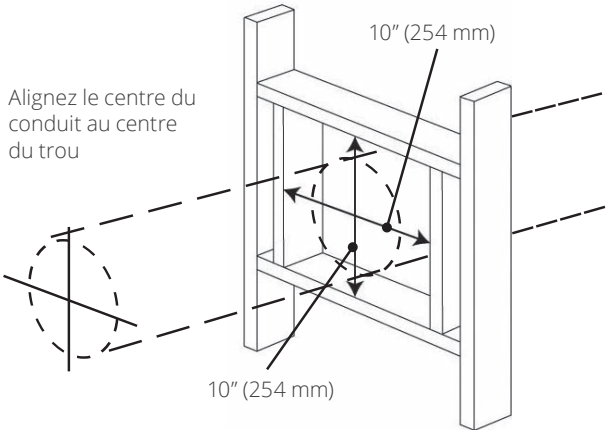

Tout parcours horizontal des conduits doit être élevé de 1/4 po (7 mm) pour chaque portion de 1 pi (30 cm) dans la direction du courant d'évacuation. Pour une sortie d'évacuation au mur, le dernier conduit avant la sortie peut être incliné vers le bas afin de permettre le drainage.

Systèmes d'évacuation coaxiale typiques

IMPORTANT

Ne vous fiez pas sur l'appareil pour supporter les conduits d'évacuation aux longs parcours verticaux. Supportez les conduits verticaux, particulièrement aux décalages. Les parcours horizontaux devraient être supportés par des courroies à chaque 4 pieds.

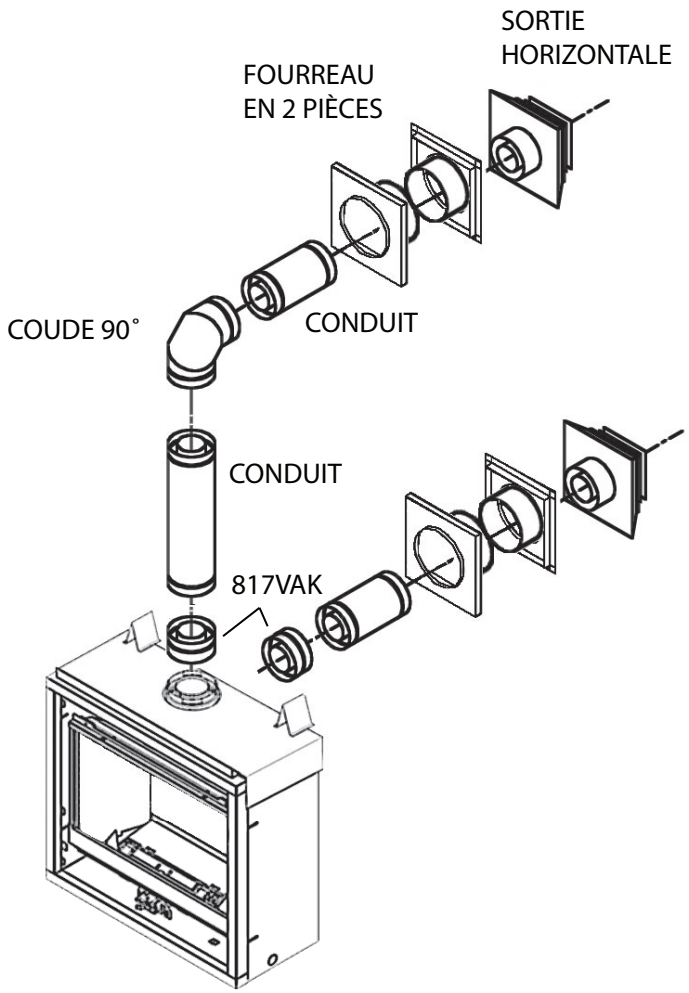

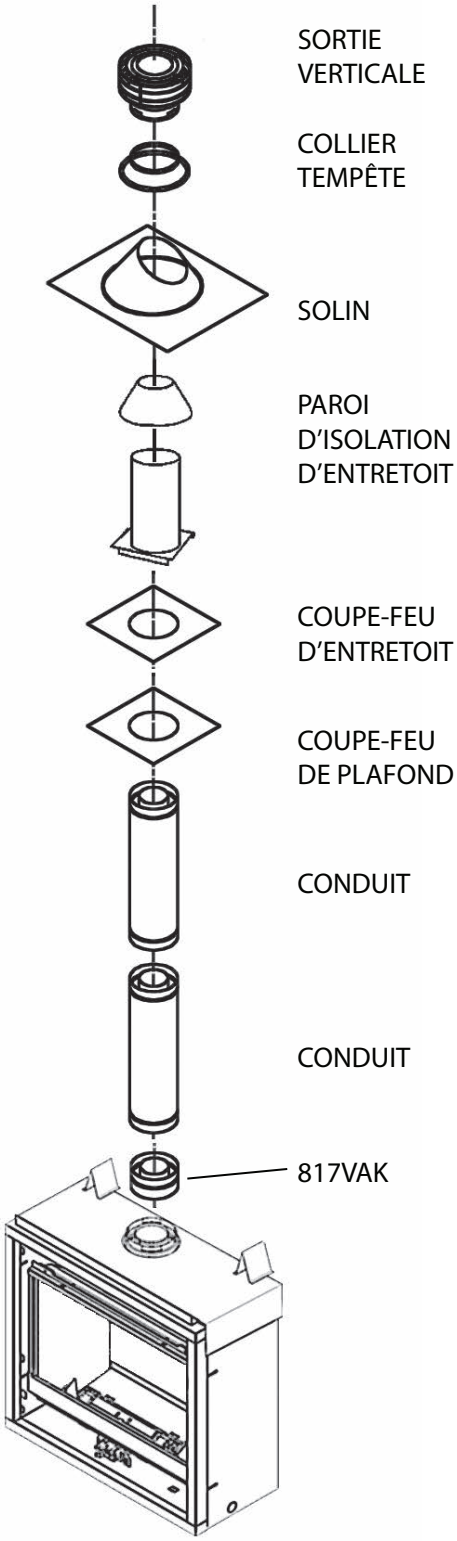

Évent arrière, sans élévation verticale

Le conduit d'évacuation horizontal ne peut pas être allongé par un conduit accessoire.

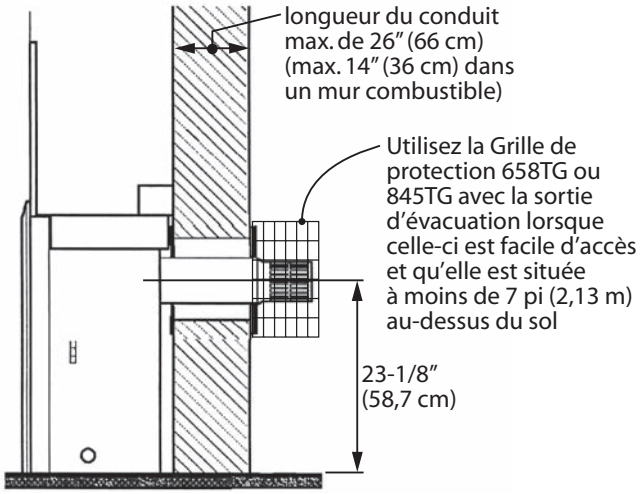

Évent arrière—sans élévation

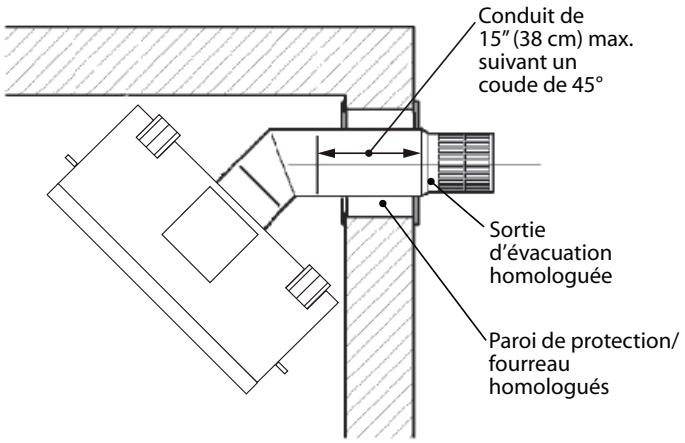

Évent arrière—installation au coin sans élévation

Avis à l'installateur – Isolation du conduit d'évacuation

L'installateur est responsable de s'assurer que les installations d'évacuation à travers les murs extérieurs sont étanches et à l'épreuve des conditions atmos-phériques de façon à :

- Prévenir l'infiltration d'eau de pluie dans le mur extérieur en appliquant un joint d'étanchéité entre le pourtour de la plaque murale extérieure et la surface du mur extérieur.
- Prévenir la pénétration de l'humidité de la maison dans le mur en appliquant un joint d'étanchéité entre le pourtour de la plaque murale intérieure et le pare-vapeur.
- Prévenir l'infiltration d'eau de pluie et la pénétration de l'humidité en appliquant un joint d'étanchéité entre la paroi extérieure du conduit d'évacuation et les plaques murales intérieure et extérieure.

Nous conseillons l'utilisation d'un produit d'étanchéité à base de polyuréthane de haute qualité.

Emplacement de sortie d'évacuation horizontale

- La sortie d'évacuation doit être située sur un mur extérieur ou sur le toit.
- Cet appareil à évent direct est conçu pour fonctionner lorsque la sortie d'évacuation est en contact avec l'air libre de toute perturbation.
- Les dégagements minimum à respecter autour de la sortie d'évacuation, lorsque celle-ci est située sur un mur extérieur, sont indiqués ci-dessous. Toute diminution des dégagements relatifs à la sortie d'évacuation pourrait engendrer une perturbation de la circulation d'air ou compromettre la sécurité. Les codes locaux ou règlements peuvent exiger des dégagements plus grands.
- L'extrémité de la sortie d'évacuation doit dépasser le mur ou le revêtement extérieur.
- L'extrémité de la sortie d'évacuation ne doit pas être installée à un endroit susceptible d'être recouvert par un amoncellement de neige.
- La sortie d'évacuation doit être couverte par une grille de protection telle que la 658TG ou la 845TG lorsqu'accessible—à moins de 7 pi (2,13 m) du sol.

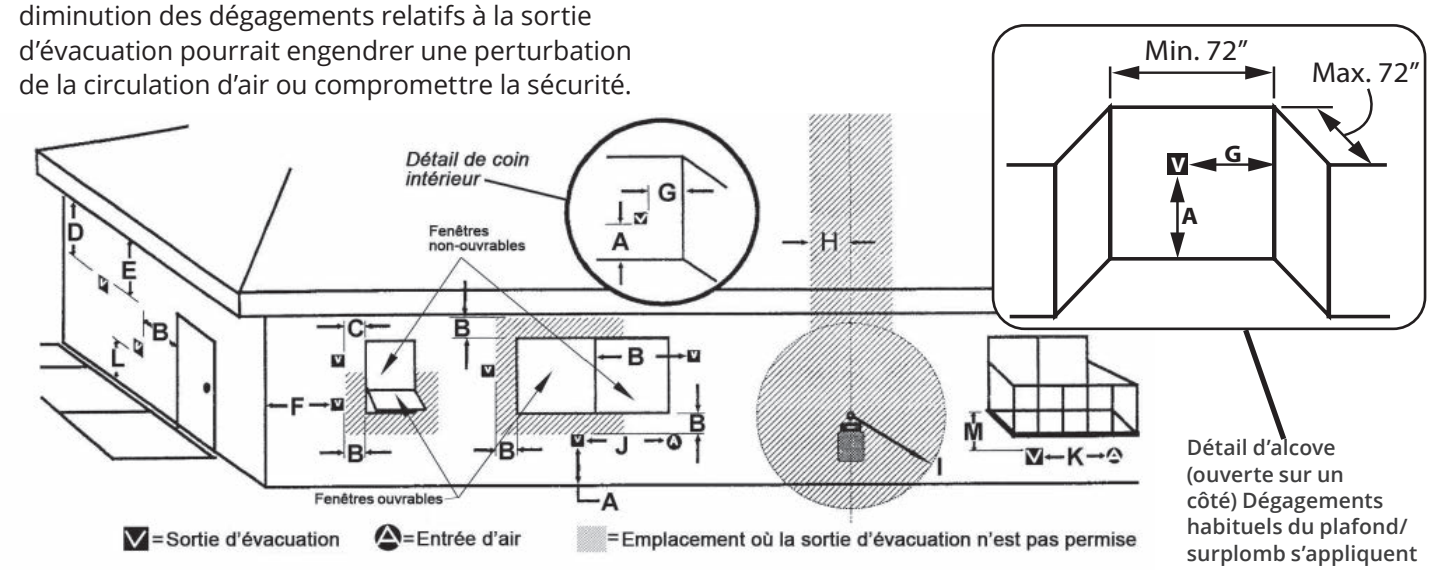

	EMPLACEMENTS DE SORTIE D'ÉVACUATION—INTERVALLES MINIMUMS	DÉGAGEMENTS MINIMUM (po/cm)	
A	Dégagement au-dessus d'une pente, véranda, porche, terrasse surélevée ou hotte	12 po	30 cm
B	Dégagement à partir d'une fenêtre ou d'une porte ouvrable	12	30
C	Dégagement à partir d'une fenêtre non-ouvrable (recommandé afin d'éviter la condensation sur la fenêtre)	12	30
D	Dégagement vertical entre un espace ventilé en surplomb (ex. toit) et la sortie d'évacuation, située en-dessous, sur une largeur de 60 cm (2 pi) de l'axe central de la sortie	18	46
E	Dégagement à partir d'un espace non-ventilé en surplomb	12	30
F	Dégagement à partir d'un coin extérieur (mesuré à partir du centre de l'évent)	12	30
G	Dégagement à partir d'un coin intérieur (mesuré à partir du centre de l'évent)	12	30
H	Dégagement horizontal à partir de l'axe central du compteur/régulateur situé à moins de 15 pieds (4,6 m) sous la sortie d'évacuation	36	90
I	Dégagement à partir de la sortie d'air vicié du régulateur	36	90
J	Dégagement à partir d'une entrée d'air non mécanisée de l'immeuble ou d'une entrée d'air comburant de tout autre appareil	12	30
K	Dégagement à partir d'une entrée d'air mécanisée	72	180
L	Dégagement au-dessus d'un troittoir pavé ou d'une entrée pavée pour véhicules situés sur un lieu public. ***Note :*** *Une sortie d'évacuation ne doit pas être installée directement au-dessus d'un trottoir pavé ou d'une entrée pavée pour véhicules situés entre deux résidences familiales pour l'utilisation des deux habitations.* ***CECI NE S'APPLIQUE PAS aux appareils sans condensation, à évent direct, dans la Province de l'Ontario.***	84	210
M	Dégagement sous une véranda, porche, terrasse surélevée ou balcon *Permis uniquement si la véranda, porche, terrasse surélevée ou balcon est entièrement ouvert sur un minimum de deux côtés sous le plancher.*	12	30

Note : Les codes et règlements locaux peuvent exiger des dégagements différents.

Configurations d'évacuation coaxiale—élévation verticale

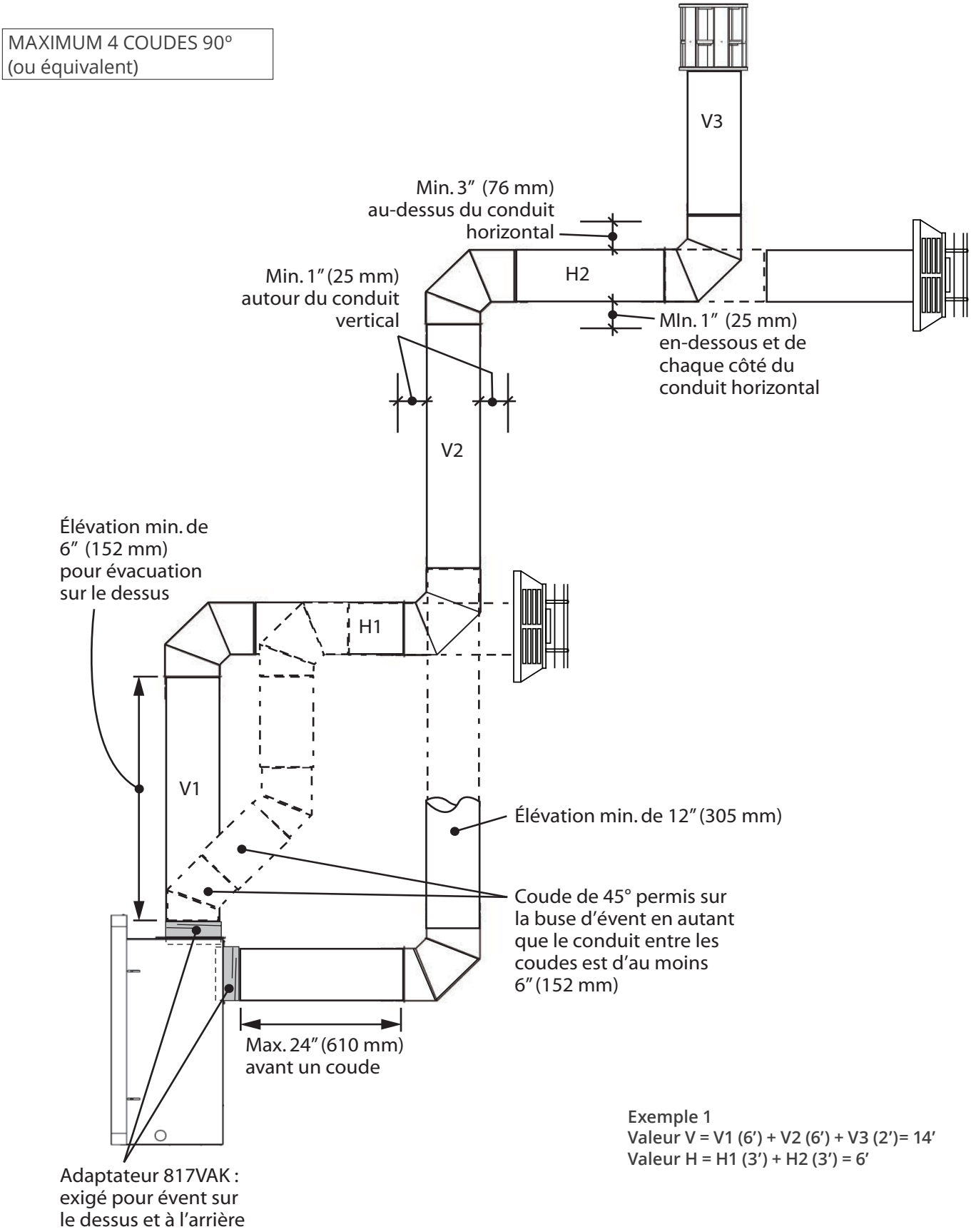

Exemple 1
Valeur V = V1 (6') + V2 (6') + V3 (2')= 14'
Valeur H = H1 (3') + H2 (3') = 6'

Comment lire les grilles d'évacuation

Les grilles ci-dessous s'appliquent aux évacuations avec sorties sur le toit ou au mur. Voir page 19 pour installations sans élévation verticale dans le système d'évacuation.

1. La longueur totale du conduit d'évacua-tion ne doit pas excéder 40 pi (12,2 m).
2. La hauteur verticale minimum pour une sortie sur le toit est de 10 pi (3,05 m).
3. Toute combinaison d'élévation et de parcours des conduits peut être utilisée tant qu'elle est dans les limites acceptables indiquées dans les grilles ci-dessous.
4. Un maximum de 4 coudes de 90°—ou l'équivalent (2 coudes de 45° = 90°)—peuvent être utilisés.
5. Chaque coude de 90° installé horizontalement est équivalent à 3 pi (91 cm) de longueur horizontale; donc, 3 pi (91 cm) doivent être soustraits de la longueur du parcours horizontal permis. (Le coude de 45° est équivalent à un conduit horizontal de 18 po (46 cm).)
6. Tout parcours horizontal des conduits doit être élevé de 1/4 po (7 mm) pour chaque portion de 1 pi (30 cm) dans la direction du courant d'évacuation. Pour une sortie d'évacuation au mur, le dernier conduit avant la sortie peut être incliné vers le bas afin de permettre le drainage.
7. La hauteur maximale du conduit pour évacuation colinéaire est de 40 pi (12,2 m).
8. Un restricteur d'air est exigé toutes les installations—voir la section suivante.
   Note : Les restricteurs d'air sont fournis avec l'appareil mais ne sont pas installés.

Grilles d'évacuation Configurations coaxiales permises—évacuation verticale

Évent **orienté vers l'arrière**

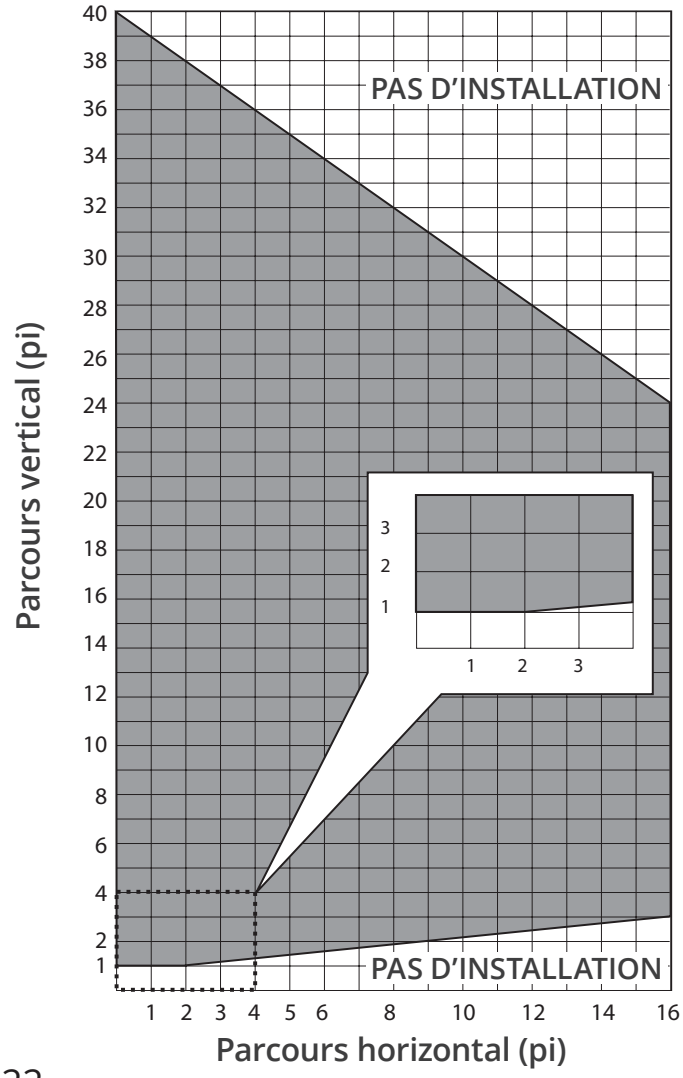

Évent **orienté vers le dessus**

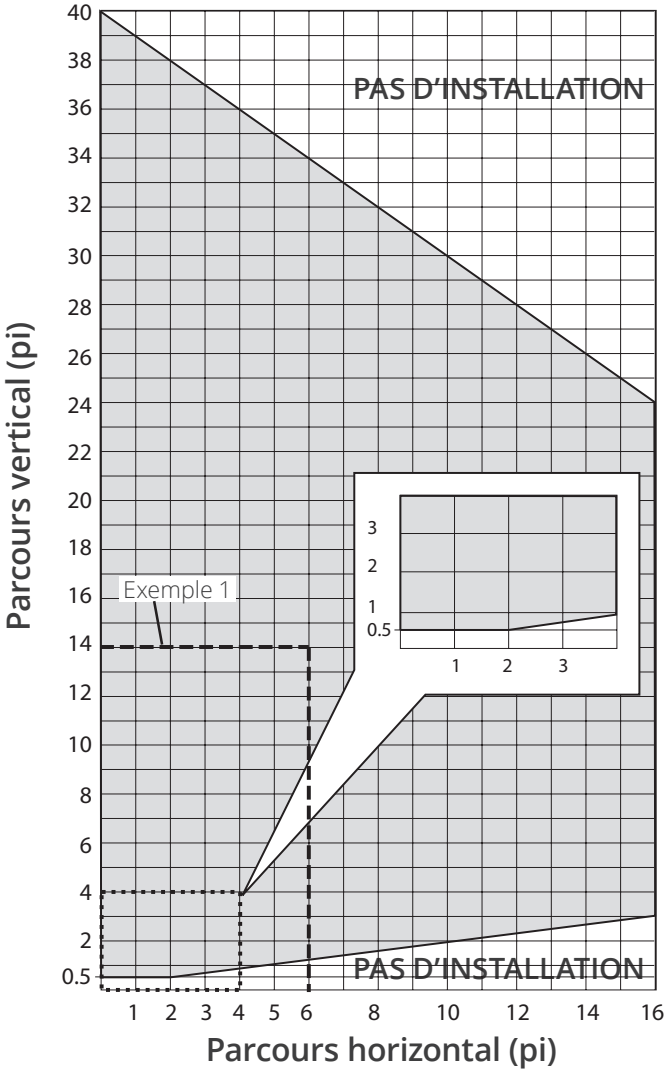

Installations avec élévation verticale

- Vérifiez la pente du toit afin de déterminer quel solin sera nécessaires. Consultez la liste des accessoires d'évacuation certifiés aux pages 8-9 de ce guide.
- La distance entre le toit et l'ouverture de la sortie d'évacuation la plus basse ("H" au schéma) peut varier selon la pente du toit et doit être conforme aux directives fournies avec la sortie d'évacuation.
  Note : Le système d'évacuation pour ces appareils est considéré comme un ***Système d'évacuation spécial****. En conséquence, le règlement du Code d'installation du gaz naturel et du propane CAN/CGA-B149 exigeant un minimum de hauteur de conduit de 2 pi (61 cm) au-dessus de toute partie de l'édifice dans un rayon de 10 pi (305 cm) ne s'applique pas.*
- Les dégagements minimum des matériaux combustibles autour des conduits d'évacuation doivent respecter les dimensions indiquées aux sections précédentes de ce guide.
- Laissez tomber un fil plombé du plafond au centre de l'ouverture pour évacuation de l'appareil. Marquez l'endroit au plafond. Percez un petit trou à la position marquée.
- Déterminez l'endroit où le conduit d'évacuation passera à travers le toit. Si cet endroit est directement situé au-dessus de l'endroit où le conduit traversera le plafond, laissez tomber un fil plombé du toit au petit trou percé dans le plafond et marquez le toit à cet endroit. Si des chevrons ou autres obstacles empêchent la sortie verticale ou si un espace dégagé dans le grenier est souhaité, la sortie du toit peut être décalée en utilisant des coudes de 45°. Percez un petit trou dans le toit à la position marquée.
- Un coupe-feu de plafond doit être installé au deuxième étage et sur les étages supérieurs. Un support de plafond devrait être utilisé sous un plafond plat. Pour installer les coupe-feu et support de plafond, coupez et encadrez un trou carré de 10 po (254 mm), centré sur le petit trou percé précédemment.
- Montez les coudes et les longueurs de conduits d'évacuation à travers les supports de plafond et coupe-feu. Si l'installation requiert un décalage, supportez les conduits décalés à l'aide de courroies de suspension positionnées à chaque 3 pi (91 cm).
- Coupez un trou dans le toit, centré sur le petit trou percé précédemment. Le trou doit respecter les dégagements minimums à l'écart des matériaux combustibles.
- Montez les longueurs de conduits à travers le toit. Fixez le solin à l'aide de clous de toiture.
- Fixez le collier tempête et le capuchon de sortie.

Installation à travers le toit

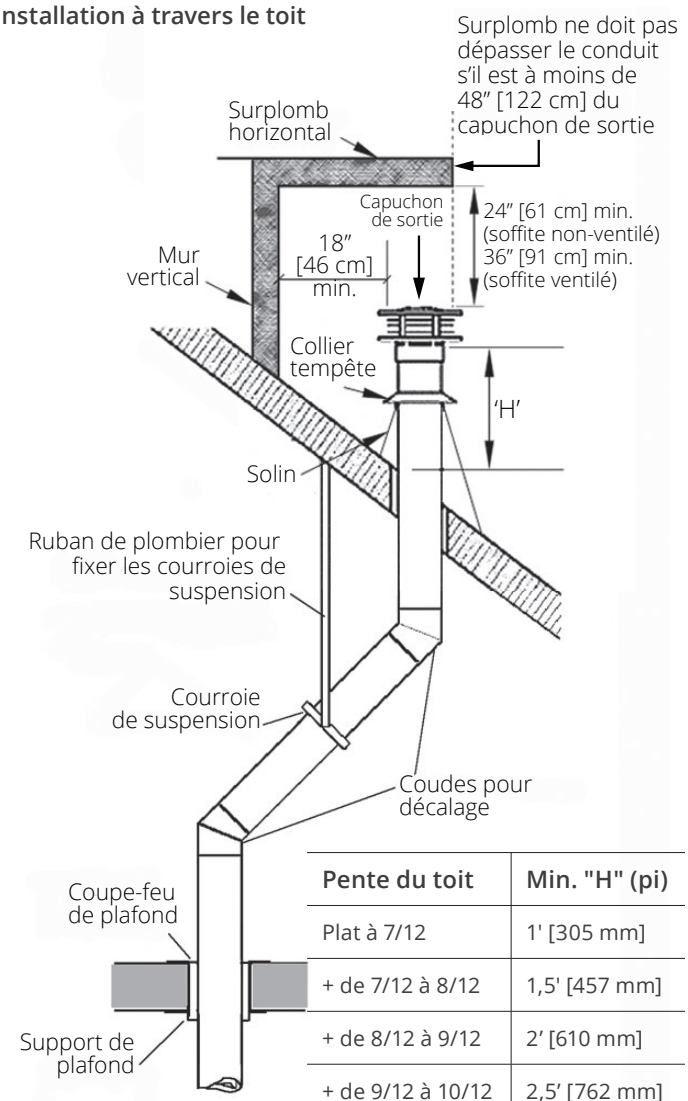

Pente du toit	Min. "H" (pi)
Plat à 7/12	1' [305 mm]
+ de 7/12 à 8/12	1,5' [457 mm]
+ de 8/12 à 9/12	2' [610 mm]
+ de 9/12 à 10/12	2,5' [762 mm]
+ de 10/12 à 11/12	3,25' [991 mm]
+ de 11/12 à 12/12	4' [1220 mm]
+ de 12/12 à 14/12	5' [1524 mm]

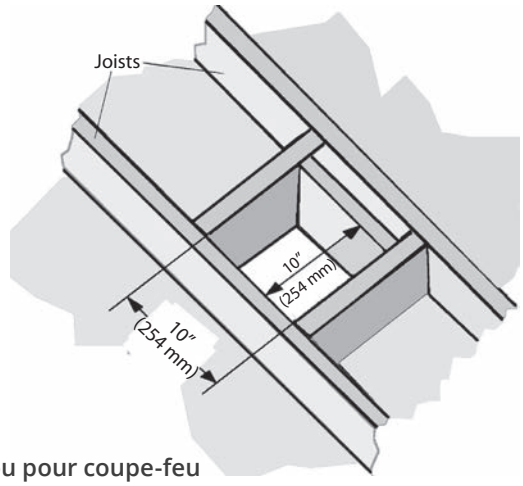

Trou pour coupe-feu

Installez les restricteurs (si nécessaire)

Les restricteurs ne sont pas utilisés pour les installations avec système d'évacuation SANS élévation verticale.

LA PLUPART DES INSTALLATIONS EXIGENT DES RESTRICTEURS D'AIR afin d'améliorer l'aspect des flammes et le rendement. Cet appareil est fourni avec deux ensembles de restricteurs (dont un montré à droite) pouvant être installés dans quatre positions ou réglages. Les restricteurs couvrent une partie des **entrées d'air de la paroi arrière de la boîte de foyer**, derrière le support du couvercle du brûleur. **NE PAS INSTALLER les restricteurs dans la paroi supérieure de la boîte de foyer!**

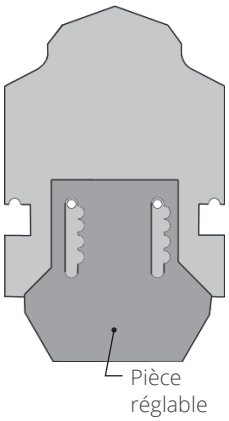

Plaques du restricteur

Le niveau de restriction exigé dépend de l'élévation verticale dans le système d'évacuation et, à un moindre degré, du parcours horizontal et du nombre de coudes utilisés. Le niveau de restriction est basé sur des tests effectués en laboratoire. La position idéale des restricteurs peut varier légèrement, particulièrement lorsque la longueur des conduits d'évacuation est près des limites de configurations acceptables pour chaque position.

L'ensemble comprend une pièce réglable pouvant être ajustée selon la configuration d'évacuation. Voir le tableau ci-dessous pour savoir quelle est la position optimale pour chaque type d'installation.

Pour installer les restricteurs :

1. Dévissez les deux vis du centre des entrées d'air de la paroi arrière. Placez les plaques sous les têtes de vis et resserrez les vis.
2. Pour ajuster la pièce réglable, desserrez les deux vis, placez la pièce à la position appropriée selon les illustrations indiquées au tableau ci-dessous. Resserrez les vis.

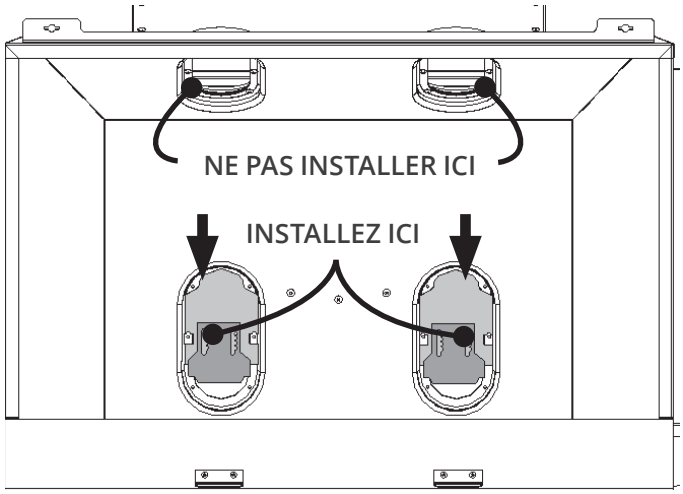

Positions des restricteurs

Configuration système d'évacuation	Orientation de l'évent à l'appareil	Parcours vertical des conduits	Réglage des restricteurs
Horizontale au mur **AVEC élévation verticale** **Note :** AUCUN restricteur avec évacuation directement à l'arrière **sans élévation verticale**	Vers le haut ou l'arrière **Coaxiale 4 x 6/5/8"** **Colinéaire avec 720SWK** À partir de 5 pi [1,5 m]; (pas de restricteur à mois de 5 pi)	Moins de 6 pi [183 cm]	
		De 6 à 20 pi [1,83 à 6,1 m]	
		De 20 à 40 pi [6,1 à 12,2 m]	

Configuration système d'évacuation	Orientation de l'évent à l'appareil	Parcours vertical des conduits	Réglage des restricteurs
Verticale à travers le toit	Vers le haut ou l'arrière **Coaxiale 4 x 6/5/8"** **Coaxiale Flex 3 x 5"**	Moins de 20 pi [6,1 m]	
		De 20 à 40 pi [6,1 à 12,2 m]	
	Colinéaire 3 x 3"	De 8 à 40 pi [2,4 to 12,2 m]	

Applications

Cet appareil peut être converti pour applications colinéaires ou coaxiale flex. La partie colinéaire ou coaxiale flex du système d'évacuation ne peut être installée que dans un foyer et cheminée à combustible solide.

Cet appareil ne doit pas être raccordé à une cheminée desservant un autre appareil à combustibles solides.

Types d'installations

- Complète dans un foyer existant
- Partielle dans un foyer existant
- Partielle dans une cheminée adjacente

Voir les pages suivantes pour les détails de chaque type d'installation.

Exigences pour évacuation colinéaire et coaxiale flex

- Conduits verticaux maximum 40 pi (12,2 m);
- Conduits verticaux minimum 8 pi (2,4 m);
- Décalage maximal de 8 pi (2,4 m) avec conduits à un minimum de 45° de l'axe horizontal;
- Restricteur : Selon l'application.

NOTE

Les conduits flex d'aluminium devraient être inspectés périodiquement par un technicien qualifié pour corrosion et dommages et être remplacés lorsque nécessaire. Si l'installation ne permettra pas l'inspection future ou le remplacement de conduits d'évacuation flex d'aluminium, des conduits d'évacuation d'acier inoxydables doivent être utilisés.

Préparez le foyer existant

Certains points sont à considérer AVANT D'INSTALLER le 534 dans l'âtre d'un foyer existant. En général, les altérations qui pourraient compromettre l'intégrité du foyer existant ne sont pas permises.

il est interdit de couper tout morceau de tôle du foyer existant pour permettre l'installation du 534. En cas de doute, vérifiez avec les autorités locales.

Généralement, les pièces vissées ou boulonnées, tel que les registres ou les déflecteurs, peuvent être enlevés pour facitliter l'installation du 534. Les briques réfractaires, les portes vitrées, les rails de pare-étincelles et le porte-bûche peuvent également être enlevés.

Nettoyage du foyer et de la cheminée

Procédez au ramonage de la cheminée et au nettoyage de l'âtre du foyer incluant le bac à cendres et la trappe à ramoner avant d'installer l'appareil 534 et les conduits souples. Les résidus de créosote et de suie dans l'âtre de la cheminée ou dans la trappe à ramoner peuvent causer des odeurs désagréables ou tacher les surfaces environnantes une fois le 534 installé. Consultez un ramoneur pour connaître le meilleur moyen d'effectuer le nettoyage.

Registres existants

Dans un foyer préfabriqué à dégagement zéro, le registre devra être enlevé pour procéder à l'installation des conduits souples. Le registre est généralement boulonné en place. Les registres des foyers de maçonnerie peuvent demeurer en place mais ils doivent être fixés de façon permanente en position ouverte.

Bordures de retenue des cendres

Certains foyers—particulièrements les préfabriqués—ont une bordure surélevée au bord avant pour retenir les cendres. Vérifiez bien les dimensions requises afin de vous assurer qu'il y aura assez d'espace derrière cette bordure pour installer l'appareil 534 (certaines bordures peuvent être enlevées de la base réfractaire).

Parcours de la conduite de gaz

Planifiez le parcours de la conduite de gaz avant de commencer. Utilisez le trou existant dans la boîte de foyer pour la conduite de gaz.

Si le foyer préfabriqué n'a pas de trou d'accès, percez soigneusement un trou d'au plus 1,5 po (38 mm) au bas d'un des côtés ou au fond de la boîte de foyer. Après l'installation de la conduite de gaz, bouchez le trou d'accès avec un produit d'étanchéité incombustible. Voir le détail de la position d'entrée de gaz à la section *Dimensions*.

Également, considérez l'interférence possible que l'installation d'un ventilateur ou d'un robinet de sûreté peuvent avoir avec la parcours de la conduite de gaz.

Les dégagements pour les manteaux de cheminée combustibles doivent être conformes aux dégagements requis pour le foyer original à combustibles solides dans lequel le 534 est installé.

Fixation de la plaque de conversion au foyer existant (fournie avec adaptateur d'évent)

Fixez la plaque de conversion « Ce foyer a été converti... » au foyer existant à l'aide de vis ou autre moyen mécanique et remisez les pièces non-utilisées derrière le foyer pour utilisation future.

Encastrement complet dans foyer existant

Cet appareil peut être installé entièrement dans un foyer existant à combustibles solides. Les écarteurs de caisse et paroi de protection pour dégagement zéro fournis avec l'appareil ne sont pas nécessaires pour cette application.

Articles nécessaires :

- Raccord coaxial à colinéaire Valor 556CLA;
- 2 conduits flex à 2 plis certifiés pour appareils à gaz :
  - 1 de 3 po de diamètre pour entrée d'air;
  - 1 de 3 po de diamètre pour évacuation;
- Trousse sortie colinéaire 3 x 3 avec solin ou raccord de sortie colinéaire à coaxiale et capuchon de sortie verticale grands vents ou capuchon de sortie à profil bas.

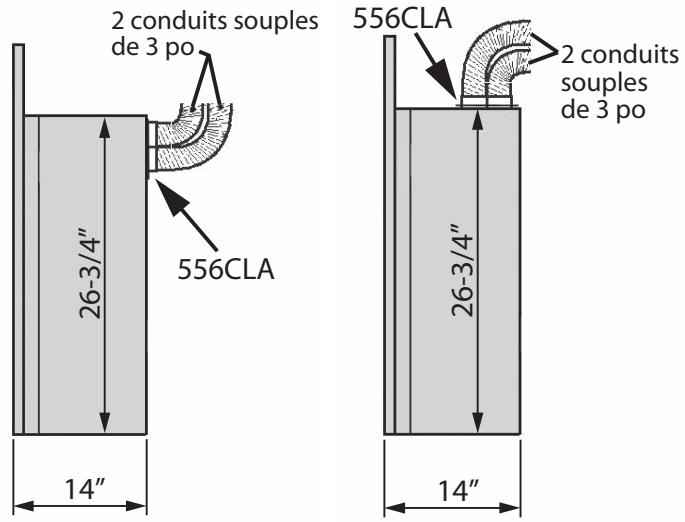

556CLA évent arrière

556CLA évent dessus

Restricteurs

Voir *Positions des restricteurs* à la page 24 de ce guide.

NOTES

- Dimensions indiquées sans les écarteurs. Seulement pour applications où l'appareil est complètement inséré dans un foyer existant à combustibles solides.
- L'évacuation colinéaire et coaxiale peuvent être combinées en un seul système d'évacuation en autant qu'il n'y ait qu'une seule conversion, que les articles utilisés soient certifiés pour cette conversion, et que les dégagements exigés soient maintenus.

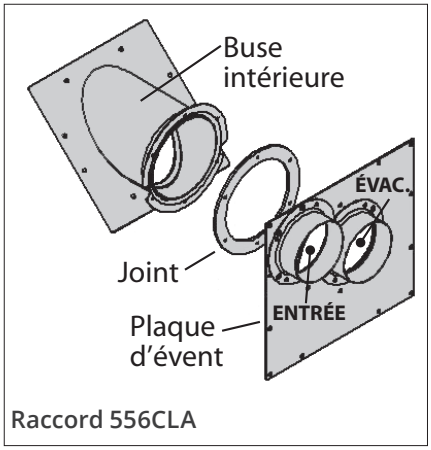

Raccord 556CLA

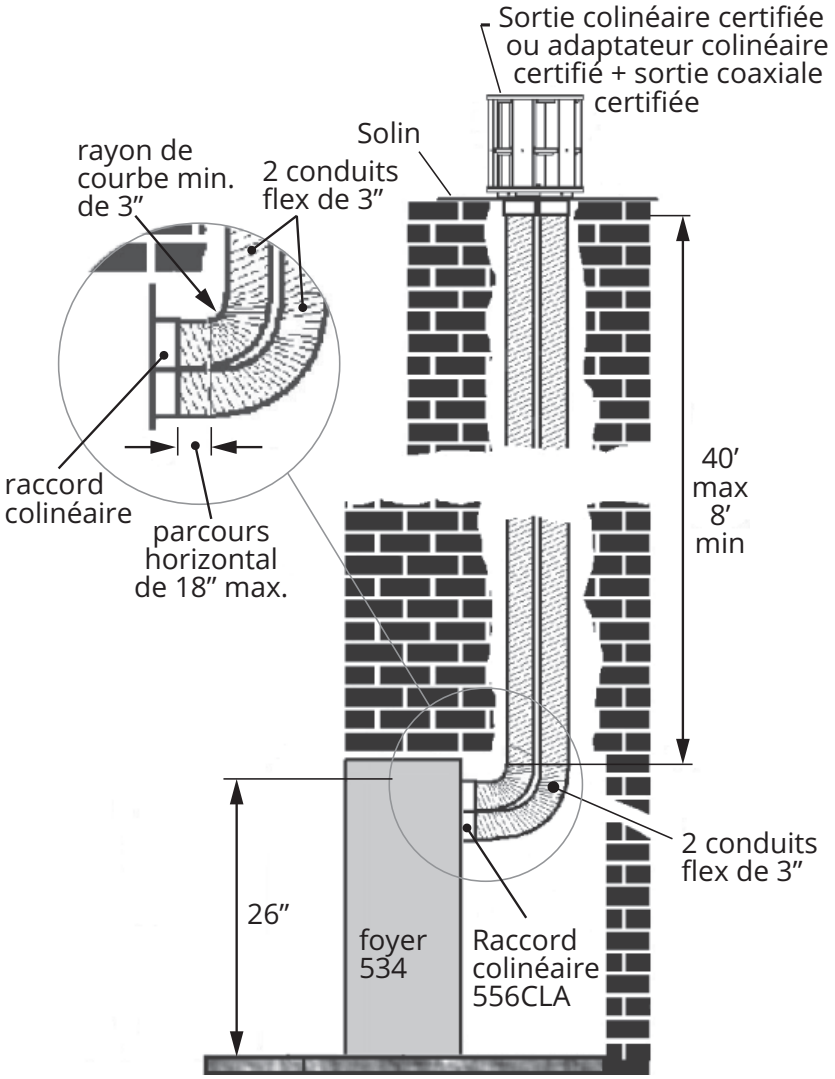

NOTE

Voir le guide d'installation fourni avec 556CLA pour tous les détails.

Installation entière dans un foyer existant avec 720SWK

Cet appareil peut être installé entièrement dans un foyer existant à combustibles solides. Les écarteurs de caisse pour dégagement zéro fournis avec l'appareil peuvent être enlevés pour cette application.

Articles nécessaires :

- Raccord colinéaire Valor 556CLA;
- 2 conduits flex à 2 plis certifiés pour appareils à gaz :
  - 1 de 3 po de diamètre pour entrée d'air;
  - 1 de 3 po de diamètre pour évacuation;
- Sortie murale d'évacuation Valor 720SWK;
- Grille de protection de sortie murale telle que Valor 658TG ou 845TG lorsque la sortie est située à moins de 7 pieds du sol.

NOTE

Voir les guides d'installation pour le 556CLA et le 720SWK pour tous les détails.

Restricteurs

Les restricteurs ne sont pas exigés pour évacuation avec sortie murale avec élévation verticale de 5 pieds ou moins. Pour élévation verticale de plus de 5 pieds, voir la position des restricteurs à la page 24.

Dégagements

Voir *Emplacement de sortie horizontale* à la page 20.

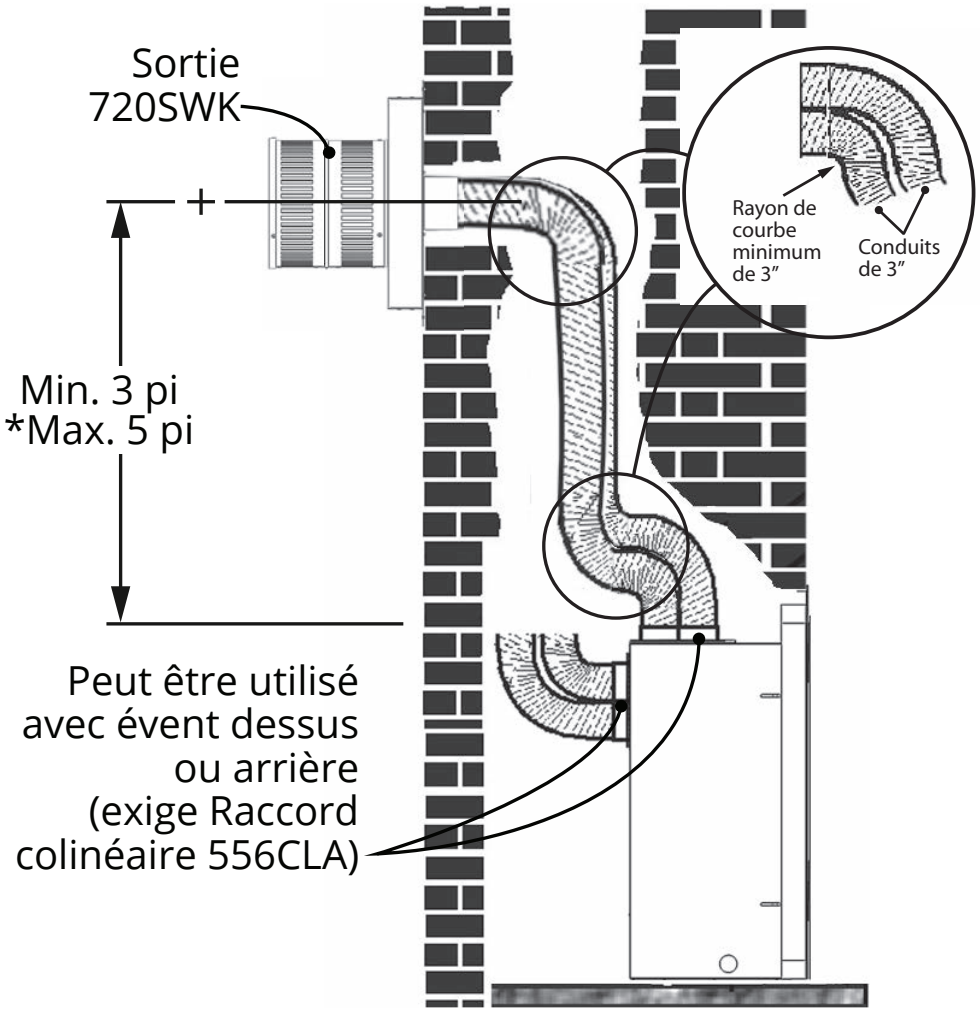

*** Peut être plus de 5 pieds. Voir le guide d'installation fourni avec le 720SWK.**

Installation partielle dans un foyer existant

Cet appareil peut être partiellement installé dans un âtre incombustible tel qu'illustré ci-dessous.

Dans ce cas, **l'appareil doit être complètement encastré et les dégagements indiqués dans ce guide doivent être observés.**

Articles nécessaires :

- Raccord coaxial à colinear Valor 556CLA, 46DVA-GCL33 ou équivalent;
- 2 conduits flex à 2 plis certifiés pour appareils à gaz :
  - 1 de 3 po de diamètre pour entrée d'air;
  - 1 de 3 po de diamètre pour évacuation;
- Trousse de sortie colinéaire 3 x 3 avec solin ou raccord de sortie colinéaire à coaxiale et capuchon de sortie verticale grands vents ou capuchon de sortie à profil bas.

Restricteurs

Voir *Positions des restricteurs* à la page 24 de ce guide.

NOTE

La paroi de protection et les écarteurs sont exigés pour maintenir les dégagements aux combustiles pour la partie de l'appareil se trouvant hors de l'âtre incombustible.

NOTE

Cet appareil doit être complètement encastré et les dégagements aux combustibles indiqués dans ce guide doivent être respectés.

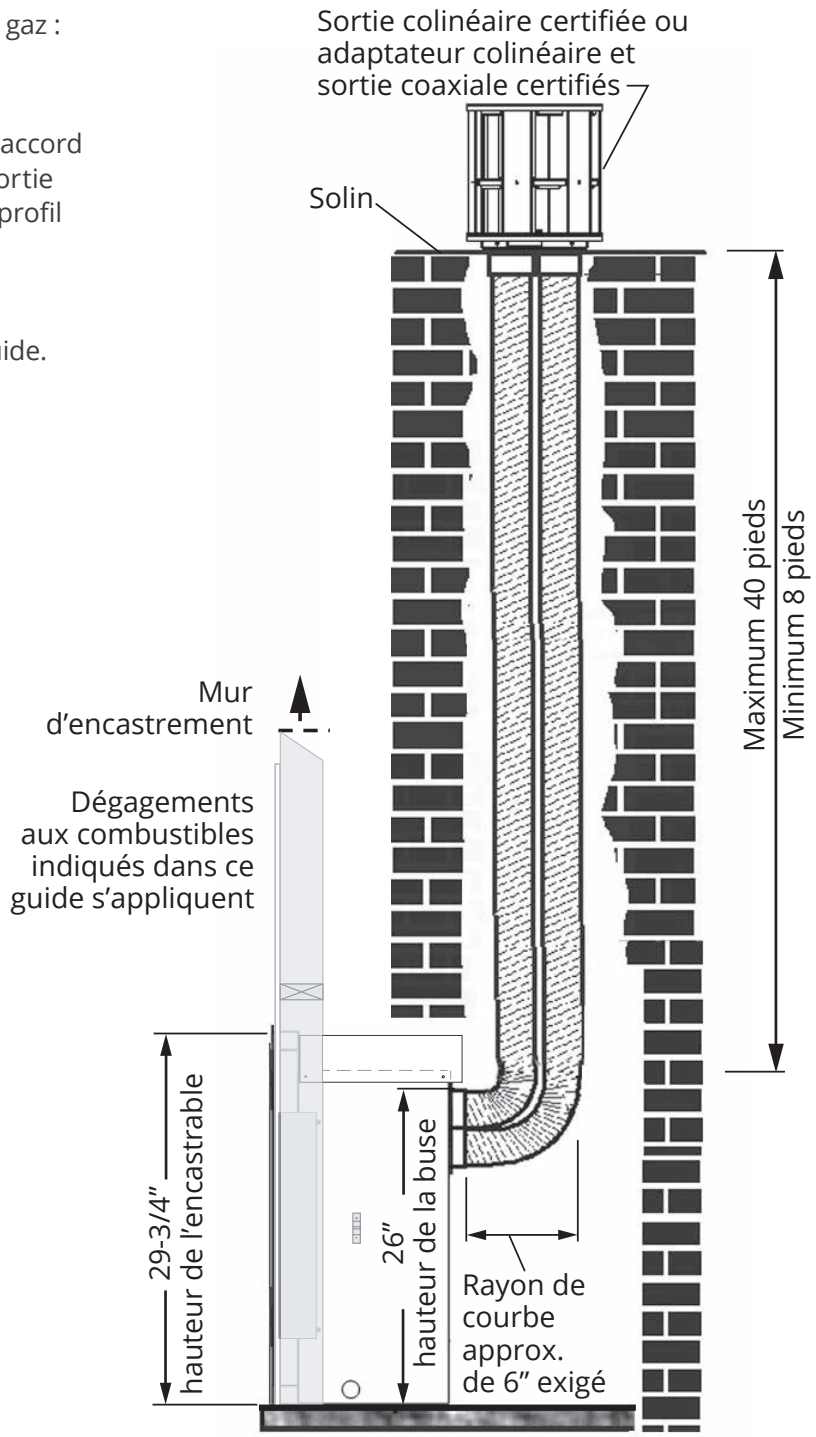

Installation dans une cheminée adjacente

Le système d'évacuation de l'appareil peut être partiellement inséré dans une chemiée incombustible adjacente tel qu'illustré ci-dessous.

Dans ce cas, l'appareil doit être complètement encastré et les dégagements indiqués dans ce guide doivent petre observés.

Articles nécessaires :

- Raccord coaxial à colinéaire à l'appareil 46DVA-33CLAA, 46DVA-GCL33 ou équivalent;
- 2 conduits flex à 2 plis certifiés pour appareils à gaz :
  - 1 de 3 po de diamètre pour entrée d'air;
  - 1 de 3 po de diamètre pour évacuation;
- Trousse de sortie colinéaire 3 x 3 avec solin ou raccord de sortie colinéaire à coaxiale et capuchon de sortie verticale grands vents ou capuchon de sortie à profil bas.

Restricteurs

Voir *Positions des restricteurs* à la page 24 de ce guide.

NOTE

Cet appareil doit être complètement encastré et les dégagements aux combustibles indiqués dans ce guide doivent être respectés.

NOTE

Les écarteurs sont exigés pour maintenir les dégagements aux combustibles pour la partie de l'appareil se trouvant hors d'une cavité incombustible.

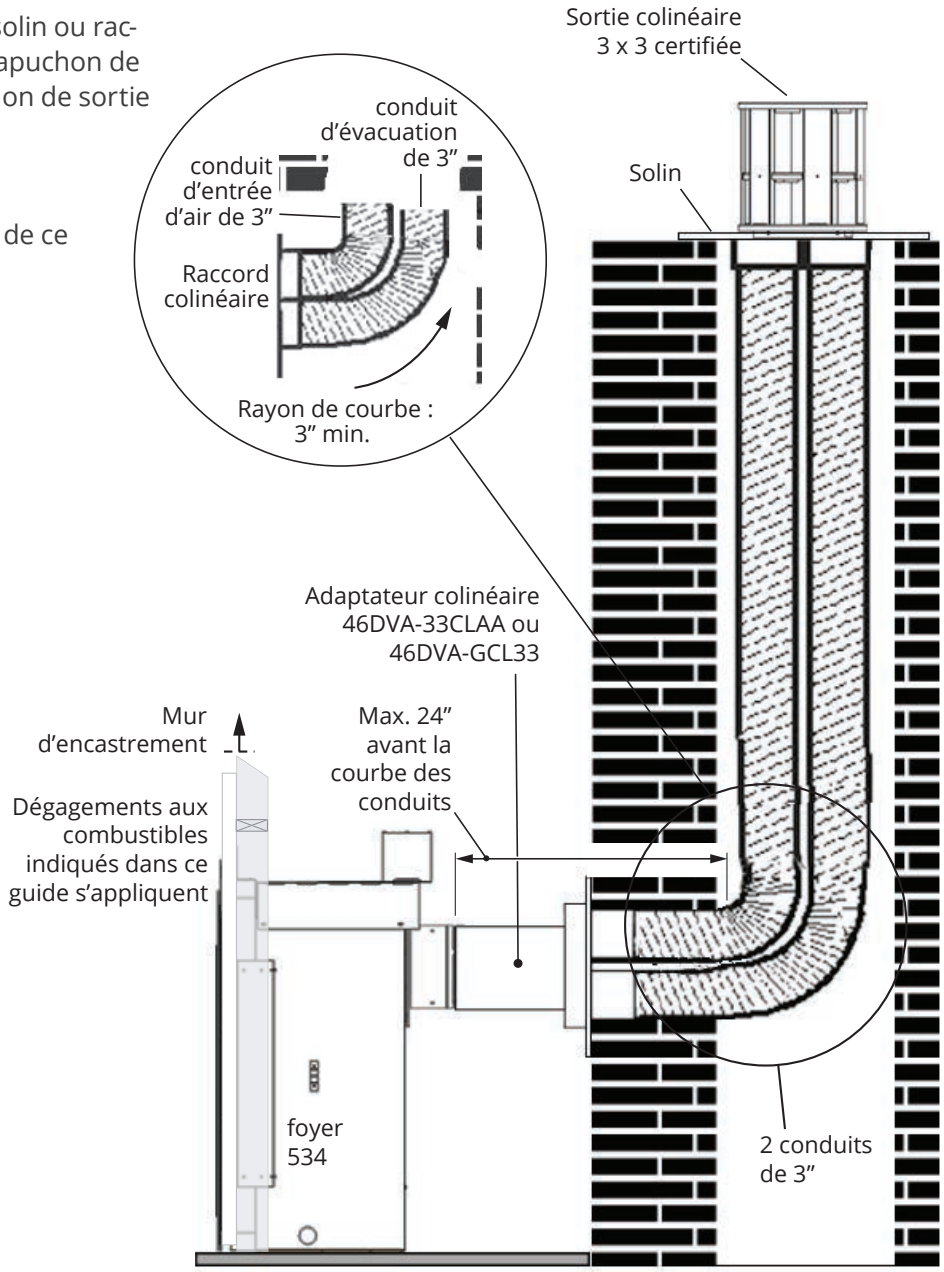

Exemple d'accessoires pour conversion à évent colinéaire

Raccords coaxial-à-colinéaire

46DVA-GCL 46DVA-CLAA

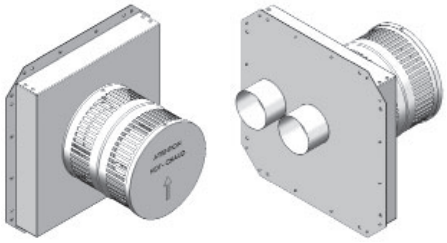

Avant Arrière

Sortie colinéaire horizontale 720SWK

Configurations de sorties colinéaires

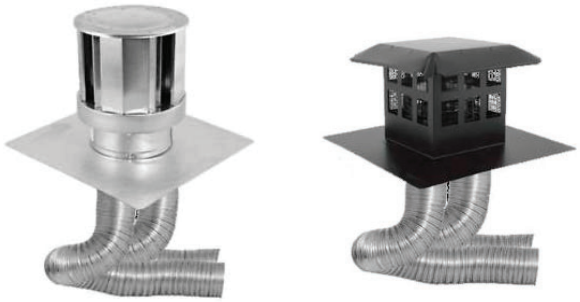

Ensembles sortie colinéaire

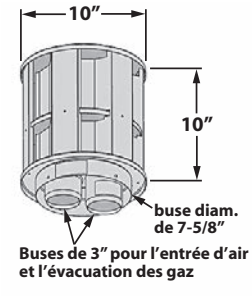

Sortie colinéaire 559CLT

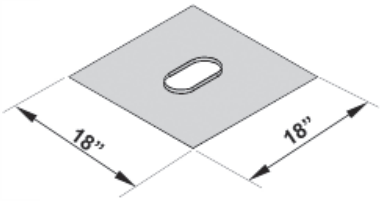

Solin 559FSK

Raccords de sortie colinéaire-à-coaxial alternatifs

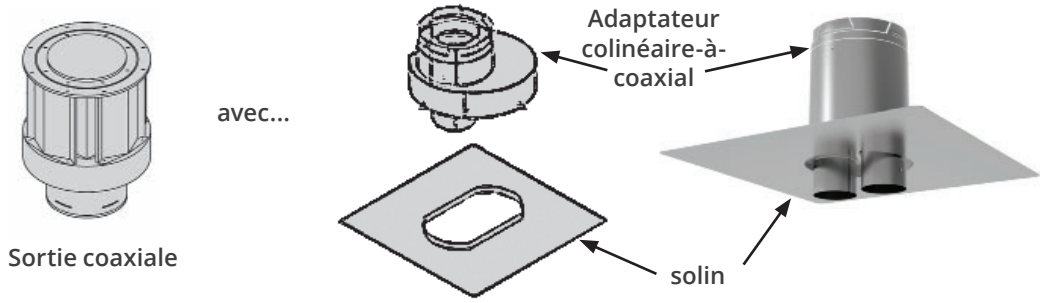

Coaxial flex avec 590CFA et 590FVK2

Installation complète dans un foyer existant avec l'Adaptateur coaxial flex Valor 590CFA

Cet appareil peut être installé complètement dans un foyer existant à combustibles solides.

Dans ce cas, les écarteurs de caisse pour dégagement zéro fournis avec l'appareil peuvent être enlevés pour cette application.

Articles nécessaires :

- Raccord coaxial flex Valor 590CFA, conversion de 4 x 6-5/8" à 3 x 5";
- Trousse Conduits flex 3 x 5 et sortie/solin Valor 590FVK2;
- Capuchon de sortie grands vents ou capuchon de sortie à profile bas.

Restricteurs

Voir *Positions des restricteurs* à la page 24 de ce guide.

NOTE

Voir les guides d'installation des 590CFA et 590FVK2 pour tous les détails.

NOTE

Les conduits flex ne doivent être installés que dans un foyer et cheminée à combustibles solides.

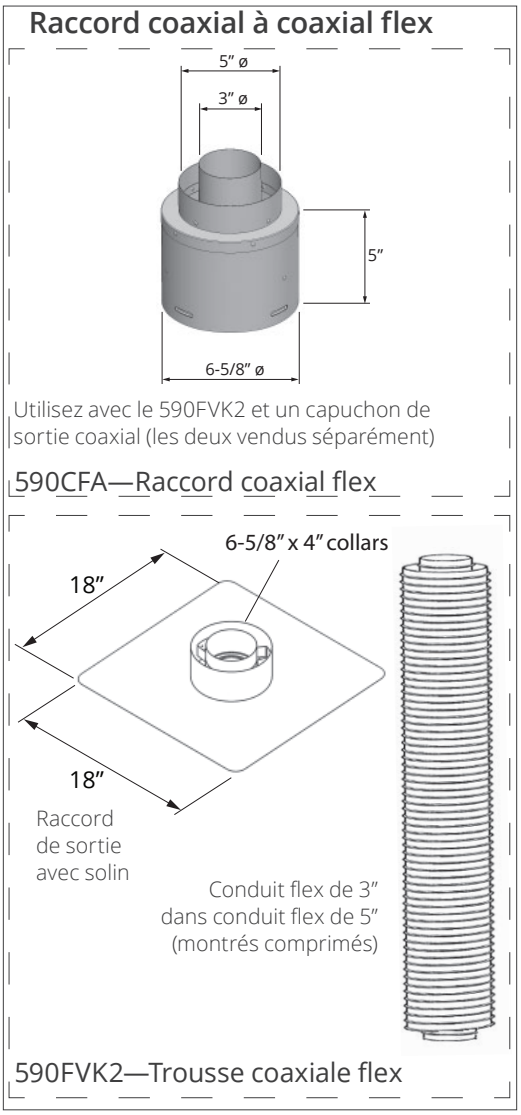

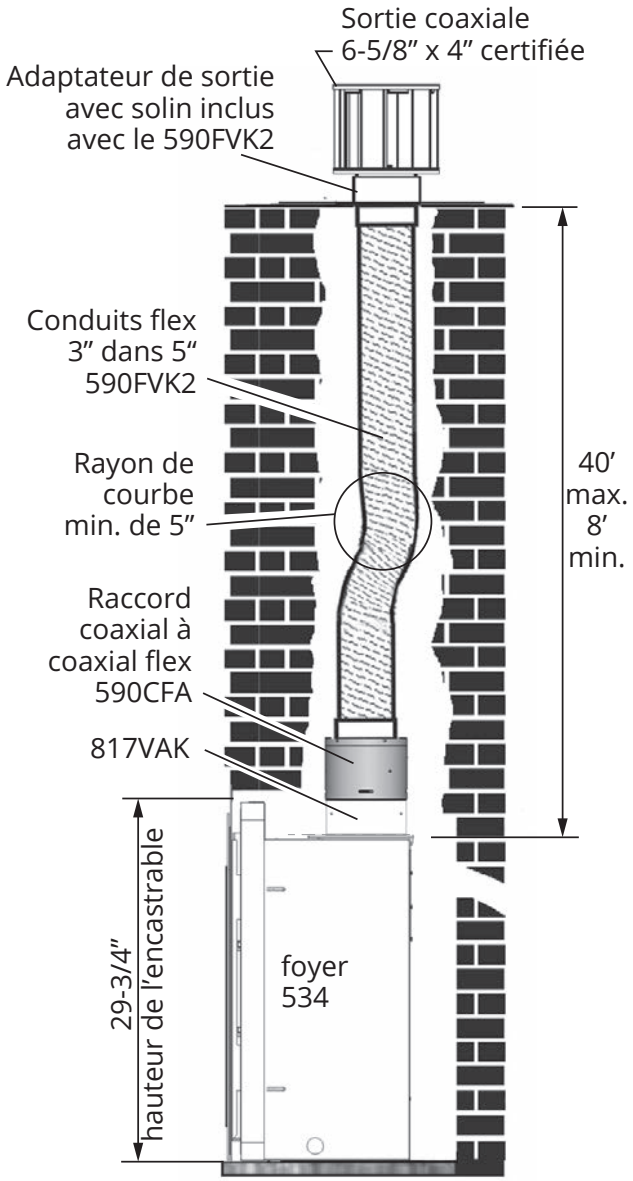

Installation partielle dans un foyer existant avec le Raccord coaxial flex Valor 590CFA

Le système d'évacuation de l'appareil peut être partiellement inséré dans une chemiée incombustible adjacente tel qu'illustré ci-dessous.

Articles nécessaires :

- Raccord coaxial flex Valor 590CFA, conversion de 4 x 6-5/8" à 3 x 5";
- Trousse Conduits flex 3 x 5 et sortie/solin Valor 590FVK2;
- Capuchon de sortie grands vents ou capuchon de sortie à profile bas.

Restricteurs

Voir *Positions des restricteurs* à la page 24 de ce guide.

NOTE

Cet appareil doit être complètement encastré et les dégagements aux combustibles indiqués dans ce guide doivent être respectés.

Les conduits flex ne doivent être installés que dans un foyer et cheminée à combustibles solides.

Les écarteurs sont exigés pour maintenir les dégagements aux combustibles pour la partie de l'appareil se trouvant hors de la cavité incombustible.

Voir les guides d'installation des 590CFA et 590FVK2 pour tous les détails.

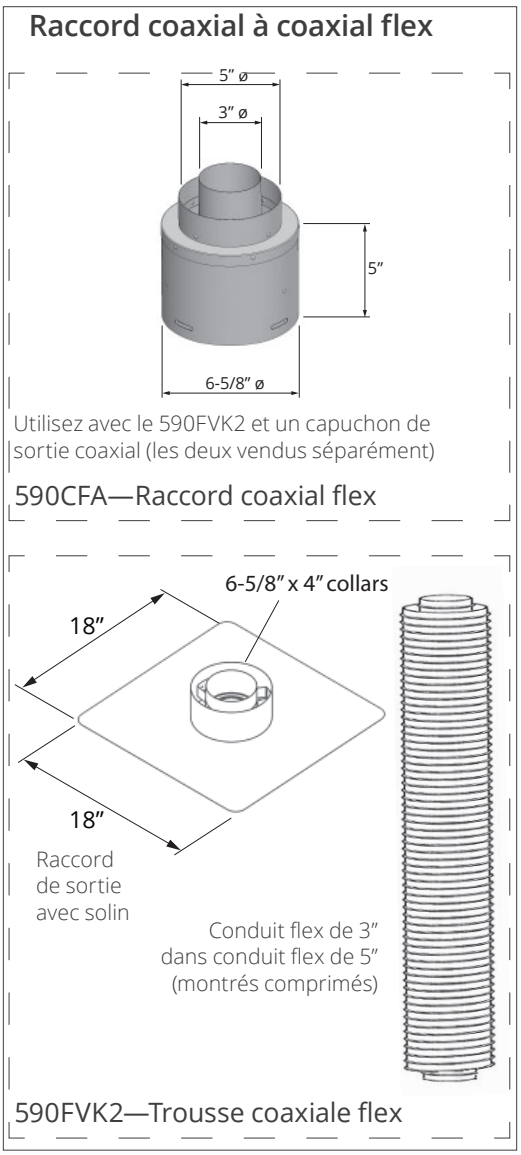

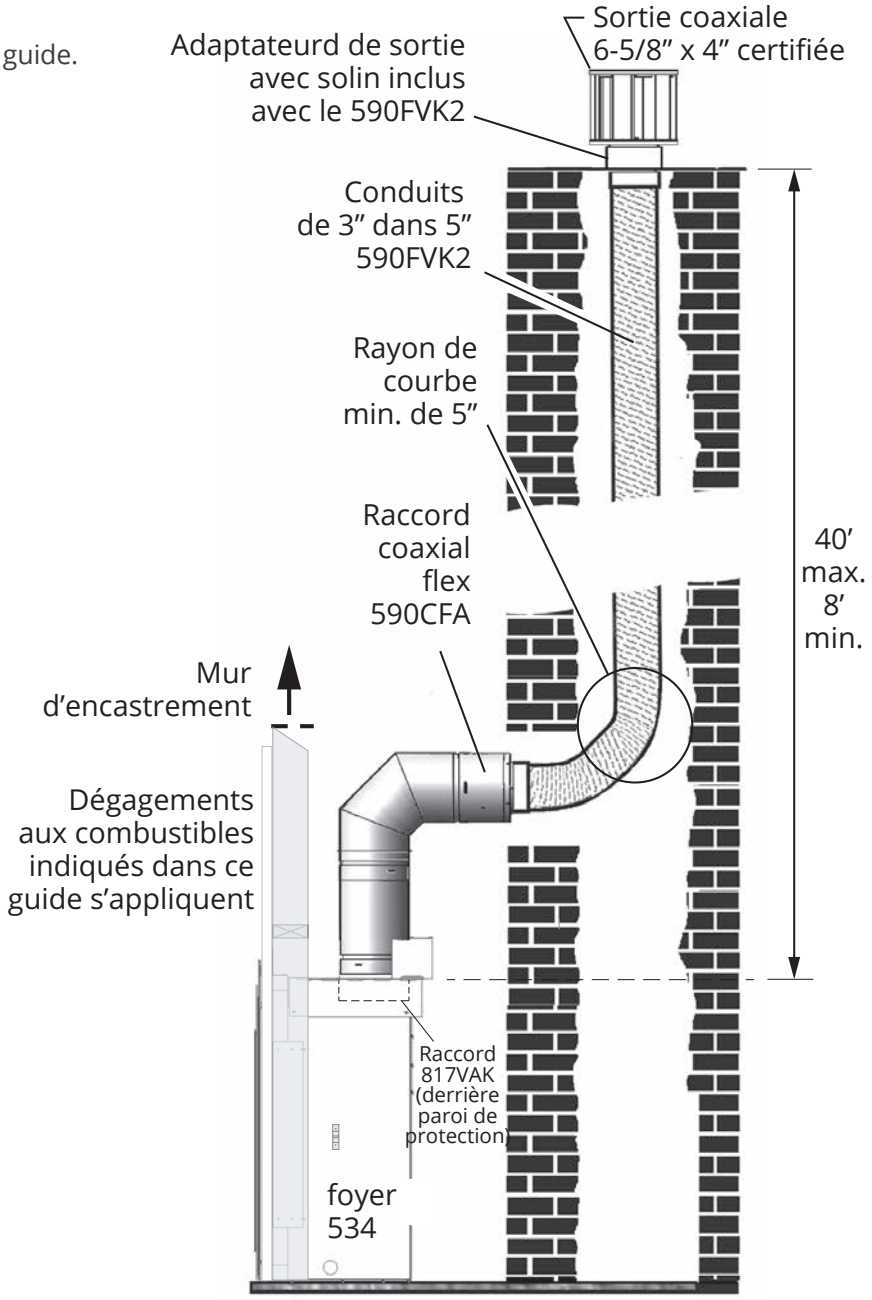

Enlevez la fenêtre

1. Tournez à 90 degrés les deux boulons à ressort du haut de la fenêtre pour la libérer de la boîte de foyer.
2. Enlevez les deux boulons à ressort du bas de la fenêtre.
3. Levez la fenêtre avec précautions. Placez la fenêtre et ses boulons en lieu sûr.

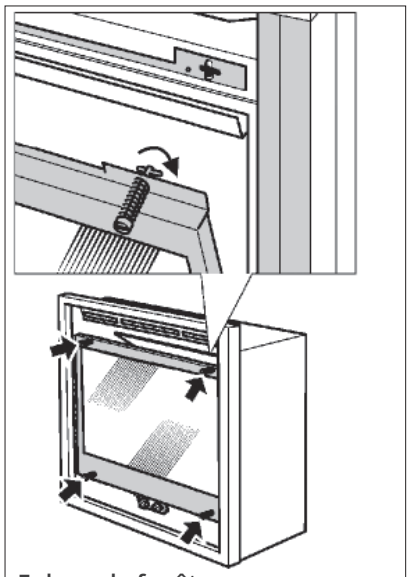

Enlevez la fenêtre

Convertissez la sortie d'évent (si nécessaire)

Pour installation avec évent orienté vers le haut, ignorez cette étape. Pour installation avec évent colinéaire, consultez le guide d'installation fourni avec le raccord colinéaire.

1. Enlevez la plaque arrière et l'isolant en dévissant les 12 vis. Conservez le joint d'étanchéité et la plaque pour installation sur le dessus.
2. Enlevez la buse d'évent extérieure du dessus et le joint en dévissant les 12 vis.
3. Enlevez la buse d'évent intérieure du dessus et le joint en dévissant les 8 vis.
4. Placez la buse intérieure et le joint dans l'ouverture d'évent arrière. Fixez la buse intérieure avec 8 vis.
5. Placez la buse extérieure sur la buse intérieure. Vissez-la avec 12 vis, sans toutefois les serrer. Placez l'adaptateur 817VAK sur les buses pour en vérifier l'alignement. Fixez la buse extérieure en serrant les 12 vis.
6. Fixez la plaque et le joint (précédemment enlevés de l'arrière de l'appareil) sur l'ouverture d'évent du dessus de l'appareil avec les 12 vis.

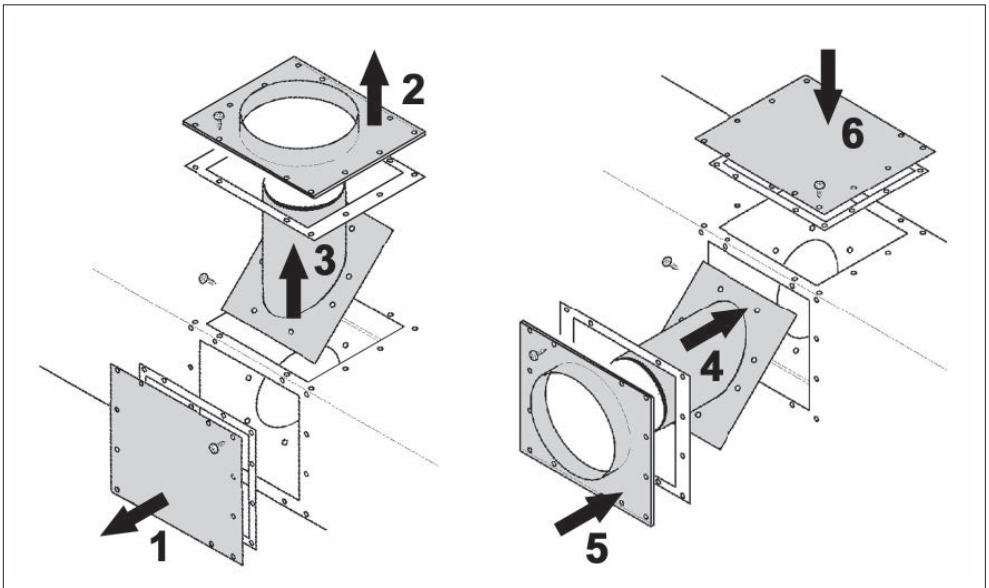

Convertissez la buse d'évent

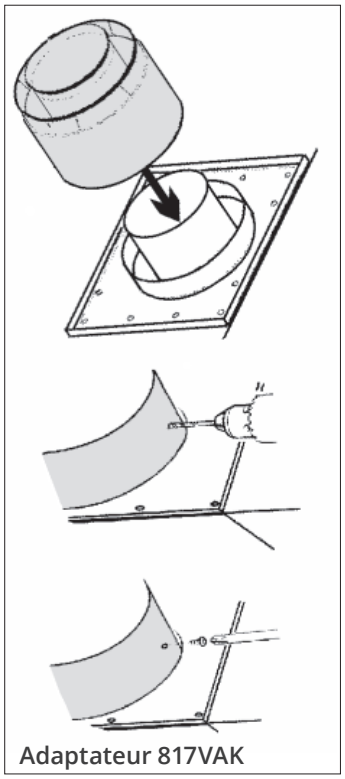

Adaptateur 817VAK

Installez l'adaptateur 817VAK

1. Placez l'adaptateur 817VAK fourni sur les buses d'évent de l'appareil en le poussant fermement.
2. Pour l'évacuation arrière, alignez l'adaptateur de façon à ce que le joint sur les conduits horizontaux ne soit pas orienté vers le bas—vérifiez en assemblant temporairement un conduit.
3. Percez la paroi extérieure de l'adaptateur et la buse extérieure de l'appareil pour l'utilisation de vis nº 6. *Assurez-vous que la perçeuse ne pénètre pas les parois intérieures.*
4. Fixez solidement l'adaptateur à la buse extérieure à l'aide de deux vis autotaraudeuses nº 6.

Paroi de protection et Écarteurs

Installez la paroi de protection et les écarteurs

1. **Pour une installation avec évent arrière, la plaque recouvrant le trou d'évent sur la paroi de protection doit être installée** à la paroi (4 vis).
2. Enlevez les vis des coins supérieurs de chaque côté de la caisse de l'appareil.
3. Pour évent sur le dessus, placez la paroi de protection sur l'adaptateur d'évacuation.
4. Fixez 2 supports d'angle à l'avant pour supporter la paroi.
5. Fixez la paroi de protection de chaque côté à l'aide des vis enlevées à l'étape 2.
6. Pliez les 2 écarteurs et fixez-les à la paroi de protection à l'aide de 3 vis chacun.

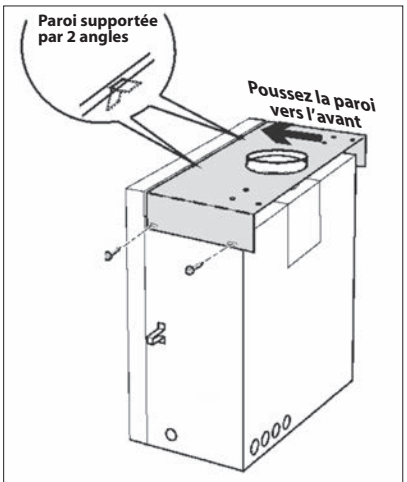

Paroi de protection contre la chaleur (évent sur le dessus montré)

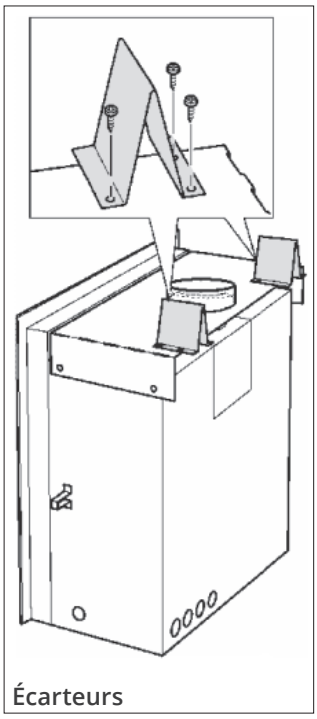
Écarteurs

NOTE

Les écarteurs et paroi de protection à dégagement zéro ne sont pas exigés pour les installation encastrables lorsque le foyer est entièrement inséré dans un foyer et cheminée à combusibles solides existants.

Installez le support du dessus (sauf avec devanture 663LS)*

***La devanture 663LS est fournie avec son propre support de finition du mur. Voir son guide d'installation.**

La distance entre les supports et la façade de l'appareil peut être ajustée de 3/8 à 1-3/16 po (10 à 30 mm) afin de permettre différentes épaisseurs de matériaux pour la finition du mur (i.e. tuile, etc.).

*NOTE : Afin de permettre l'installation de devanture ou bordure, la **surface** de la finition du mur doit être égale ou doit dépasser légèrement le devant du foyer. Pour 663LS, voir le guide fourni avec la devanture.*

Fixez le support du dessus à l'appareil avec 3 vis tirées du dessus du cadre noir de l'appareil.

Installez les écarteurs et supports de fixation des côtés

1. Installez les écarteurs de chaque côté sur la caisse du foyer avec 2 vis chacun.
2. De l'intérieur de l'appareil, fixez les 2 supports angulaires des côtés avec 2 vis chacun.

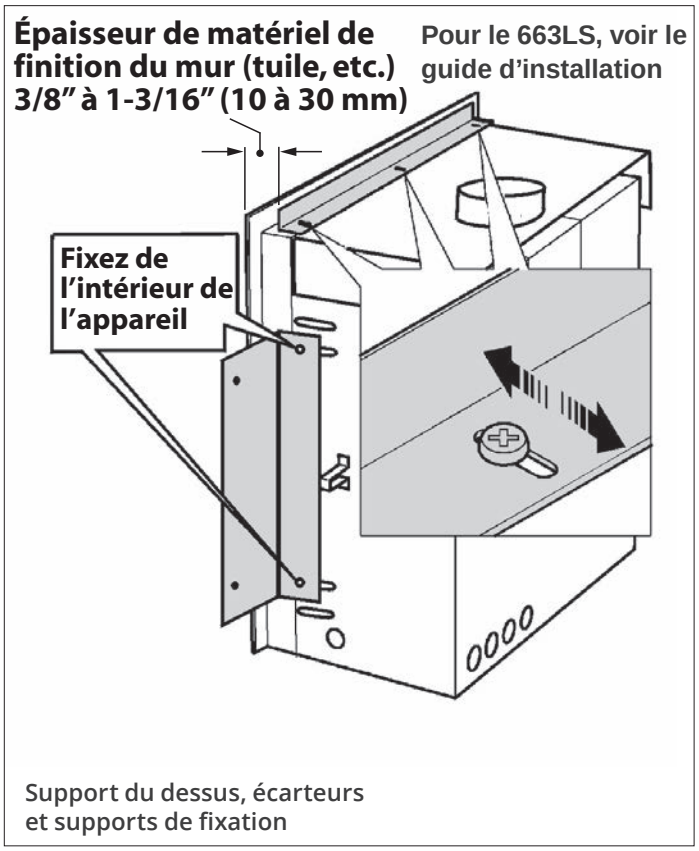

Support du dessus, écarteurs et supports de fixation

Installez les restricteurs d'air

La position des restricteurs d'air dépend de la configuration du système d'évacuation. Voir page 24 pour les détails sur la position des restricteurs.

1. Enlevez le couvercle du brûleur (2 vis).

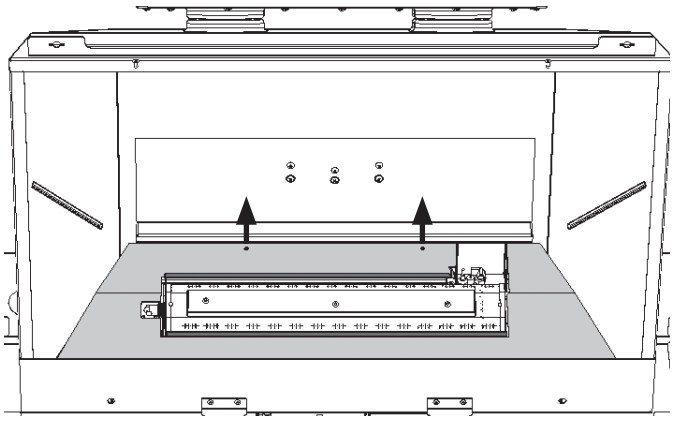

Enlevez le couvercle du brûleur

2. Enlevez le support du convercle du brûleur pour accéder aux orifices arrières où doivent être installés les restricteurs d'air (3 vis).

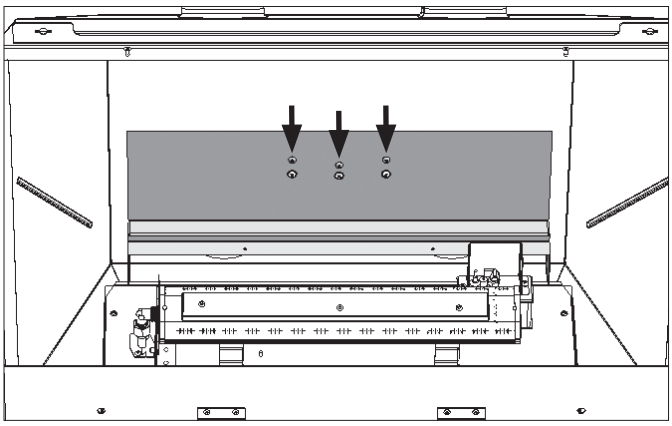

Enlevez le support du couvercle

3. Installez les restricteurs d'air tel qu'indiqué dans ce guide.
4. Réinstallez le support du couvercle du brûleur (3 vis).
5. Réinstallez le couvercle du brûleur (2 vis).

Installez l'appareil dans la charpente

1. Placez l'appareil dans la charpente.
2. Fixez les supports d'angle des côtés aux poutres avec 2 vis à bois (non fournies) de chaque côté. Le support d'angle du dessus devrait être adossé à la finition du mur sans toutefois être fixé à la charpente.
3. Vérifiez avec le propriétaire quelle sera la finition du mur. Si nécessaire, ajustez la position de l'appareil de façon à ce que la distance entre le devant de l'appareil et les supports d'angle puisse accommoder l'épaisseur de la finition du mur (i.e. tuile, etc.).

NOTE

Afin de permettre l'installation de la devanture et de la bordure, la **surface** de la finition du mur doit être égale ou doit dépasser légèrement le devant du foyer.

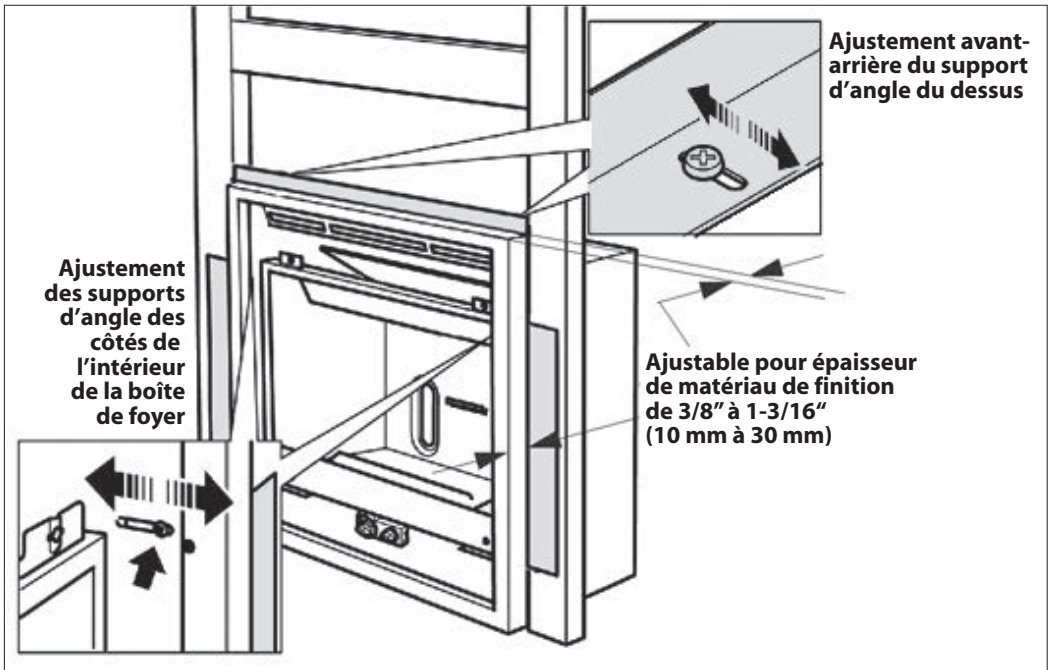

Ajustement pour la finition du mur

Branchez l'alimentation de gaz

Le point d'accès de la conduite d'entrée de gaz est située sur le côté gauche de l'appareil. La conduite de gaz devrait être branchée à la gauche de la soupape à gaz. La connexion est de 3/8" NPT (femelle).

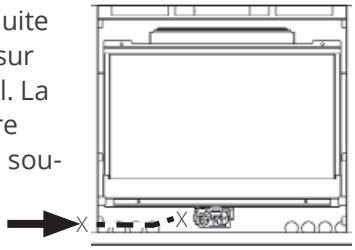

Si un ventilateur de circulation d'air doit être installé, notez que la conduite d'alimentation dans la caisse de l'appareil devra être à la même hauteur que le tuyau d'alimentation pour éviter le ventilateur. Si un robinet d'arrêt est installé, assurez-vous qu'il n'empiète pas sur le ventilateur.

Utilisez seulement de nouvelles conduite de fer noir, d'acier, d'acier inoxydable ondulé (CSST) ou de cuivre si acceptable—vérifiez les codes locaux. **Notez qu'aux États-Unis, les conduites de cuivre doivent être étamées aux fins de protection contre les composés sulfuriques.**

Le raccordement de deux conduites de gaz devrait être fait avec un raccord de métal double étanche ne nécessitant aucun produit ou joint d'étanchéité.

Le diamètre et l'installation de la conduite d'alimentation de gaz doivent être tels qu'ils permettent une alimentation de gaz suffisante pour répondre à la demande maximale de l'appareil sans perte indue de pression.

Les produits d'étanchéité utilisés doivent résister à l'action de tous les composants de gaz, y compris ceux du gaz propane. Les produits d'étanchéité doivent être appliqués légèrement sur les filetages mâles afin d'empêcher les excès de produit d'entrer dans la conduite de gaz.

Vérifiez la pression de la conduite d'alimentation pour détecter tout fuite de gaz.

L'appareil et son robinet d'arrêt doivent être débranchés du système d'alimentation de gaz durant toute vérification de pression de ce système lorsque la pression de vérification excède 1/2 lb/po2 (3,5 kPa).

L'appareil doit être isolé du système d'alimentation de gaz en fermant son robinet d'arrêt manuel durant toute vérification de pression de ce système lorsque la pression de vérification est égale ou inférieure à 1/2 lb/po2 (3,5 kPa).

Le fait de ne pas débrancher ou d'isoler l'appareil durant une vérification de presssion peut causer des dommages au régulateur ou au robinet. Si c'est le cas, communiquez avec votre détaillant.

La pression d'alimentation minimum est indiquée à la page 6 de ce guide.

Toutes les conduites et tous les raccords doivent être vérifiés pour détecter toute fuite de gaz suivant l'installation et l'entretien. Toutes les fuites doivent être corrigées immédiatement.

Lors d'une vérification pour détecter les fuites :

- Assurez-vous que l'appareil est en position d'arrêt.
- Ouvrez le robinet d'arrêt manuel.
- Vérifiez s'il y a des fuites en appliquant un détergent liquide ou une solution savonneuse sur tous les raccords. La formation de bulles indique une fuite de gaz.

⚠ AVERTISSEMENT

N'UTILISEZ JAMAIS une flamme vive pour vérifier s'il y a des fuites! Corrigez immédiatement toute fuite détectée.

La connexion de vérification de pression est montrée ci-dessous. Un régulateur intégré à la soupape contrôle la pression d'admission du brûleur. Les limites de pression appropriées sont indiquées au tableau de la page 6 de ce guide. La vérification de la pression devrait être faite avec le brûleur allumé et le thermostat à la position la plus élevée. Voir *Appendice A – Consignes d'allumage* à la page 54 pour tous les détails de la procédure.

Vérification de pression à la soupape

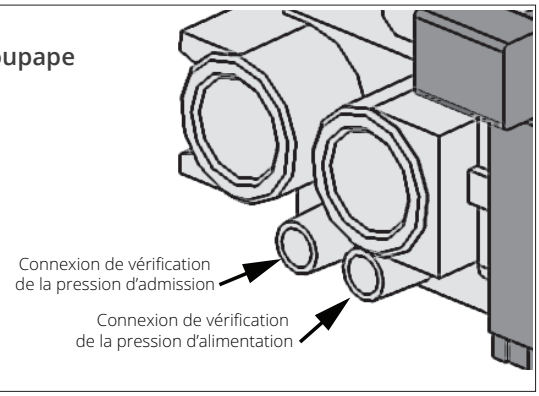

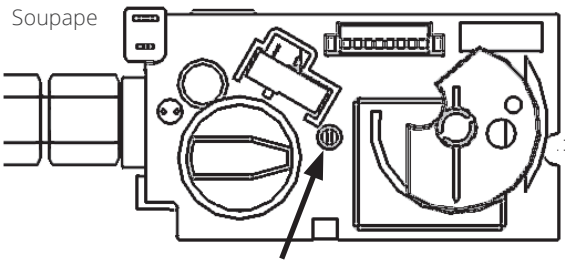

Panneaux intérieurs

Tous les panneaux intérieurs peuvent être installés de la manière suivante.

Déballez les panneaux en prenant soin de ne pas les endommager.

1. Placez le panneau arrière contre la paroi arrière de la boîte de foyer sur le rebord du support à bûches. Assurez-vous que le bord en biseau est en haut.
2. Inclinez le panneau gauche et insérez-le complètement dans la boîte de foyer derrière rebord du haut.

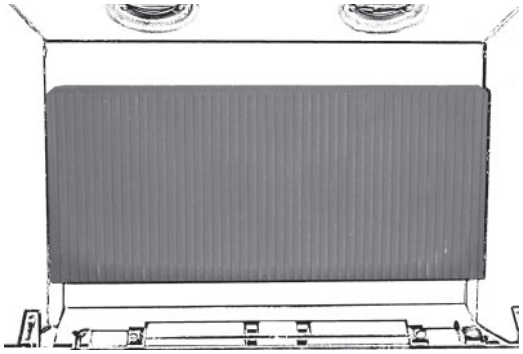

Placez le bas du panneau d'abord et le haut ensuite. Glissez le panneau le plus possible vers l'avant de la boîte de foyer.

3. Inclinez le panneau droit et insérez-le complètement dans la boîte de foyer derrière rebord du haut.

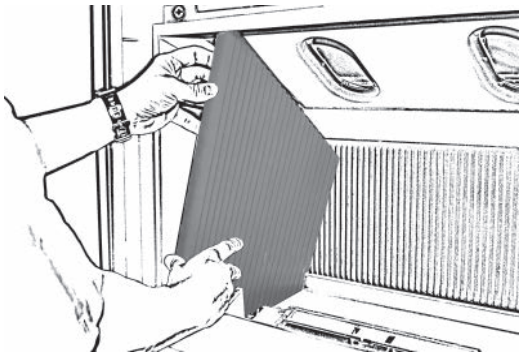

Placez le bas du panneau d'abord et le haut ensuite. Glissez le panneau le plus possible vers l'avant de la boîte de foyer.

4. Insérez le panneau du haut au-dessus du panneau gauche le plus en avant possible le long de la pente

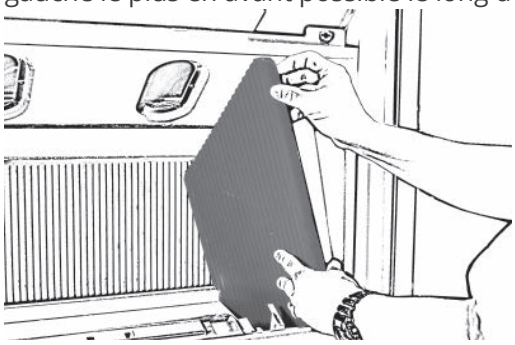

de la boîte de foyer. Pivotez l'autre côté du panneau du haut et insérez-le au-dessus du panneau droit. Glissez maintenant le panneau du haut le plus en arrière possible le long de la pente de la boîte de foyer

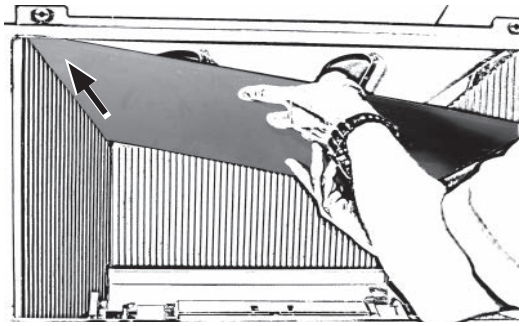

pour éliminer l'espace entre le panneau arrière et le panneau du haut et optimiser l'espace au-dessus du bord avant du panneau.

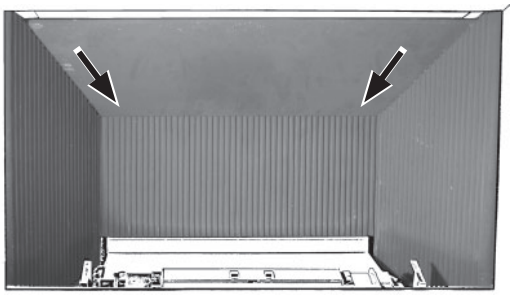

Bûches traditionnelles MF28VLSK

Pièces requises

- Ensemble Bûches traditionnelles, contenant :
  - 7 bûches
  - Braises, en sac
- Gants, si désirés (non inclus)

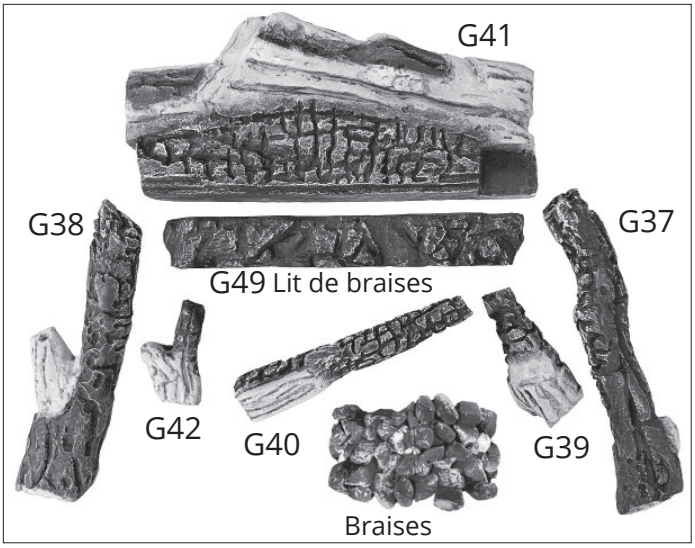

Installation

Retirez les bûches de leur emballage en prenant soin de ne pas les endommager. Installez les bûches selon les indications ci-dessous. **Il est impératif que les bûches soient installées selon les directives ci-dessous pour obtenir le rendement optimal du foyer.**

1. Placez une couche de braises devant le brûleur laissant un espace à chaque bout. Ajoutez des braises sur les côtés tel qu'indiqué.

2. Placez bûche G41 derrière le brûleur et glissez-la vers la droite contre l'aire de la veilleuse.

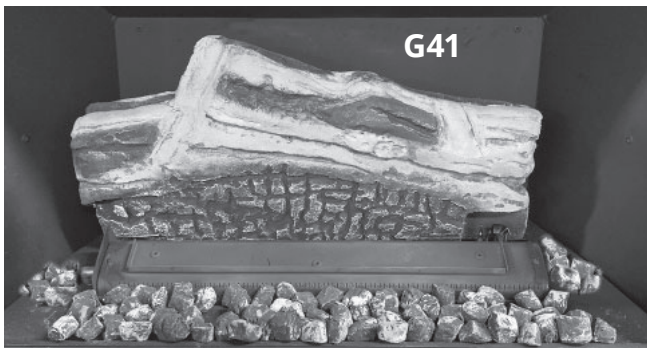

3. Placez le lit de braises G49 directement sur le brûleur, sa rainure en dessous sur la bordure verticale du brûleur. Glissez-le vers la gauche.

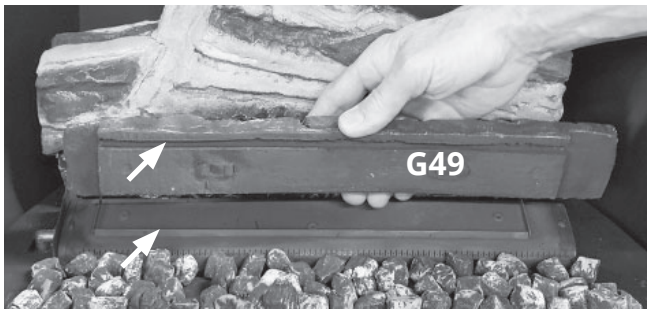

4. Placez G37, la partie plate de sa base sur la plate-forme, à droite des braises, et son autre bout dans l'encoche sur G41.

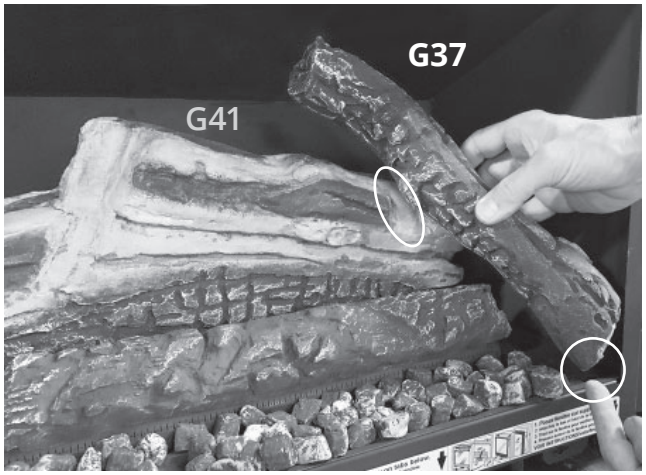

5. Placez G38, la partie plate de sa base sur la plate-forme à gauche des braises, et son autre bout dans l'encoche sur G41.

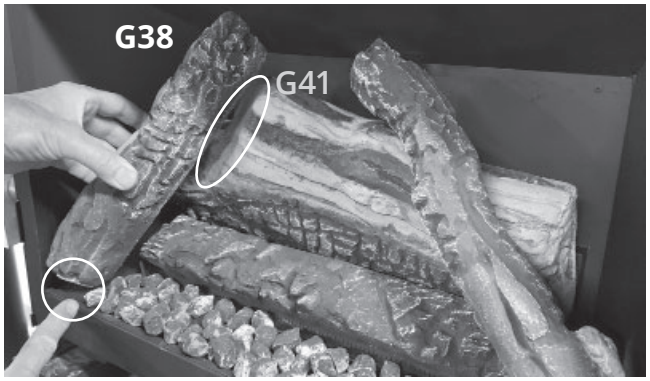

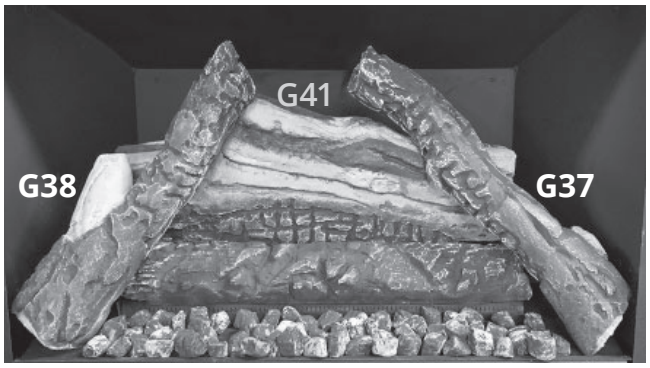

G37 et G38 installés

6. Placez G39, son bout large sur les braises et sa partie étroite sur le lit de braises G49.

7. Placez G40, son bout large sur les braises et son bout étroit dans l'encoche sur G39.

8. Placez G42, son bout large sur G40 et son bout étroit sur le lit de braises G49.
NOTEZ que les petites bûches G39, G40 et G42 NE TOUCHENT PAS la bûche arrière.

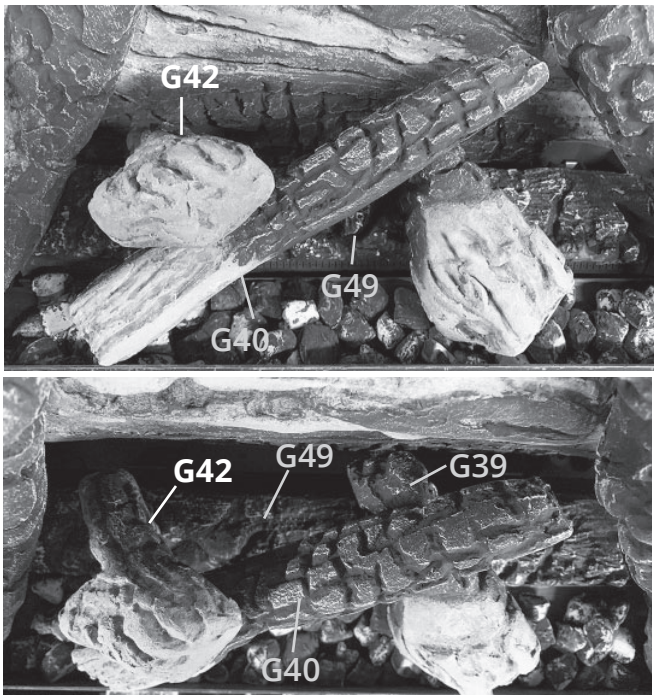

G39, G40, G42 installées, vues du haut. NOTEZ que ces 3 bûches NE TOUCHENT PAS la bûhe arrière.

9. Si désiré, ajoutez des braises à la base des longues bûches G37 et G38 pour couvrir la plaque de métal, tel qu'illustré ci-dessous.

MF28VLSK Bûches traditionnelles installées

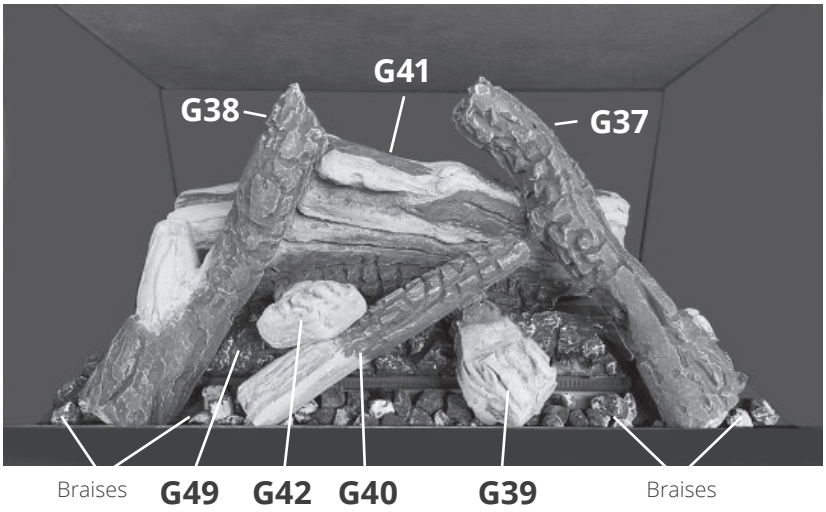

Bois de grève MF28VDWK

Pièces requises

- Ensemble Bois de grève contenant :
  - 8 bûches
  - 3 galets
- Gants, si désiré (not included)

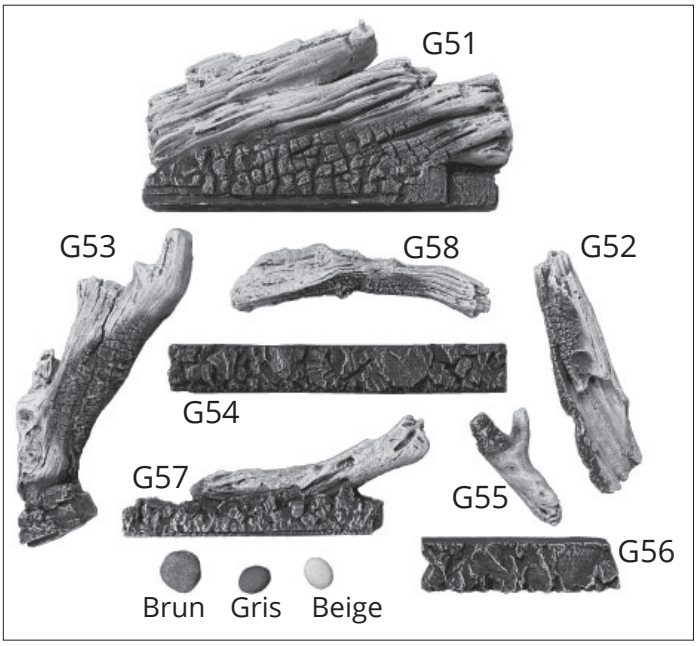

Installation

Déballez les bûches en prenant soin de ne pas les endommager. Installez les bûches tel qu'indiqué ci-dessous. **Il est essentiel que les bûches soient installées selon ces directives pour obtenir le rendement optimal du foyer.**

1. Placez bûche G51 derrière le brûleur et glissez-la vers la droite contre l'aire de la veilleuse.

2. Placez le lit de braises G54 directement sur le brûleur, sa rainure en dessous sur la bordure verticale du brûleur. Glissez-le vers la gauche.

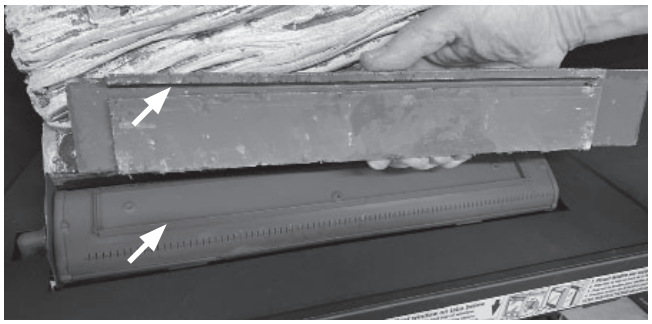

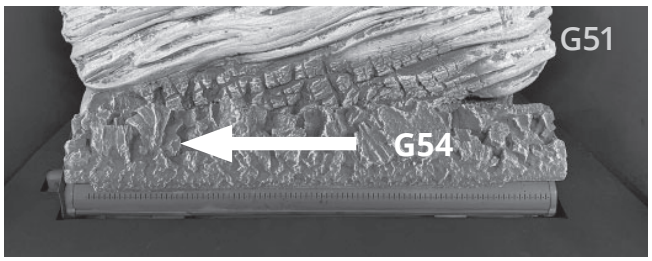

3. Placez G53, sa base contre le bord de la boîte de foyer et son autre bout sur la partie en saillie de G51.

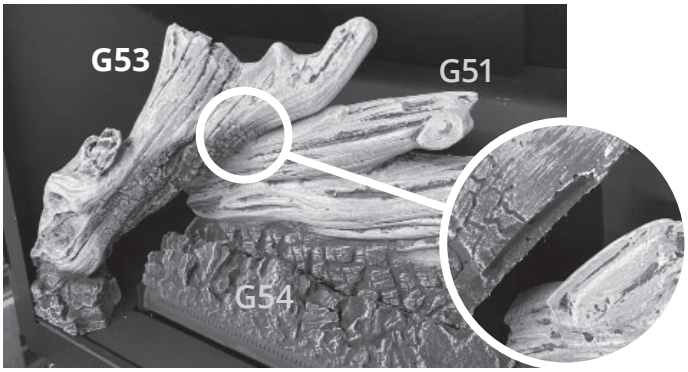

4. Placez G57 en l'aboutant à la base de G53 le long du bord avant de la boîte de foyer.

5. Placez G56 en l'aboutant à la base de braises G57 le long du bord avant de la boîte de foyer.

6. Placez la base de G52 dans l'encoche de G56 et son autre bout dans l'encoche de G51.

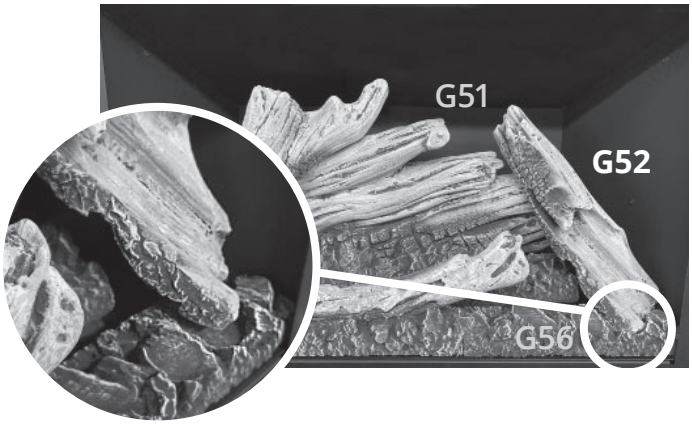

7. Placez G55 dans l'encoche de G56 et posez son bout 'Y' sur le lit de braises. G57 couvre en partie G55.

8. Placez la base de G58 dans l'encoche sur G57 et son autre bout sur la cheville de G51.

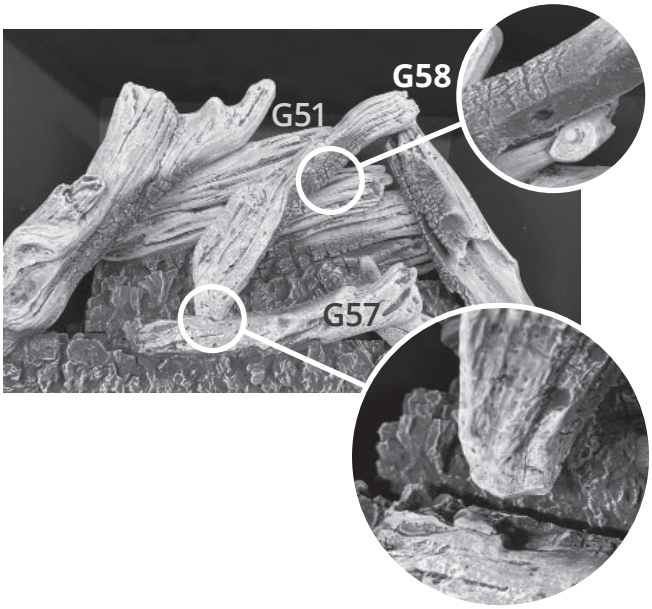

9. Placez les galets dans les encoches sur G56 et G57 tel qu'indiqué.

MF28VDWK—Bois de grève installés

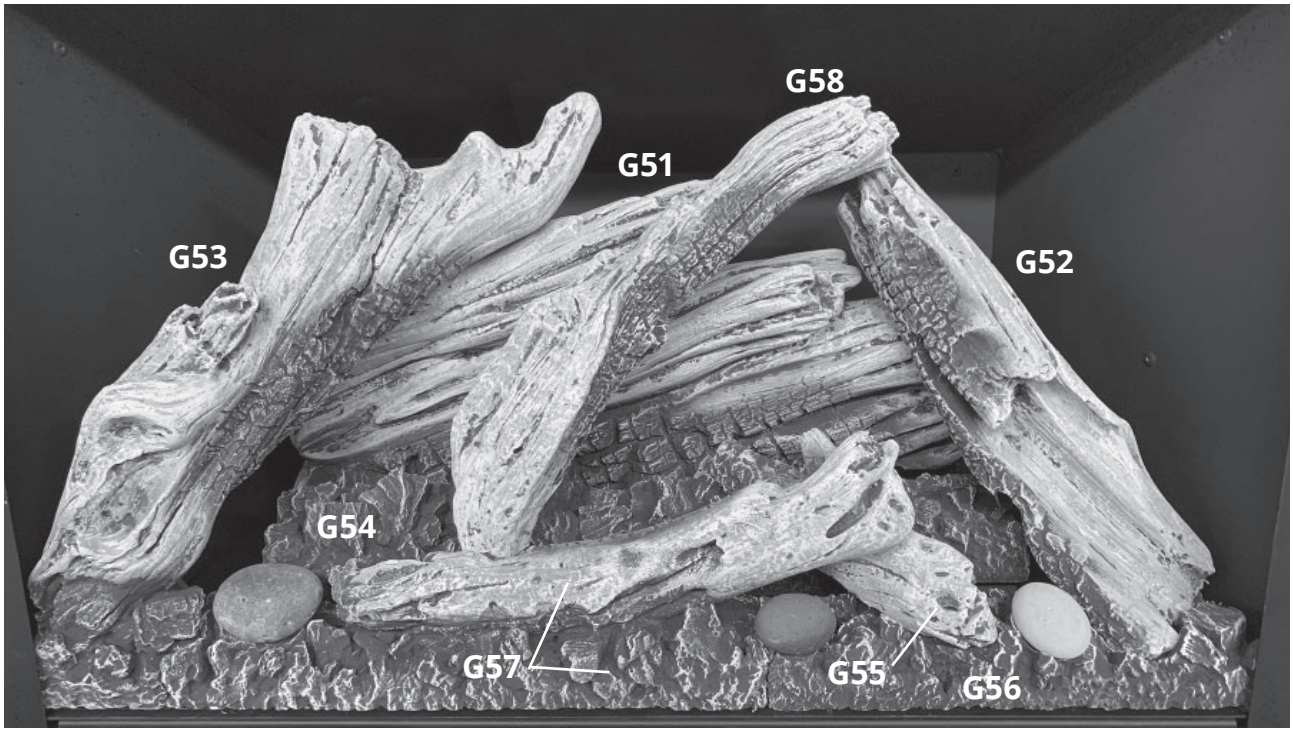

Bûches de bouleau MF28VBLK

Pièces requiese

- Ensemble Bûches de bouleau, contenant :
  - 7 bûches
  - Braises, en sac
- Gants, si désirés (non inclus)

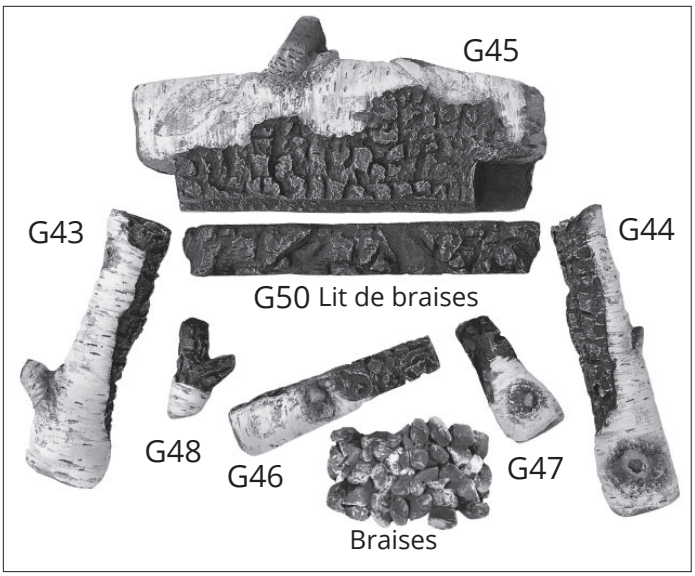

Installation

Retirez les bûches de leur emballage en prenant soin de ne pas les endommager. Installez les bûches selon les indications ci-dessous. **Il est essentiel que les bûches soient installées selon les directives ci-dessous pour obtenir le rendement optimal du foyer.**

1. Placez une couche de braises devant le brûleur laissant un espace à chaque bout. Ajoutez des braises sur les côtés tel qu'indiqué.

2. Placez bûche G45 derrière le brûleur et glissez-la vers la droite contre l'aire de la veilleuse.

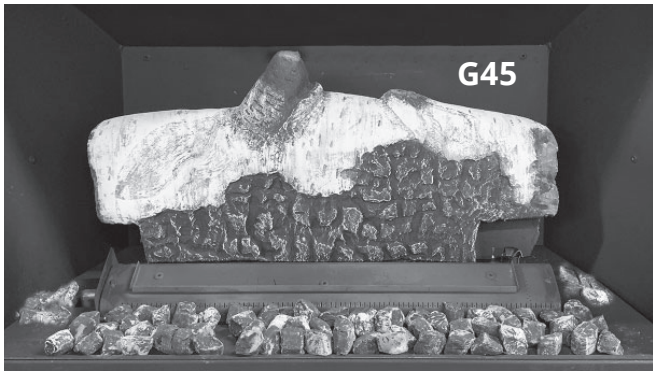

3. Placez le lit de braises G50 directement sur le brûleur, sa rainure en dessous sur la bordure verticale du brûleur. Glissez-le vers la gauche.

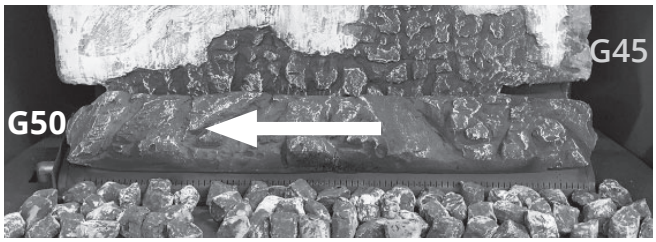

4. Placez G44, la partie plate de sa base sur la plate-forme, à droite des braises, et son autre bout dans l'encoche sur G45.

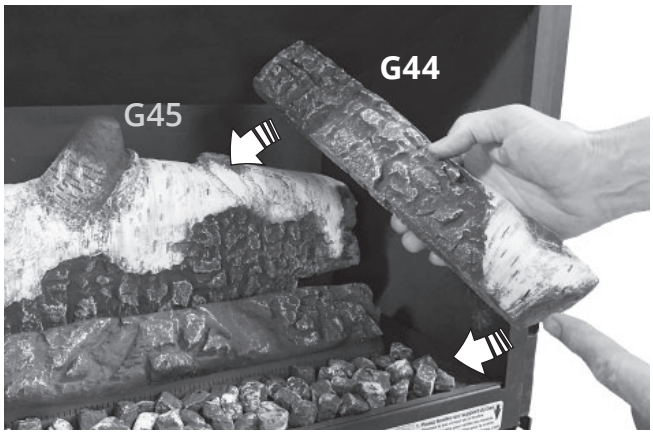

5. Placez G43, la partie plate de sa base sur la plate-forme à gauche des braises, et son autre bout dans l'encoche sur G45.

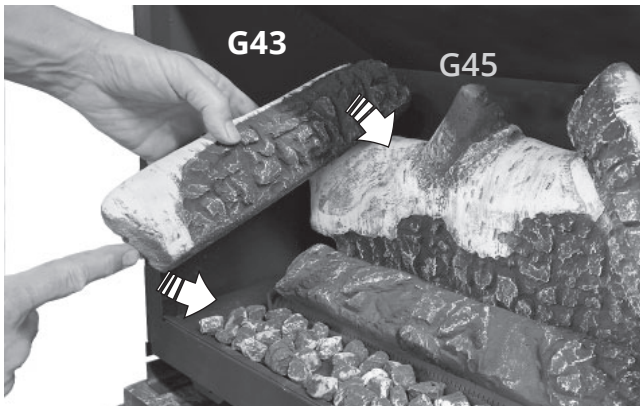

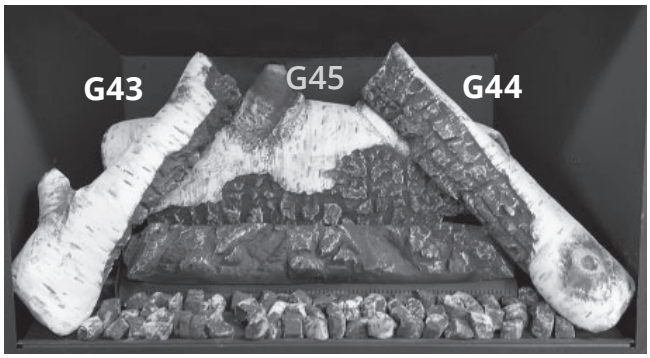

G43 et G44 installés

6. Placez G47, son bout large sur les braises et sa partie étroite dans l'encoche sur le lit de braises G50.

7. Placez G46, son bout large sur les braises et son bout étroit dans l'encoche sur G47.

8. Placez G48, son bout large sur G46 et son bout étroit sur le lit de braises G50.

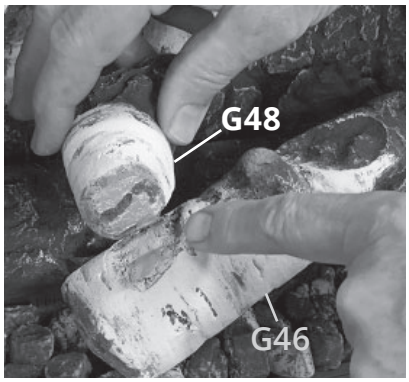

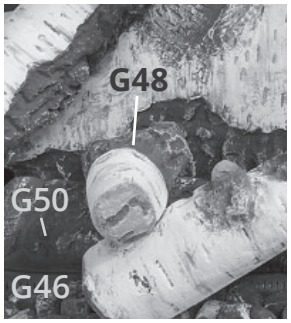

9. Si désiré, ajoutez des braises à la base des longues bûches G43 et G44 pour couvrir la plaque de métal, tel qu'illustré ci-dessous

MF28VBLK Bûches de bouleau installées

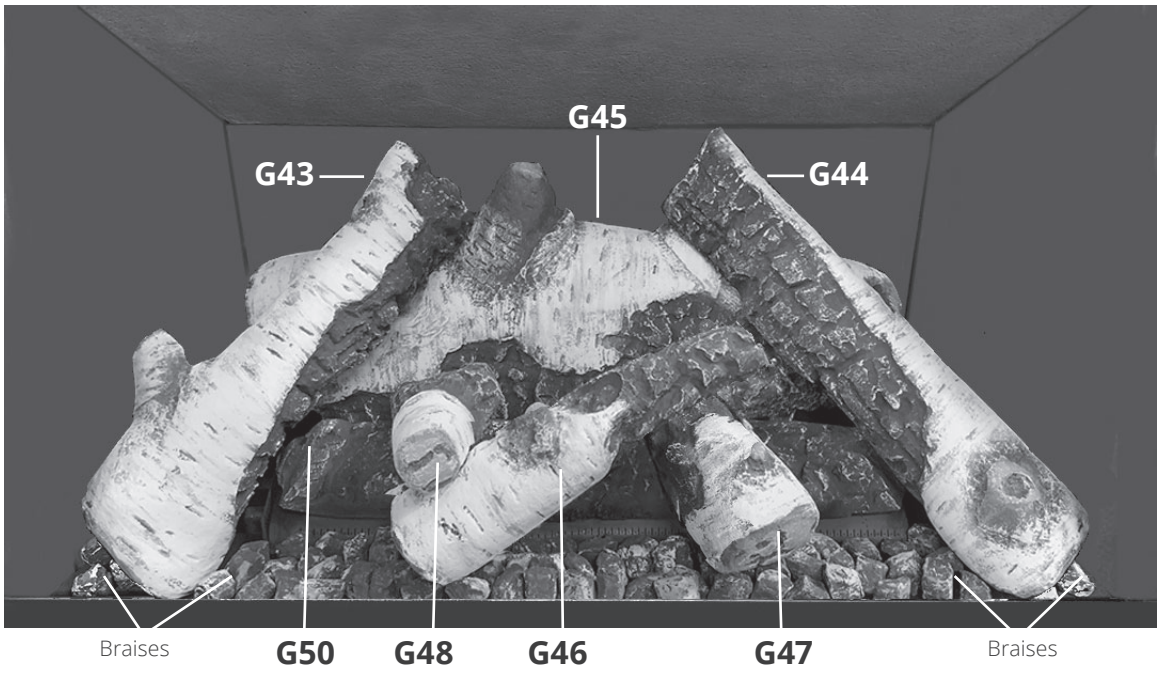

Réinstallez et vérifiez la fenêtre

1. Replacez la fenêtre et vissez bien les deux boulons du bas.
2. Replacez les deux boulons du haut de la fenêtre, les tournant à 90 degrés.
3. Tirez le haut de la fenêtre et relâchez-le afin de vérifier que le mécanisme à ressort fonctionne bien.
4. De même, vérifiez le bas de la fenêtre en le tirant et le relâchant.

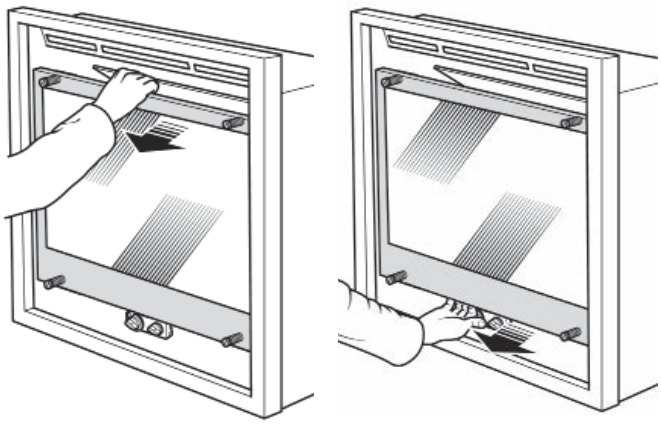

5. Appuyez fermement sur le pourtour du cadre de la fenêtre pour vous assurer que la fenêtre est bien scellée à la boîte de foyer.

⚠ AVERTISSEMENT

La fenêtre doit être installée correctement, attachée et scellée après avoir été enlevée. Une installation fautive peut causer des blessures sérieuses et/ou des dommages à l'appareil.

Pour une opération sécuritaire :

- **Assurez-vous que la fenêtre soit bien installée;**
- **Assurez-vous que les boulons soient bien accrochés aux languettes du cadre de fenêtre;**
- **Tirez le haut et le bas de la fenêtre et relâchez-les pour vous assurer que le mécanisme à ressort fonctionne bien;**
- **Assurez-vous que la fenêtre soit bien scellée à la boîte de foyer avant d'utiliser le foyer.**

⚠ AVERTISSEMENT

Une installation incorrecte de la fenêtre peut :

- **Causer la fuite de monoxide de carbone.**
- **Affecter le rendement du foyer.**
- **Endommager les pièces.**
- **Causer la surchauffe résultant en des conditions dangeureuses.**

Les dommages causés par l'installation fautive de la fenêtre ne sont pas couverts par la garantie Valor.

Installez la plaquette de sécurité

Une plaquette de sécurité est installée sur la vitre du foyer au coin inférieur gauche de la fenêtre. Le texte visible de la plaquette est en anglais.

Pour voir le texte en français, insérez délicatement la lame d'un petit tourne-vis sous le repli supérieur à l'arrière de la plaquette et soulevez la plaquette vers le haut pour la sortir du cadre de fenêtre. Tournez-la pour voir le texte français et réinsérez-la entre la vitre et le cadre de fenêtre (toujours sur le côté extérieur de la fenêtre).

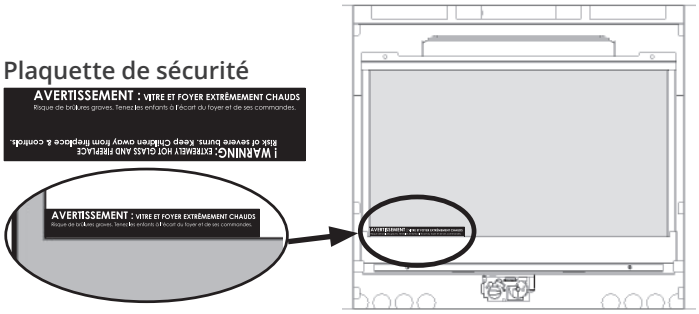

Installez le porte-piles

Les piles de la télécommande doivent être installées dans un porte-piles branché au récepteur et dans la manette avant de les synchronizer pour opérer le foyer.

1. Sortez le récepteur de sous la boîte de foyer.
2. Le porte-piles et son fil sont fournis avec l'appareil mais ne sont pas installés. Insérez des 4 piles **alcalines** 1,5 V dans le porte-piles et 1 pile **alcaline** de 9 V dans la manette.

3. Branchez le câble au récepteur tel qu'indiqué.

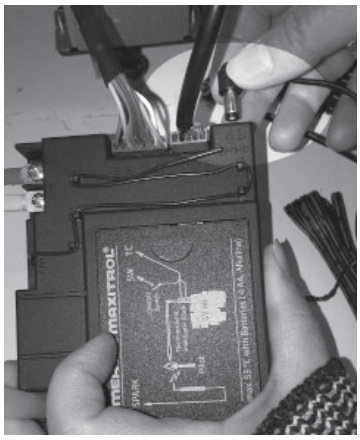

4. Branchez la connexion à pression au porte-piles du récepteur.

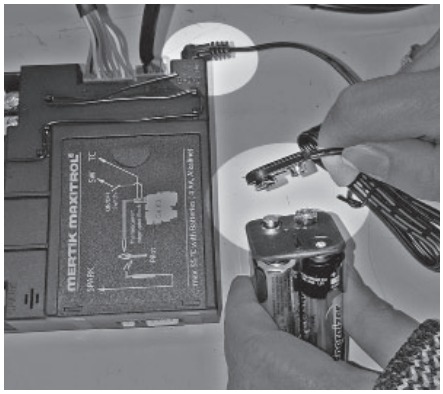

5. Placez le récepteur et le porte-piles sous la boîte de foyer (position peut varier).

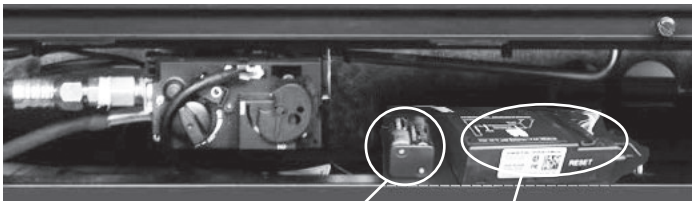

6. Utilisez une attache résistante à la chaleur pour rassembler les fils.

⚠ Mise en garde

NE PAS LAISSER le fil du porte-piles toucher le dessous de lal plaque du brûleur car il pourrait fondre.

Initialisation de la télécommande

Synchronisez la télécommande

Le récepteur et la manette du système de télécommande doivent être initialement synchronisés.

1. Placez une pile **alcaline** de 9 V dans la manette si cela n'est déjà fait.
2. Identifiez le bouton RESET sur le devant du récepteur.
3. À l'aide d'un objet étroit, pressez et maintenez le bouton RESET jusqu'à ce que un court et un long bips se fassent entendre. Relâchez le bouton après le long bip.
4. Dans les 20 secondes suivantes, pressez sur le bouton de petite flamme sur la manette jusqu'à ce que vous entendiez deux courts bips confirmant la synchronisation.
   Si vous entendez un long bip, cela indique que la synchronisation n'a pas été faite ou que la connexion des fils n'est pas correcte.

La télécommande est maintenant prête à être utilisée. Cette procédure n'est effectuée qu'une seule fois avant d'utiliser la télécommande. La synchronisation n'est pas affectée par le changement des piles.

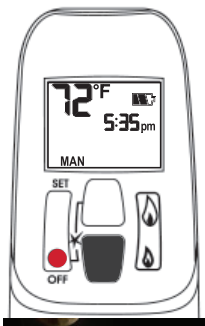

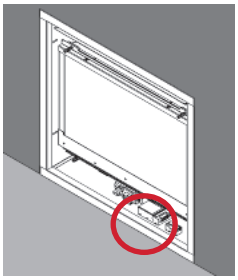

Vérifiez l'opération

À l'aide de la télécommande, augmentez et diminuez la hauteur des flammes pour vous assurer que la portée maximale des réglages fonctionne bien—voir *Appendice B – Télécommande* aux pages 55–58.

Réglez l'aération

Allumez le foyer et laissez-le réchauffer pendant 10 à 15 minutes afin d'évaluer la disposition visuelle des flammes. Le brûleur est muni d'un obturateur réglable permettant le contrôle de l'aération primaire. L'obturateur est réglé à un certain degré d'aération par le manufacturier lors de la fabrication. Ce réglage donnera le rendement optimal pour la majorité des installations.

Dépendamment du lit d'alimentation utilisé, de l'altitude et autres considérations, l'aspect des flammes peut être amélioré en changeant le réglage de l'aération. La nécessité de changer le réglage devrait être déterminée seulement après avoir fait fonctionner l'appareil avec le lit d'alimentation, les panneaux, la fenêtre installés et après avoir évalué l'aspect des flammes suivant un réchauffement de 15 minutes.

L'augmentation de l'aération (ouvert) rendra les flammes plus transparentes et bleues et le rougeoiement des éléments de céramique sera plus apparent.

La réduction de l'aération (fermé) rendra les flammes plus jaunes ou oranges et le rougeoiement des éléments de céramique sera moins apparent.

Trop peu d'aération peut causer la formation de carbone noir sur les bûches ou sur le panneau de céramique du haut et tomber dans la boîte de foyer. Peut aussi causer des taches de carbone ou de suie sur la sortie d'évacuation et sur le mur extérieur autour de la sortie. Le fabricant n'est pas responsable des dommages causés si l'aération est trop réduite.

Aération du brûleur

Le levier d'aération est situé sous la boîte de foyer au-dessus du tuyau à gaz.

Pour y accéder, enlevez le pare-étincelle, la devanture ou le panneau du bas et réglez selon l'image ci-dessous.

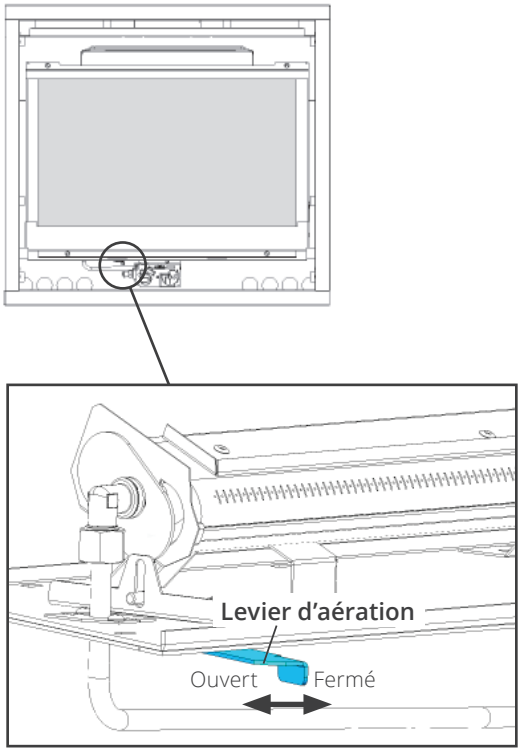

Installez la bordure et le pare-étincelles

Installez au foyer la devanture et la bordure choisies par le consommateur. Installez également le pare-étincelles fourni avec la devanture ou la bordure.

Montrez au consommateur comment enlever la devanture ou la bordure pour accéder aux commandes du foyer.

Suivez les directives fournies avec la bordure et laissez ces directives au consommateur pour consultation ultérieure.

Installez le support mural de manette

La télécommande inclut un suppport mural pour sa manette. L'installation du support est offerte si le consommateur le désire. Pour installer le support, décidez de l'endroit où il devra être situé et installez-le avec la quincaillerie fournie avec le kit. Consultez le schéma ci-contre pour connaître les installations possibles. Prenez note que le support peut être fixé à la base d'une plaque d'interrupteur déjà installée.

IMPORTANT. L'endroit où sera rangée la manette est important afin d'assurer la température constante. Nous recommandons que la manette soit située entre 3 et 15 pieds (0,9 à 4,6 m) de l'appareil mais pas directement au-dessus. Également, il est important de ne pas ranger la manette près d'une source de chaleur ou en contact direct avec le soleil; ceci affecterait son détecteur de température.

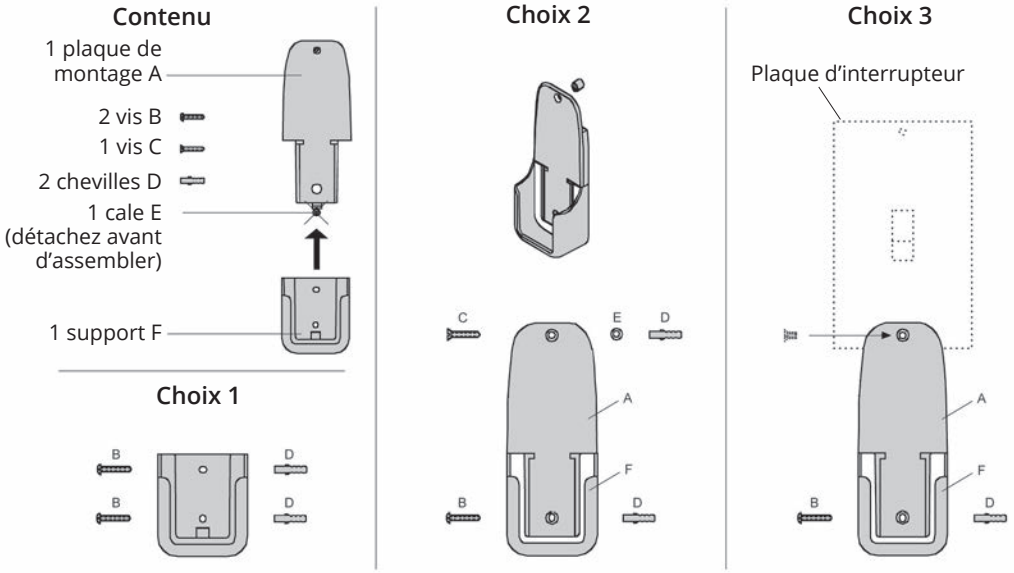

Schéma des connexions

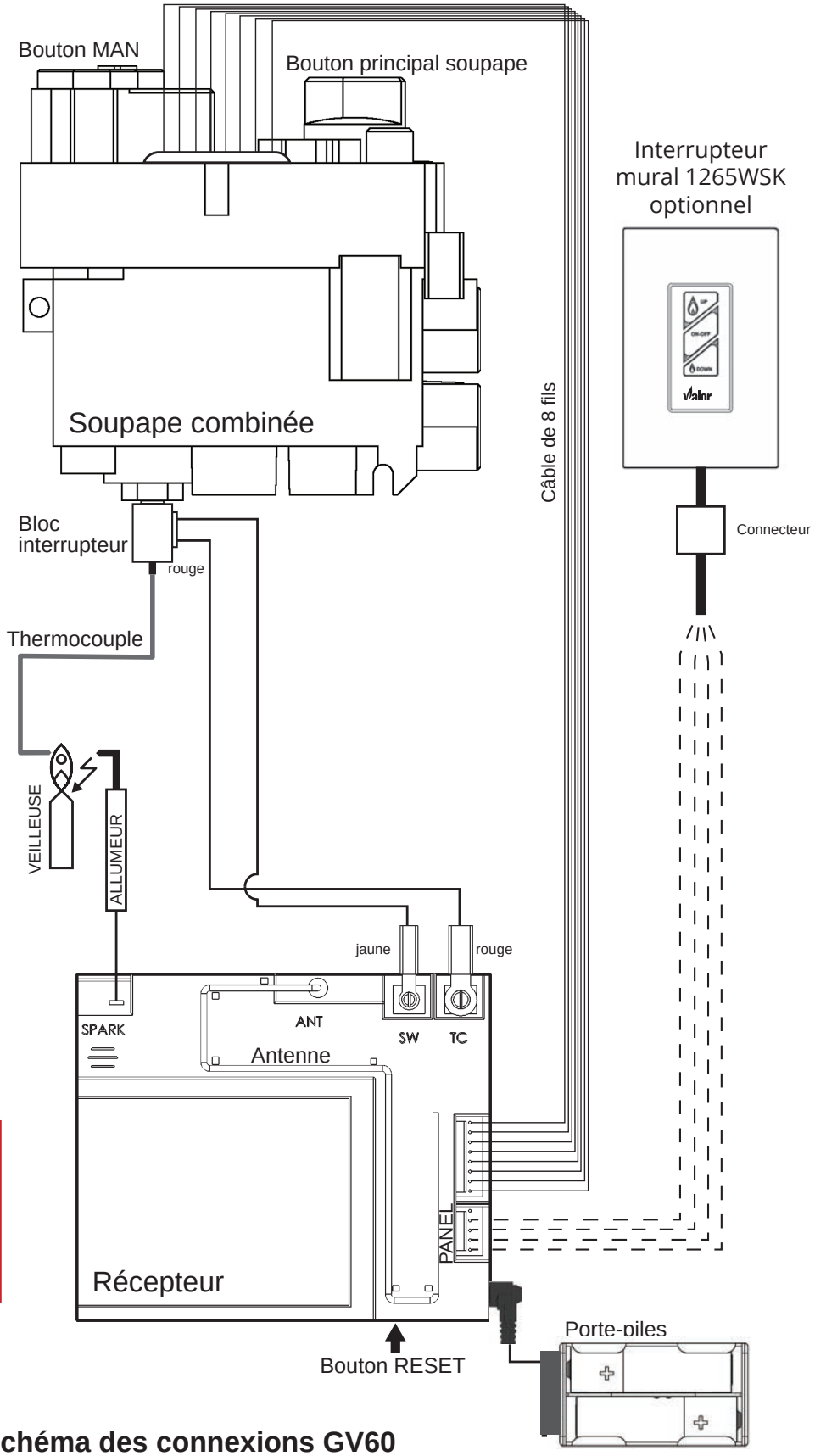

AVERTISSEMENT

AUCUNE CONNEXION ÉLECTRIQUE PERMISE pour installations à l'extérieur!

Schéma des connexions GV60

Commonwealth du Massachusetts

Exigences relatives à l'installation de détecteurs de monoxyde de carbone et à l'affichage aux sorties d'évacuation pour l'État du Massachusetts

Les exigences suivantes s'appliquent à tous les appareils à gaz à évacuation par sortie horizontale au mur installés dans une habitation, édifice ou structure utilisés en tout ou en partie à des fins résidentielles, incluant les propriétés du Commonwealth, et lorsque la sortie d'évacuation est placée à moins de sept (7) pieds au-dessus du niveau du sol, incluant mais non limité aux terrasses et porches :

1. INSTALLATION DE DÉTECTEURS DE MONOXYDE DE CARBONE. Au moment de l'installation d'un appareil à gaz à évacuation par sortie horizontale au mur, le plombier ou le technicien du gaz faisant l'installation doit s'assurer qu'un détecteur de monoxyde de carbone muni d'une alarme et d'une pile de secours est installé et raccordé à un circuit électrique par raccordement fixe sur le même étage sur lequel l'appareil à gaz doit être installé. De plus, le plombier ou technicien du gaz faisant l'installation doit s'assurer qu'un détecteur de monoxyde de carbone muni d'une alarme et à raccordement fixe ou à pile se trouve sur chacun des étages de l'habitation, édifice ou structure dans lequel l'appareil à gaz doit être installé. Le propriétaire de l'habitation, édifice ou structure est responsable de retenir les services de professionels qualifiés et agréés pour l'installation de détecteurs de monoxyde de carbone à raccordement fixe.

a. Dans le cas ou l'appareil à gaz à évacuation par sortie horizontale au mur serait installé dans un espace restreint ou un grenier, le détecteur de monoxyde de carbone à raccordement fixe muni d'une alarme et d'une pile de secours peut être installé à l'étage adjacent.

b. Dans le cas ou le propriétaire ne peut répondre aux exigences pour cette subdivision au moment de l'installation, il a trente (30) jours pour satisfaire aux conditions énoncées ci-dessus et doit, pendant la période en question de trente (30) jours, faire installer un détecteur de monoxyde de carbone muni d'une alarme et fonctionnant à piles.

2. DÉTECTEURS DE MONOXYDE DE CARBONE HOMOLOGUÉS. Tous les détecteurs de monoxyde de carbone requis par les présentes doivent répondrent aux exigences de NFPA 720 et doivent être homologués IAS et classifiés selon ANSI/UL 2034.

3. AFFICHAGE. Une plaque d'identification en métal ou plastique doit être fixée de façon permanente à l'extérieur de l'édifice à une hauteur minimale de huit (8) pieds au-dessus du niveau du sol et aligné avec la sortie d'évacuation d'un appareil à gaz à évacuation avec sortie horizontale au mur. Le texte suivant doit être imprimé sur la plaque, en caractères d'au moins un demi (1/2) pouce de hauteur, "GAS VENT DIRECTLY BELOW. KEEP CLEAR OF ALL OBSTRUCTIONS".

4. INSPECTION. L'installation d'un appareil à gaz à sortie d'évacuation horizontale au mur ne peut être approuvée par l'État ou l'inspecteur de gaz local à moins que l'inpecteur, lors de l'inspection, constate l'installation de détecteurs de monoxyde de carbone et de l'affichage tels qu'exigés par le 248 CMR 5.08(2)(a)1 à 4.

(b) EXEMPTIONS : Les exigences du règlement 248 CMR 5.08(2)(a)1 à 4 ne s'appliquent pas aux appareils suivants :

1. Les appareils listés au chapitre 10 intitulé "Equipment Not Required To Be Vented" dans l'édition courante du NFPA 54 tel qu'adopté par le Conseil; et

2. Un appareil à gaz avec sortie horizontale au mur homologué *Product Approved* et installé dans une pièce ou structure separée d'une habitation, édifice ou structure, utilisés en tout ou en partie à des fins résidentielles.

(c) EXIGENCES POUR LE FABRICANT—FOURNISSANT LE SYSTÈME D'ÉVACUATION POUR APPAREILS À GAZ. Lorsque le fabricant d'un appareil à gaz avec sortie horizontale au mur homologué *Product Approved* fournit une configuration de système d'évacuation ou des accessoires d'évacuation avec l'appareil, les instructions fournies par le fabricant pour l'installation de l'appareil et du système d'évacuation doivent inclure :

1. Des instructions détaillées sur la configuration du système d'évacuation ou sur les accessoires d'évacuation; et

Commonwealth du Massachusetts

2. Un liste complète des pièces requises par la configuration du système d'évacuation ou par le système d'évacuation.

(d) EXIGENCES POUR LE FABRICANT—NE FOURNISSANT PAS LA CONFIGURATION OU LE SYSTÈME D'ÉVACUATION. Lorsque le fabricant d'un appareil à gaz avec sortie horizontale au mur homologué *Product Approved* ne fournit pas les pièces pour l'évacuation des gaz de combustion mais identifie un "système d'évacuation spécial", les exigences suivantes doivent être remplies par le fabricant :

1. Les instructions relatives au "système d'évacuation spécial" doivent être incluses avec les instructions d'installation de l'appareil; et

2. Le "système d'évacuation spécial" doit être homologué *Product Approved* par le Conseil et les instructions du système doivent inclure une liste de pièces et des instructions d'installation détaillées.

(e) Une copie des instructions d'installation de l'appareil à gaz avec sortie horizontale au mur homologué *Product Approved*, des instructions pour le système d'évacuation, des listes de pièces pour les instructions d'évacuation et/ou des instructions de la configuration du système d'évacuation doivent être conservées avec l'appareil lorsque l'installation est complétée.

[Traduction]

Appendice A – Consignes d'allumage

POUR VOTRE SÉCURITÉ, LIRE AVANT D'ALLUMER

AVERTISSEMENT : Quiconque ne respecte pas à la lettre les instructions dans la présente notice risque de déclencher un incendie ou une explosion entraînant des dommages, des blessures ou la mort.

A. Cet appareil possède une veilleuse qui doit être allumée par télécommande ou à la main. Suivez ces instructions à la lettre. Pour économiser l'énergie, éteignez la veilleuse lorsque vous n'utilisez pas l'appareil pendant un certain temps.

B. AVANT DE FAIRE FONCTIONNER, reniflez tout autour de l'appareil pour déceler une odeur de gaz. Reniflez près du plancher, car certains gaz sont plus lourds que l'air et peuvent s'accumuler au niveau du sol.
QUE FAIRE SI VOUS SENTEZ UNE ODEUR DE GAZ

- Ne pas tenter d'allumer l'appareil.
- Ne touchez à aucun interrupteur; ne pas vous servir des téléphones se trouvant dans le bâtiment.
- Appelez immédiatement votre fournisseur de gaz depuis un voisin. Suivez les instructions du fournisseur.
- Si vous ne pouvez rejoindre le fournisseur, appelez le service des incendies.

C. N'utilisez pas cet appareil s'il a été plongé dans l'eau, même partiellement. Faites inspecter l'appareil par un technicien qualifié et remplacez toute partie du système de contrôle et toute commande qui ont été plongées dans l'eau.

D. Ne poussez ou tournez le bouton d'admission du gaz qu'à la main. Ne jamais employer d'outil à cette fin. Si le bouton reste coincé, ne tentez pas de le réparer; appelez un technicien qualifié. Quiconque tente de forcer le bouton ou de le réparer peut provoquer une explosion ou un incendie.

INSTRUCTIONS DE MISE EN MARCHE

1. ARRÊTEZ! Lisez les instructions de sécurité ci-dessus.
2. Cet appareil est équipé d'une veilleuse sur demande qui s'éteint après 7 heures en l'absence d'activité.
3. POUR COUPER L'ALIMENTATION DE GAZ, éteignez la soupape en appuyant momentanément sur le bouton OFF (ARRÊT) (●) (1a) ou le bouton ⏻ (1b) selon la manette de télécommande.

- Attendez cinq (5) minutes pour laisser échapper tout le gaz. Vérifiez autour de l'appareil et près du plancher s'il y a une odeur de gaz. Si c'est le cas, ARRÊTEZ! Passez à l'étape B des mesures de sécurité ci-dessus. S'il n'y a pas d'odeur de gaz, passez à l'étape suivante.

4. ALLUMAGE AUTOMATIQUE. Mettez le bouton MAN en position ON (Fig. 2,A). (Assurez-vous que le bouton d'admission du gaz soit à OFF (ARRÊT) (antihoraire jusqu'au bout ↻). Repérez la veilleuse dans la boîte de foyer (Fig. 4).

- Sur la télécommande, appuyez en même temps et tenez les boutons 'OFF' ● et 🔥 (grande flamme) (1a), OU appuyez et tenez le bouton ⏻ (1b); un court signal sonore indique que l'allumage commence. D'autres signaux sonores indiquent que l'allumage est en cours.
- Quand la veilleuse est allumée, le bouton d'admission du gaz (Fig. 2, B) tournera automatiquement au réglage le plus haut. Appuyez sur 🔥 (petite flamme)(1a) ou ▼ (1b) sur la télécommande réduire la hauteur des flammes.

5. ALLUMAGE MANUEL : Bouton MAN en position MAN (Fig. 3, A).
Avec la fenêtre enlevée, repérez la veilleuse dans la boîte de foyer (Fig. 4).• ;

- Réglez le bouton d'admission du gaz en position OFF (antihoraire jusqu'au bout ↻) (Fig. 3, B);
- Avec un outil pointu comme un petit tournevis, pressez et tenez le piston manuel de veilleuse pour établir l'apport de gaz à la veilleuse (Fig. 3, C);
- Sans le relâcher, allumez la veilleuse avec une allumette (Fig. 4, 5).
- Continuez de presser le piston manuel de veilleuse pour environ 10 secondes (Fig. 3,C); relâchez et la veilleuse devrait rester allumée.
- Si la veilleuse ne reste pas allumée après plusieurs essais, tournez le bouton du gaz à "OFF" (sens antihoraire jusqu'au bout ↻) et appelez votre agent de service ou votre fournisseur de gaz.
- Une fois la veilleuse allumée, replacez la fenêtre et mettez le bouton MAN à ON (1/4 de tour antihoraire ↺); tournez le bouton du gaz vers le haut (↺) ou le bas (↻) manuellement (Fig. 2, B) ou utilisez les boutons de flammes (🔥) (🔥) (1a) ou les flèches (▼) (▲) (1b) sur la télécommande pour les régler.

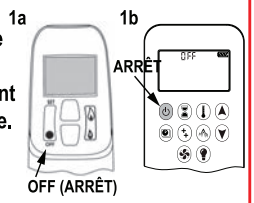

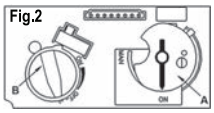

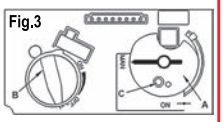

Fig.4 (3 versions montrées)

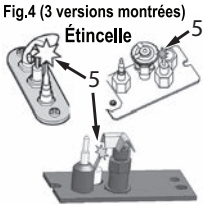

COMMENT COUPER L'ADMISSION DE GAZ À L'APPAREIL

ARRÊT AUTOMATIQUE (avec la télécommande) :

Appuyez et tenez le bouton petite flamme 🔥 (1a) ou flèche descendante ▼ (1b) pour couper l'admission de gaz au brûleur. Appuyez momentanément sur les boutons "OFF" ● (1a) ou ⏻ (1b) sur la manette pour éteindre l'appareil, incluant la flamme de la veilleuse.

NE PAS RETIRER DU FOYER 4009565-01

Appendice B – Télécommande

Fréquence radio

315 MHz pour les États-Unis et pour le Canada.
Le présent appareil est conforme aux CNR d'Industrie Canada applicables aux appareils radio exempts de licence. L'exploitation est autorisée aux deux conditions suivantes :
(1) l'appareil ne doit pas produire de brouillage, et
(2) l'usager de l'appareil doit accepter tout brouillage radioélectrique subi, même si le brouillage est susceptible d'en compromettre le fonctionnement.

NOTE : Avant d'utiliser la télécommande pour la première fois, le récepteur et la manette doivent être synchronisés. Consultez la section *Synchronisez la télécommande* à la page 48 de ce guide.
IMPORTANT : *AVANT DE COMMENCER, notez que pour ce système, le réglage de l'heure, de la température et de la fonction automatique Marche-Arrêt* ***ne peuvent être faits que lorsque la fonction désirée clignote sur l'écran.*** *Une fois la programmation achevée, il faut quelques secondes au système pour l'enregistrer.*

Note : En modes TEMP ou TIMER, la manette sonde la température de la pièce et ajuste la flamme en conséquences.

Pour assurer un bon signal, la manette devrait être à une distance d'au plus 15 pi [4,6 m] du foyer.

Ne laissez pas la manette sur le manteau de cheminée ou la dalle protectrice.

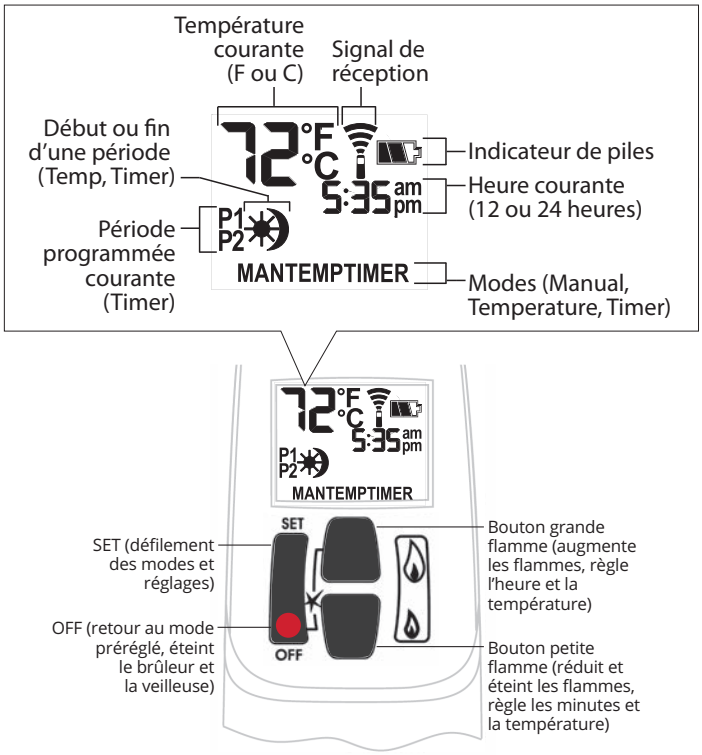

ALLUMEZ le foyer

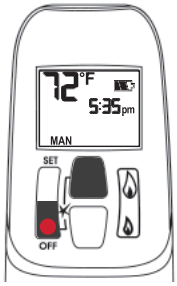

Pressez sur les boutons ● + 🔥 jusqu'à ce que vous entendiez un court bip; relâchez les boutons.

Les bips continuent jusqu'à ce que la veilleuse soit allumée.

Le brûleur s'allume au maximum et la manette passe automatiquement en mode manuel MAN.

NOTE :
Sur la soupape, le bouton MAN doit être à ON, en pleine position anti-horaire ↺.

ÉTEIGNEZ le foyer

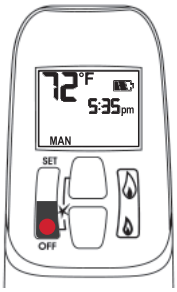

Pressez le bouton ●.

Quand la veilleuse vient d'être éteinte, attendez 2 minutes avant de rallumer.

En mode de veille (veilleuse)

Pressez et tenez 🔥 pour mettre le foyer en veilleuse.

Ajustez la hauteur des flammes

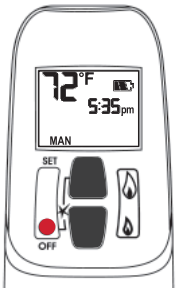

Avec la veilleuse allumée, pressez et tenez les boutons :

🔥 = augmente hauteur des flammes

🔥 = diminue hauteur des flammes ou met en veilleuse

Pour ajustements plus précis, tapez les boutons.

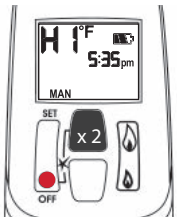

Hauteur de flammes express

Double-cliquez les boutons :

🔥 = augmente les flammes à la hauteur maximale "HI"

🔥 = diminue les flammes à la hauteur minimale "LO"

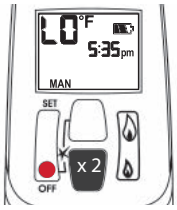

NOTE : La flammes vont d'abord à la hauteur maximale avant de s'ajuster au niveau le plus bas.

Appendice B – Télécommande

Horloge °C/24-hre ou °F/12-hre

En mode MAN, pressez les boutons ● + 💧 jusque le réglage désiré soit affiché

°F / 12-heure ⟷ °C / 24-heure

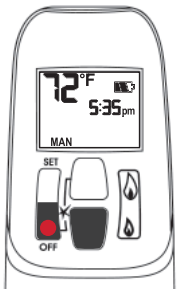

Réglez l'heure

L'heure affichée clignotera après :

- l'instllation de la pile, ou
- lorsque vous appuyez sur 💧 + 💧

Pour réglez l'heure, pressez les boutons :

💧 = heure

💧 = minutes

Pressez ● brièvement ou attendez pour retourner à MAN.

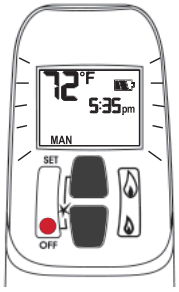

Modes d'opération

Tapez sur SET pour faire défiler les modes d'opération.

MAN > ☀ TEMP > ☽ TEMP > TIMER > MAN

NOTE : Pressez 💧 ou 💧 pour aller en mode MAN.

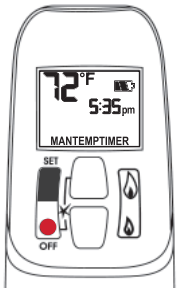

MAN Manuel

Ajustement manuel des flammes.

☀ TEMP Température haute

Quand la veilleuse est allumée, la température est mesurée et comparée à la température programmée. Les flammes s'ajustent automatiquement pour atteindre la température programmée.

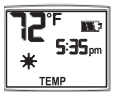

☽ TEMP Température basse

Quand la veilleuse est allumée, la température de la pièce est mesurée et comparée à la température programmée. Les flammes s'ajustent automatiquement pour atteindre la température programmée.

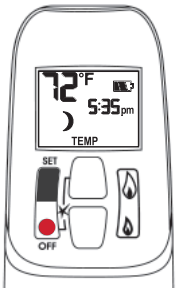

TIMER Minuterie

Quand la veilleuse est allumée, deux périodes de temps (P1 et P2) peuvent être programmées pour haute et basse températures et le foyer s'ajuste automatiquement.

Note : La température réglée est affichée à toutes les 30 secondes.

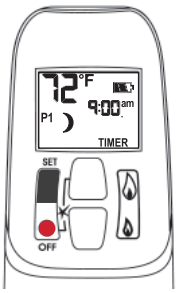

Régles les paramètres pendant qu'ils clignotent sur l'écran.

Appendice B – Télécommande

Températures Haute / Basse

Réglez la température haute.

Réglage par défaut : ☀ TEMP 23 °C/74 °F

Pressez SET pour aller à ☀ TEMP

Tenez SET jusqu'à ce que TEMP clignote.

Réglez la température haute ☀ :

💧 = augmente la température.

💧 = réduit la température.

Pressez ● brièvement ou attendez pour compléter le réglage.

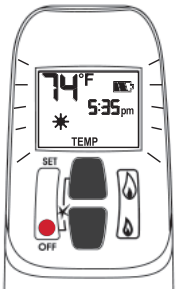

Réglez la température basse.

Réglage par défaut : ☽ TEMP "--" (OFF)

Pressez SET pour aller à ☽ TEMP

Tenez SET jusqu'à ce que TEMP clignote.

Réglez la température basse ☽ :

💧 = augmente la température.

💧 = réduit la température.

Pressez ● brièvement ou attendez pour compléter le réglage.

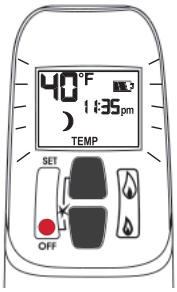

Réglez la minuterie

Deux périodes de minuterie peuvent être programmées entre minuit et 23 h 50 pour chaque cycle de 24-heure.

Périodes P1 et P2 doivent être réglées dans l'ordre suivante durant le cycle de 24-heure : **P1**☀, **P1**☽, **P2**☀ et **P2**☽.

☀ = période température haute

☽ = période température basse

Réglages par défaut :

Période 1 : **P1**☀ 6 h 00 **P1**☽ 8 h 00

Période 2 : **P2**☀ 23 h 50 **P2**☽ 23 h 50

Si **P1**☀ = **P1**☽ ou **P2**☀ = **P2**☽, la programmation est désactivée.

Pour laisser le foyer allumé toute la nuit, réglez **P2**☽ à 11 h 50 et **P1**☀ à 00 h 00.

Pour programmer une seule période, réglez **P1**☀ et **P1**☽ avec les heures désirées puis **P2**☀ et **P2**☽ avec la même heure que **P1**☽.

Pressez SET pour aller à TIMER.

Réglez l'heure P1 ☀ - haute température.

Tenez SET jusqu'à ce que **P1**☀ soit affiché et clignote.

Réglez l'heure :

💧 = heure

💧 = minutes

Pressez ● brièvement ou attendez pour compléter le réglage.

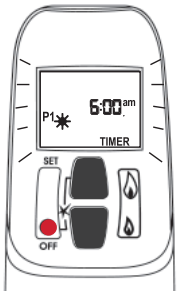

Réglez l'heure P1 ☽ - basse température.

Tenez SET jusqu'à ce que **P1**☽ soit affiché et clignote.

Réglez l'heure :

💧 = heure

💧 = minutes

Pressez ● brièvement ou attendez pour compléter le réglage.

Appendice B – Télécommande

Réglez les heures de haute et basse températures P2.

Répétez les mêmes étapes que le réglage de P1.

Lorsque tous les réglages sont complétés, pressez ● pour les sauvegarder.

La veilleuse doit être allumée pour que le système active les paramètres programmés de Temp et Timer.

Exemple de programmation de la minuterie (températures pré-programmées montrées)

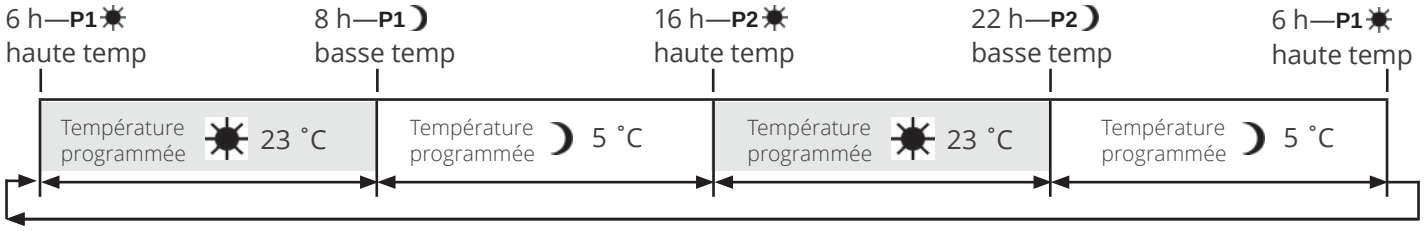

Mise en veilleuse automatiquement

8 heures sans mouvement

La soupape à gaz tournera en mode veilleuse (pilot) s'il n'y a aucun mouvement de son moteur pour une période de 8 heures.

Arrêt automatique

Faibles piles alimentant le récepteur. Quand les piles du porte-piles sont faibles, le foyer s'éteint complètement. Ceci ne s'applique pas quand le courant est interrompu.

Veilleuse sur demande (Arrêt 7 jours). Cette caractéristique écologique évite la consommation de gaz durant une longue priode d'inactivité. Quand l'appareil na pas fonctionné pour 7 jours le système éteint automatiquement la veilleuse. Cette caractéristique permet au consommateur d'économiser en éliminant automatiquement la consommation d'énergie durant les mois sans chauffage et d'utilisation limitée.

La durée de la période d'inactivité du système est spécifiée par le manufacturier et ne peut être altérée.

Indicateur de piles faibles

⚠ Mise en garde

NE PAS UTILISER de tournevis ou autre objet métallique pour enlever les piles du porte-piles. Ceci pourrait causer un court-circuit.

Manette : L'icône de pile faible apparaît quand la pile a besoin d'être remplacée. Remplacez-la avec une pile **alcaline** de 9V.

Porte-piles : Une série de bips fréquents pendant 3 secondes quand le moteur de la soupape tourne indiquent que les piles ont besoin d'être remplacées dans le porte-piles. Remplacez-les par 4 piles **alcalines** de 1.5 V.

Synchronisation

La manette de télécommande et le récepteur sont synchronisés pour fonctionner ensemble. Dans le cas ou un ou les deux devraient être remplacés, ils devront être synchronisés pour fonctionner ensemble. Contactez le détaillant pour tous les détails.

Appendice C – Pièces de remplacement

	Description	Pièce nº
1	Plaque de couverture	330A964
2	Écarteurs de dessus de caisse (2)	3000192
3	Paroi de protection	350A008
4	Support d'angle du dessus	3000181
5	Buse d'évent extérieure	330A888
5a	Adaptateur d'évent 4 x 6-5/8"	817VAK
6	Plaque d'évent	330A902
7	Support d'angle des côtés (2)	3000255
8	Écarteurs des côtés (2)	320B423
9	Déflecteur de chaleur	340B308AZ
10	Support, couvercle du brûleur	4012080
11	Couvercle du brûleur	4012073
12	Fenêtre complète	3000389S
13	Boulon à ressort pour fenêtre (2)	000B214S
14	Plaquette de sécurité vitre chaude	4003093
15	Restricteurs d'air (2)	4002895
16	Pièces réglables, restricteurs d'air (2)	4002896
	Vis (2) (non-montrées)	100A757
17	Module du brûleur (gaz naturel)	4011912S
	Module du brûleur (gaz propane)	4011913S
19	Injecteur, brûleur #42 (gaz naturel)	4012458
	Injecteur, brûleur #54 (gaz propane)	4012459
20	Rondelle plate d'acier - 0,37 po	4007461
21	Rondelle à ressort - 10 mm	4007460
22	Obturateur d'air—gaz naturel	4011918
	Obturateur d'air—gaz propane	4012402
23	Écran anti-retour des flammes	4007629
24	Brûleur	4007354
25	Supports de brûleur (2)	4012083
26	Écran de veilleuse	4010812
27	Veilleuse PSE 36"—gaz naturel	400848S
	Veilleuse PSE 36"—gaz propane	4008485S
28	Thermocouple	4008490
29	Injecteur de veilleuse PSE-730—gaz naturel	4008493
	Injecteur de veilleuse PSE-727—gaz propane	4008494
30	Tube de veilleuse	4008486
	Électrode : incluse avec nº 27	
	Fil d'allumage : inclus avec nº 27	
31	Joints de veilleuse (2)	4000715
32	Support de veilleuse	4007551
33	Plaque du module du brûleur	4012049
34	Joints, côtés—module du brûleur (2)	3000399
35	Joints, avant et arrière—module du brûleur (2)	3000400
36	Support de liaison, aération	4011915

	Description	Pièce nº
37	Joints, tuyau d'injecteur (2)	4011394
38	Levier d'aération	4008698
39	Rondelles #10 x 0,562 (3)	4006692
40	Rondelles à ressort 3/16 x 9/16 (3)	4006691
41	Écrous verrouilleurs d'acier #10-24 (3)	4007890
42	Support de soupape à gaz	4002885
43	Tuyau—soupape à l'injecteur	4012147
44	Interrupteur thermocourant	4001037
45	Soupape GV60, sans raccords	4000873
45a	Raccord d'entrée	4000746
45b	Raccord droit	220K891
45c	Vis d'indice minimum #175 (gaz naturel)	4007532
	Vis d'indice minimum #125 (propane)	incl. avec #45
47	Fil d'interrupteur à borne rouge	4001035
48	Fil d'interrupteur à borne jaune	4002096
49	Harnais de connexion, soupape GV60	4001187
50	Récepteur version 'PLUS'	4001911
51	Manette G6R H3T5-ZV (BJ)	4001910
52	Support mural de manette	9000008
53	Porte-piles	4006553
54	Fil pour porte-piles 1500 mm	4006552
55	Trousse de réparation, soupape GV60 (non incluse)	4004544
56	Panneaux intérieurs—ensembles	
	Cannelés noirs	620FBL
	Briques rouges	621VRL
57	Panneau arrière	
	Cannelés noirs	4002109
	Briques rouges	4002105
58	Panneau gauche	
	Cannelés noirs	4002107
	Briques rouges	4002103
59	Panneau droit	
	Cannelés noirs	4002108
	Briques rouges	4002104
60	Panneau du haut	
	Céramique noire unie	4002110
	Briques rouges	4002106
61	Ensemble Bûches traditionnelles	MF28VLSK
	Bûches seulement	4009674
	Bûche traditionnelle #G41	4009587
	Bûche traditionnelle #G37	4009583
	Bûche traditionnelle #G38	4009584
	Bûche traditionnelle #G42	4009588
	Bûche traditionnelle #G40	4009585

Appendice C – Pièces de remplacement

	Description	Pièce nº
	Bûche traditionnelle #G39	4009586
	Sac de braises	4008304
	Lit de braises traditionnel #G49	4009597
62	Ensemble Bois de grève	MF28VDWK
	Bûche arrière #G51	4009599
	Bûche gauche #G53	4009601
	Bûche droite #G52	4009600
	Bûche centre #G57	4009605
	Bûche milieu #G58	4009615
	Bûche droite #G55	4009603
	Lit de braises brûleur #G54	4009602
	Lit de braises avant #G56	4009604
	Galet brun	4003082
	Petit galet gris	4003086
	Petit galet beige	4003087
63	Ensemble Bûches de bouleau	MF28VBLK
	Bûches seulement	4009675
	Bûche de bouleau #G45	4009593
	Bûche de bouleau #G43	4009590
	Bûche de bouleau #G44	4009589
	Bûche de bouleau #G48	4009596
	Bûche de bouleau #G46	4009594
	Bûche de bouleau #G47	4009595
	Sac de braise	4008304
	Lit de braises de bouleau #G50	4009598

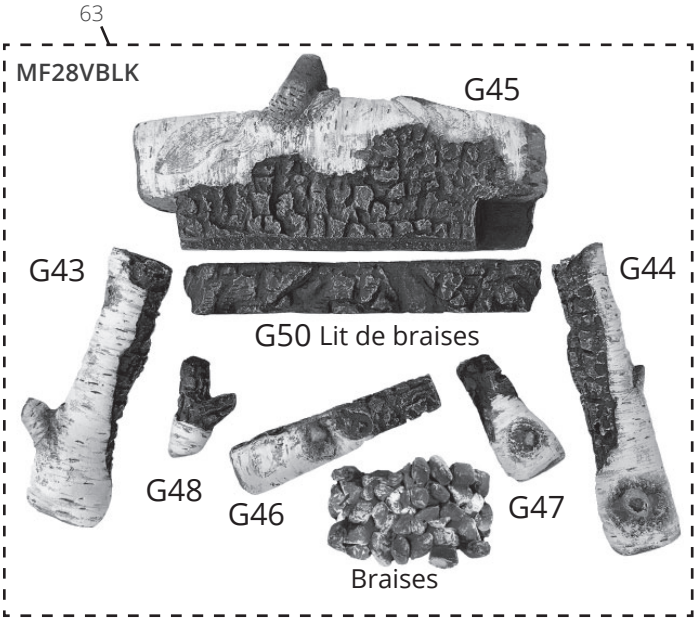

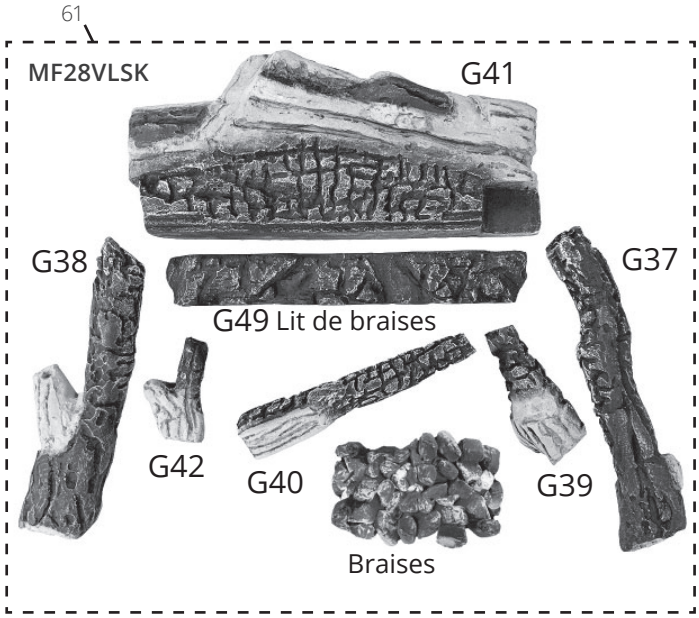

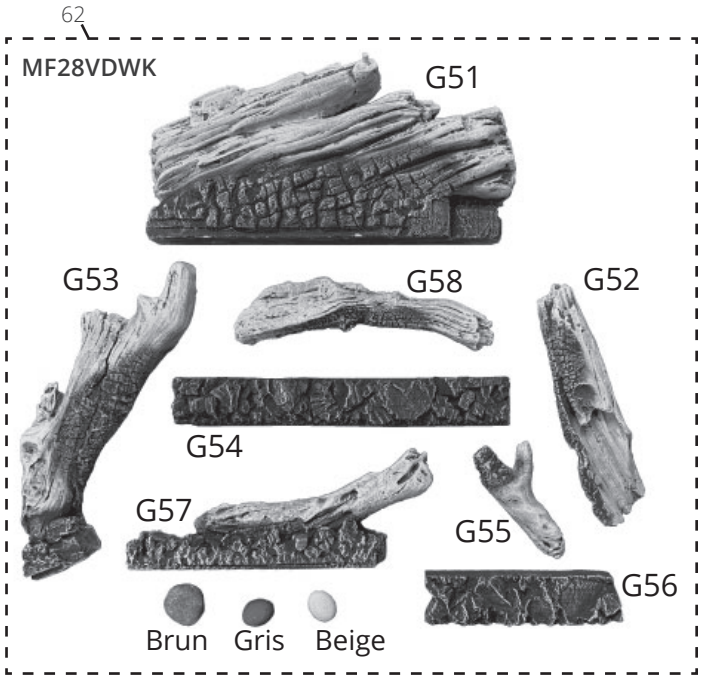
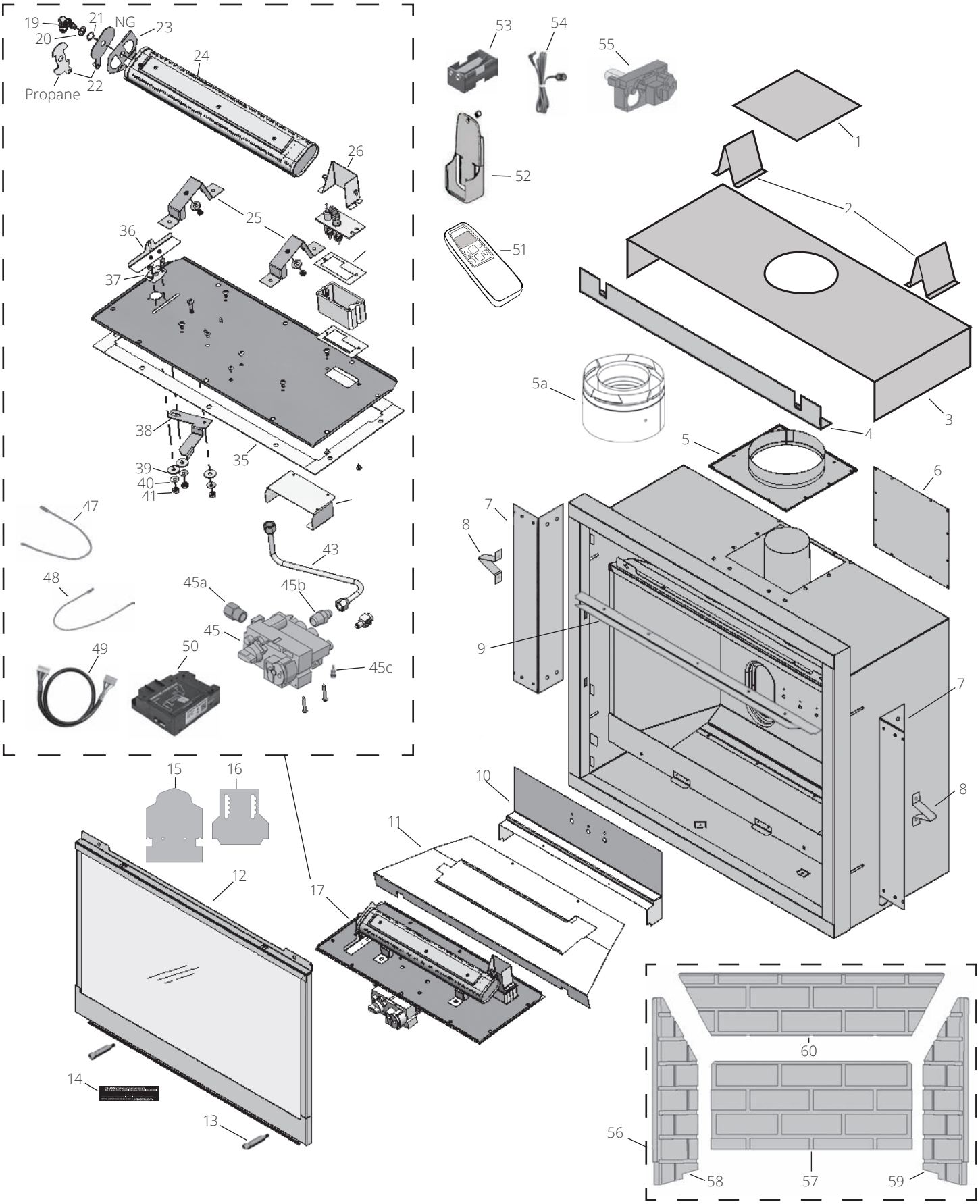
Appendice C – Pièces de remplacement