Guide d'installation

H3

Foyer à gaz à évent direct
et dégagement zéro
gaz naturel 1000MN
gaz propane 1000MP

Installateur : Placez l'étiquette du modèle/numéro de série ici.

Installateur : Laissez cette notice avec l'appareil.
Consommateur : Conservez cette notice pour consultation ultérieure.

⚠ AVERTISSEMENT :
RISQUE D'INCENDIE OU D'EXPOSION

Le non-respect des avertissements de sécurité pourrait entraîner des blessures graves, la mort ou des dommages matériels.

Ne pas entreposer ni utiliser d'essence ni d'autres vapeurs ou liquides inflammables dans le voisinage de cet appareil ou de tout autres appareil.

QUE FAIRE SI VOUS SENTEZ UNE ODEUR DE GAZ

- **Ne pas tenter d'allumer l'appareil.**
- **Ne touchez à aucun interrupteur. Ne pas vous servir des téléphones se trouvant dans le bâtiment où vous vous trouvez.**
- **Sortez immédiatement du bâtiment.**
- **Appelez immédiatement votre fournisseur de gaz depuis un voisin. Suivez les instructions du fournisseur.**
- **Si vous ne pouvez joindre le fournisseur de gaz, appelez le service d'incendies.**

L'installation et l'entretien doivent être assurés par un installateur ou un service d'entretien qualifié; ou par le fournisseur de gaz.

⚠ DANGER

Vitre chaude - risque de brûlures.

Ne touchez pas une vitre non refroidie.

Ne laissez jamais un enfant toucher la vitre.

L'écran pare-étincelles fourni avec ce foyer réduit le risque de brûlure en cas de contact accidentel avec la vitre chaude et doit être installé pour la protection des enfants et des personnes à risques.

Cet appareil peut être installé dans une maison mobile déjà sur le marché et établie de façon permanente, là où la règlementation le permet. Cet appareil ne doit être utilisé qu'avec le type de gaz indiqué sur la plaque signalétique. Cet appareil ne peut être converti pour l'utilisation avec un autre type de gaz, à moins que la conversion ne soit faite à l'aide d'un kit de conversion certifié.

INSTALLATEUR : Laissez cette notice avec l'appareil.

CONSOMMATEUR : Conservez cette notice pour consultation ultérieure.

Massachusetts :

Dans l'état du Massachusetts, l'installation de la tuyauterie et la connexion finale doivent être effectuées par un plombier ou un technicien du gaz qualifiés. Voir les exigences de Détecteur de monoxyde de carbone, page 65.

⚠ AVERTISSEMENT

Ce produit peut vous exposer à des agents chimiques, y compris le benzène, identifié par l'État de Californie comme pouvant causer le cancer ou des malformations congénitales ou autres troubles de l'appareil reproducteur. Pour de plus amples informations, prière de consulter www.P65Warnings.ca.gov.

Note : Le gaz naturel, dans son état original, contient du Benzène.

Ce guide contient les directives pour l'installation de l'**appareil SEULEMENT.** Une bordure est **EXIGÉE** afin de compléter l'installation. Un pare-étincelles est fourni avec la bordure. **Consultez le guide fourni avec la bordure pour l'installation.**

Cet appareil est un appareil de chauffage domestique. Il ne doit pas être utilisé à d'autres fins, tel que le séchage de vêtements, etc.

Cet appareil peut être installé dans une chambre à coucher ou un boudoir.

This manual is available in English upon request.

Aux États-Unis, nous recommandons que nos foyers à gaz soient installés et entretenus par des professionnels certifiés par NFI (National Fireplace Institute®). [traduction]

L'information contenue dans ce guide est correcte au moment de l'impression. Miles Industries Ltd. se réserve le droit de changer ou modifier ce guide sans préavis. Miles Industries Ltd. n'offre aucune garantie, expresse ou implicite, pour l'installation ou l'entretien du foyer et n'assume aucune responsabilité pour dommage(s) découlant d'une installation ou entretien fautifs.

© Droits d'auteurs Miles Industries Ltd., 2026. Tous droits réservés.
Conçu et fabriqué pour Miles Industries Ltd.

Foyers Valor
190–2255 Dollarton Highway
North Vancouver, BC, Canada V7H 3B1
T 604.984.3496 F 604.984.0246
foyervalor.com

Bienvenue chez Valor®

Cet appareil a été installé professionnellement par :
Détaillant : _____
Télépone :_____

Veuillez lire ce guide AVANT d'installer et d'opérer cet appareil.

Consignes de sécurité 4
Spécifications 6
Accessoires 7
Accessoires d'évacuation certifiés 8
Dimensions et emplacement 10
Dégagements aux combustibles 11
Planification de l'installation 13
Nouvelle construction 14
- Concept 14
- Charpente et dalle 16
- Finition du mur 19

Remplacement de foyer 21
- Concept 21

Évacuation 23
- Concept 23
- Coaxiale 24
  - Systèmes d'évacuation coaxiale typiques 24
  - Grille d'évacuation 25
  - Restricteurs 27
  - Emplacement de sortie horizontale 28
  - Sortie d'évacuation verticale 29
- Conversion d'évent 30
  - Applications 30
  - Préparez le foyer existant 30
  - Colinéaire dans une cheminée adjacente 31
  - Colinéaire dans un foyer existant 32
  - Coaxial flex dans un foyer existant 34
  - Exemple d'accessoires pour conversion d'évent 36

Préparation 37
- Évent 37
- Écarteurs 38
- Système HeatShift, si utilisé 39
  - Enlevez le déflecteur de convection 39
  - Installez les buses HeatShift 39
- Enlèvement et réinstallation de la fenêtre 40
  - Enlevez la fenêtre 40
  - Réinstallez et vérifiez la fenêtre 41

Installation 42
- Avec Encastrement 1030CIK 42
- Avec Plaques et Bordures 46
- Alimentation électrique 47
- Alimentation de gaz 48
- Panneaux intérieurs 50
- Lits de combustion 51
  - Bûches de bouleau 1000BLKV2 51
  - Bois de grève 1000DWKV2 54
  - Bûches traditionnelles 1000LSKV2 57
- Interrupteur mural 60
- Synchronisation de la télécommande 61
- Aération du brûleur 62
- Accessoires 63
  - Bordure et Pare-étincelles 63
  - Support mural pour la manette 63

Schéma des connexions 64
Commonwealth du Massachusetts 65
Appendice A—Consignes d'allumage 67
Appendice B—Guide de télécommande 68
Appendice C—Interrupteur mural 75
Appendice D—Système HeatShift 76
Appendice E—Pièces de remplacement 85

Consignes de sécurité

Ce guide contient des directives très importantes concernant le fonctionnement sécuritaire de votre foyer de même que des directives pour son entretien. Veuillez lire attentivement et vous assurez de comprendre toutes les directives avant d'utiliser votre foyer. Le défaut de suivre ces directives pourrait résulter en risque d'incendie et annuation de la garantie.

Vous pouvez obtenir un guide de remplacement visitez **foyervalor.com**.

⚠ AVERTISSEMENT : Extrêmement chaud!

Chaleur et inflammabilité

- Certaines parties de votre foyer sont extrêmement chaudes, particulièrement la vitre. Utilisez le pare-étincelles fourni avec le foyer ou une barrière afin de réduire les risques de brûlures sévères.
- La vitre de la fenêtre peut excéder 500 °F (260 °C) en chauffant à pleine capacité.
- Toujours tenir l'entourage du foyer libre de matériaux combustibles, d'essence ou d'autres gaz et liquides inflammables.
- Attention aux murs chauds! Le mur directement au-dessus du foyer peut devenir très chaud quand le foyer fonctionne. Même s'il est construit de matériaux sécuritaires, il peut atteindre des températures excédant 200 °F (93 °C). Ne pas toucher!
- Attention à la dalle/tablette devant le foyer! Toute surface directement devant la fenêtre du foyer peut devenir très chaude quand le foyer fonctionne. Même si elle est construite de matériaux sécuritaires, elle peut atteindre des températures excédant 200 °F (93 °C) dépendant de sa profondeur. Évitez d'y touchez! Ne placez pas d'objet sur cette surface! La température devant le foyer sera réduite si le pare-étincelles est installé.
- Certains matériaux ou objets, même s'ils sont sécuritaires, peuvent se décolorer, rétrécir, se déformer, craquer, peler ou subir d'autres avaries à cause de la chaleur produite par le foyer. Évitez de placer des chandelles, toiles, photos ou autres articles inflammables ou sensibles à la chaleur, ou des meubles, à moins de 36 pouces (0,9 m) du foyer.
- En raison de températures élevées, l'appareil devrait être installé où il y a peu de circulation et loin du mobilier et tentures.
- On ne devrait pas placer de vêtements ni d'autres matières inflammables sur l'appareil ni à proximité.

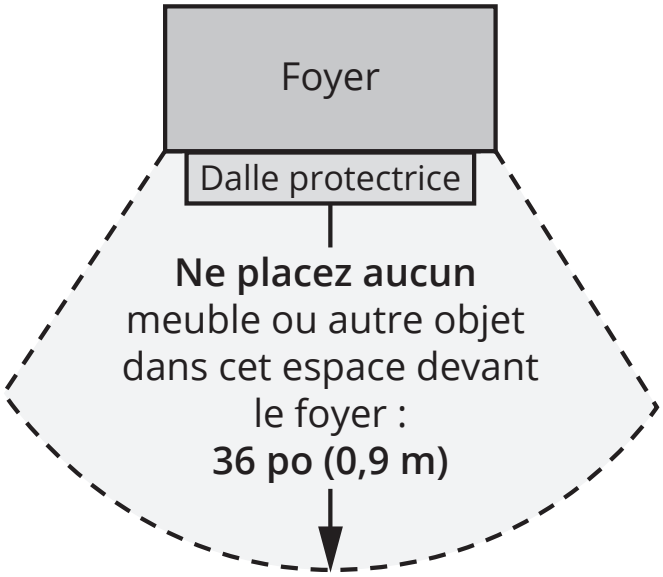

Pare-étincelles et sécurité

- Un écran destiné à réduire le risque de brûlure attribuable à la vitre chaude est fourni avec cet appareil et devrait être installé pour la protection des enfants et des personnes à risques.
- Les enfants et les adultes devraient être informés des dangers que posent les températures de surface élevées et se tenir à distance afin d'éviter des brûlures ou que leurs vêtements ne s'enflamment.
- Les jeunes enfants devraient être surveillés étroitement lorsqu'ils se trouvent dans la même pièce que l'appareil. Les tout petits, les jeunes enfants ou les adultes peuvent subir des brûlures s'ils viennent en contact avec la surface chaude. Il est recommandé d'installer une barrière physique si des personnes à risques habitent la maison. Pour empêcher l'accès à un foyer, installez une barrière de sécurité; cette mesure empêchera les tout petits, les jeunes enfants et toute autre personne à risque d'avoir acès à la pièce et aux surfaces chaudes.
- Tout écran ou protecteur retiré pour permettre l'entretien de l'appareil doit être remis en place avant de mettre l'appareil en marche.

Consignes de sécurité

Fenêtre de verre

⚠ AVERTISSEMENT

Ne pas utiliser l'appareil si le panneau frontal en verre n'est pas en place, est craqué ou brisé.

Ne pas frapper ou claquer la fenêtre.

Confiez le remplacement du panneau à un technicien agréé.

- La fenêtre doit être en place et scellée avant l'allumage sécuritaire du foyer.
- La fenêtre vitrée ne peut être remplacée que d'une seule pièce, telle que fournie par le fabricant. Aucune substitution ne peut être utilisée.
- Ne pas utiliser de nettoyant abrasifs sur la fenêtre vitrée. Ne pas nettoyer la fenêtre vitrée lorsqu'elle est chaude.

Évacuation

- Cet appareil doit être utilisé avec un système d'évacuation tel que décrit dans ce guide d'installation. Aucun autre système d'évacuation ou élément ne doit être utilisé.
- Ne bloquez jamais le débit d'air comburant et d'évacuation. Gardez le devant de l'appareil libre de tout obstacle et matériau afin de permettre l'entretien et l'opération adéquate.
- Ce foyer à gaz et son système d'évacuation doivent évacuer l'air comburant directement à l'extérieur de l'édifice et ne doivent jamais être reliés à une cheminée desservant un autre appareil brûlant des combustibles solides. Chaque foyer à gaz doit utiliser un système d'évacuation séparé. Les systèmes d'évacuation communs sont interdits.

Usage recommandé

- Ce foyer est conçu et certifié à titre de chauffage d'appoint et fourni son meilleur potentiel d'économie d'énergie lorsqu'il est utilisé en présence de l'utilisateur. L'usage d'une source de chaleur primaire alternative est conseillé.
- Cet appareil ne peut être utilisé avec des combustibles solides.
- Ne pas utiliser cet appareil comme source temporaire de chauffage durant la construction.

Inspection initiale et annuelle

- L'installation et la réparation devraient être confiées à un technicien qualifié. L'appareil devrait faire l'objet d'une inspection par un technicien professionnel avant d'être utilisé et au moins une fois l'an par la suite. Des nettoyages plus fréquents peuvent être nécessaires si les tapis, la literie, et cetera produisent une quantité impportante de poussière. Il est essentiel que les compartiments abritant les commandes, les brûleurs et les conduits de circulation d'air de l'appareil soient tenus propres.
- Ne pas se servir de cet appareil s'il a été plongé dans l'eau, même partiellement. Faire inspecter l'appareil par un technicien qualifié et remplacer toute partie du système de contrôle et toute commande qui ont été plongées dans l'eau.

⚠ AVERTISSEMENT

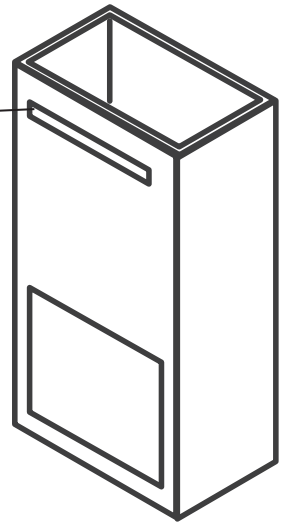

HeatShift optionnel : Ne pas couvrir ou placer d'objet devant la sortie d'air du plénum!

Spécifications

Normes et codes

Cet appareil est certifié selon les normes de l'ANSI Z21.88/CSA 2.33 *American National Standard / CSA Standard for Vented Gas Fireplace Heaters for use in Canada and USA*, et selon CGA 2.17-91 *High Altitude Standard* au Canada. Cet appareil ne peut être utilisé que pour les installations à évent direct.

Cet appareil est conforme au CSA P.4.1-15 *Testing method for measuring annual fireplace efficiencies*.

L'installation doit être effectuée selon les codes locaux ou, en l'absence de codes locaux, selon le *National Fuel Gas Code*, ANSI Z223.1/NFPA 54 ou le *Code d'installation du gaz naturel et du propane* en vigueur au Canada CAN/CGA-B149.1. Seul un technicien qualifié et licencié, ou expérimenté doit installer cet appareil.

Cet appareil doit être mis à la terre selon les codes locaux ou, en l'absence de tels codes, selon le *National Electrical Code*, ANSI/NFPA 70 ou le *Code canadien de l'électricité*, CSA C22.1.

Indices signalétiques

Modèle	1000MN	1000MP
Gaz	Naturel	Propane
Altitude (pi)*	0-4 500 pieds*	
Apport maximal (Btu/hre)	25 000	24 000
Apport minimal (Btu/hre)	12 000	11 000
Pression d'admission (en c.e.)	3,2"	9,5"
Pression d'alimentation minimale (en c.e.)	5"	11"
Pression d'alimentation maximale (en c.e.)	10"	14"
Injecteur du brûleur (nº)	750	260
Injecteur de veilleuse (nº)	51	30
Vis d'apport minimal	175	105

*Installations à hautes altitudes

Les taux d'apport sont indiqués en Btu par heure et sont certifiés sans ajustement pour les altitudes jusqu'à 1 370 m (4 500 pi) au-dessus du niveau de la mer.

Pour les altitudes au-dessus de 1 370 m (4500 pi) aux États-Unis, les installations doivent être faites selon ANSI Z223.1 en vigueur et/ou les codes locaux ayant juridiction. Dans certaines régions, les taux d'apport sont déjà réduits pour compenser pour l'altitude—contactez votre fournisseur de gaz local pour confirmer.

Pour les installations au-dessus de 1 370 m (4 500 pi) au Canada, consultez les autorités locales ou provinciales ayant juridiction.

Alimentation de gaz

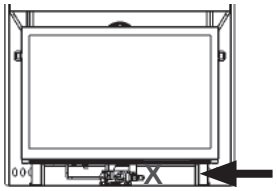

Le foyer 1000MN doit être utilisé avec le gaz naturel.

Le foyer 1000MP doit être utilisé avec le gaz propane.

La pression d'alimentation doit être entre les limites indiquées à la section *Indices signalétiques*.

La connexion d'alimentation est de 3/8" NPT mâle et est située du côté droit de la boîte de foyer. Un robinet d'arrêt manuel (non-inclus) doit être installé sur la conduite d'alimentation afin de pouvoir isoler l'appareil pour l'entretien. Consultez la section Branchez l'alimentation de gaz pour les détails.

Conversion de gaz

Le foyer 1000M est offert pour usage avec le gaz naturel ou le gaz propane. Le foyer peut être converti d'un type de gaz à l'autre. Voir les directives de la trousse de conversion de gaz pour plus de détails.

Alimentation électrique

Le foyer 1000M installé à l'intérieur est conçu pour fonctionner avec des piles et chauffent sans électricité. Cependant, le courant électrique est requis pour faire fonctionner les accessoires optionnels tels que le Ventilateur de circulation d'air 1095CFK.

Système HeatShift™ optionnel

Les foyers 1000M sont conçus pour permettre l'installation du système HeatShift optionnel, un système qui redistribue l'air chaud du foyer en utilisant la convection naturelle, sans nécessiter de ventilateur.

La sortie d'air chaud peut être située plus haut sur le mur, sur les murs des côtés ou même dans une autre pièce. Ce qui réduit la température immédiatement au-dessus du foyer et permet d'y placer un téléviseur, une oeuvre d'art, etcetera.

Attention! Les dégagements et dimensions d'encastrement sont affectés par l'installation du système HeatShift. Voir *Manteau combustible* page 11 et *Appendice D—Système HeatShift* pages 76–84 pour plus de détails.

Conversion pour installation extérieure

Le foyer 1000M est offert pour applications intérieures et peut être adapté pour applications spécifiques "extérieures". Le foyer pour usage extérieur doit être à l'abri des intempéries tel que définies dans le guide d'installation de la trousse de conversion pour applications extérieures GV60CKO.

Accessoires

Accessoires requis

Lits de combustion (un au choix)		
1000DWKV2	Ensemble bois de grève	
1000BLKV2	Ensemble bûches de bouleau	
1000LSKV2	Ensemble bûches traditionnelles	
Panneaux intérieurs (un au choix)		
1015LSL	Panneaux Ledgestone	
1025FBL	Panneaux cannelés noirs	
1060PBL	Panneaux unis noirs	
1065CBL	Briques grises	
1070RGL	Panneaux de verre	
1075HBL	Panneaux à motif chevrons	
Plaques de finition et Bordures—Nouvelle construction		**Pare-étincelles**
1030CIK	Encadrement	4007095AZ
1035BPB	Plaque de finition à 3 côtés noire	
avec 1045CFV	Bordure Clearview fer antique	4007128AZ
1040BPB	Plaque de finition à 4 côtés noire	
avec 1041FSV	Bordure à 4 côtés fer antique	4007347AZ
avec 1041FSCB	Bordure à 4 côtés champagne	
Plaques de finition et Bordures—Remplacement d'un foyer		**Pare-étincelles**
1035BPB-RC	Plaque de finition à 3 côtés—dégagements réduits	
avec 1045CFV	Bordure Clearview fer antique	4007128AZ
1036BPB-RC	Plaque de finition à 3 côtés, large—dégagements réduits	
avec 1045CFV	Bordure Clearview fer antique	4007128AZ
1040BPB-RC	Plaque de finition à 4 côtés noire—dégagements réduits	
avec 1041FSV	Bordure à 4 côtés fer antique	4007347AZ
avec 1041FSCB	Bordure à 4 côtés champagne	
Accessoires d'évacuation certifiés		
Voir liste d'accessoires d'évacuation certifiés aux pages suivantes		

NOTE

Les Plaques de finition RC ne sont PAS compatibles avec le HeatShift.

Accessoires optionnels

Kits de conversion de gaz	
1000PGK	Conversion au gaz propane
1000NGK	Conversion au gaz naturel
HeatShift accessoires—pas compatible avec Plaques RC	
LDK8	Plénum quadruple de 30", buses de 4"
LDK10	Cadre de finition de 30" pour LDK8
LDK11	Conduits flex (2) de 4" dia., 10' long
HeatShift accessoires—incompatible avec Plaques RC	
GV60CKO*	Conversion à foyer extérieur
1095CFK*	Ventilateur de circulation d'air
GV60WIFI*	Module WiFi (exige GV60VM + H3-WPK)
GV60VM*	V-Module (pour WiFi si 1095CFK n'est pas installé)
H3-PWK*	Power WiFi Kit (pour WiFi si 1095CFK n'est pas installé)
RBWSK	Porte-piles et Interrupteur mural
Barrière de sécurité	Les barrières de sécurité pour enfants telle que la Cardinal VersaGates sont disponibles chez votre marchand local d'ameublement et d'accessoires pour enfants.

⚠ AVERTISSEMENT

*** AUCUNE CONNEXION ÉLECTRIQUE PERMISE pour installations à l'extérieur!**

Information correcte au moment de l'impression et sujette à changement sans préavis.

Accessoires d'évacuation certifiés

Accessoires d'évacuation certifiés pour foyers Valor 1000								
Description des produits			Code de produits / disponibilité par fabricant					
			DURA-VENT	SELKIRK	ICC EXCEL DIRECT	AMERIVENT	MILES INDUSTRIES	BDM
Capuchons de sortie	Horizontal	Coaxial standard	46DVA-HC	4DT-HC	TM-4HT	4DHC rond	658DVK2	DVR6-HCP
		Coaxial deluxe	—	—	TM-4RHT	4DHCS carré	—	DVR6-HC
		Coaxial grands vents	46DVA-HC	—	TM-4HT	—	—	—
		Colinéaire	—	—	—	—	720SWK	—
	Vertical	Coaxial standard	46DVA-VC	4DT-VT	—	4DVC 4DH-1313	—	DVR6-VCH DVR6-VCSB
		Coaxial grands vents	46DVA-VCH	—	TM-4SVT	—	—	—
		Coaxial allongé	46DVA-VCE	—	—	—	—	—
		Colinéaire	46DVA-CL33 46DVA-CL33H 46DVA-33P	—	TM-IVT	HCL-99-33 HCL-913-33 HCL-1313-33	559CLT	940033B 940033HWS 940033RD
	Périscopique, élévation 14"		46DVA-SNK14	4DT-ST14	TM-4ST14	4D14S	—	DVR6-SNK14
	Périscopique, élévation 36"		46DVA-SNK36	4DT-ST36	TM-4ST36	4D36S	—	DVR6-SNK36
Adaptateurs d'évent		Raccord coaxial-à-colinéaire	46DVA-GCL 46DVA-CLAA	4DT-AAC	TM-4CAA	4DCAB33	1000CLA	DVR6-A33
		Raccord colinéaire-à-coaxial	46DVA-GK 46DVA-CLTA	4DT-CTB	TM-4CTA	4DCAT33	—	—
		Raccord coaxial flex 3x5	—	—	—	—	1000CAA 590CFA	—
		Adaptateur évent direct à évent de type B	—	—	—	—	DVA5BV	—
		Adaptateur pour Sortie murale MTO-4 ou MTO-4F	—	—	—	—	DVA-M4/7 avec DuraVent seulement	—
Conduits souples d'aluminium		Diamètre de 3"	NOTE : Les conduits à 2 épaisseurs homologués selon CAN/ULC S635 peuvent être utilisés pour l'évacuation d'appareils à gaz, tel que le conduit fabriqué par Z-Flex, Flexmasters et autres.					
			Série 2280	AF3-35L	TM-ALK33 TM-ALT33	—	—	952703
Conduits de longueurs ajustables et extensions 4" x 6-5/8"		Galvanisé ou noir	46DVA-08A 46DVA-08AB (3" à 7")	—	—	4D7A or 4D7AB (3" à 5")	—	DVR6-08A DVR6-08AB
		Galvanisé ou noir	46DVA-16A 46DVA-16AB (3" à 14-1/2")	4DT-AJ12 4DT-AJ12B (4" à 10")	TC-4DLS1 TC-4DLS1B	4D12A or 4D12AB (3" à 10")	—	DVR6-16A DVR6-16AB
		Galvanisé ou noir	46DVA-17TA 46DVA-17TAB (11" à 17")	4DT-TL14 4DT-TL14B (14" à 22")	TC-4DLS2 TC-4DLS2B (1-7/8"-21")	4D16A or 4D16AB (3" à 14")	—	—
		Galvanisé ou noir	46DVA-24TA 46DVA-24TAB (17" à 24")	4DT-TL38 4DT-TL38B (38" à 70")	TC-4DLA30 TC-4DLA30B (16.5"-29")	4D26A or 4D26AB (3" à 24")	—	—
		Flex coaxial	46DVA-36FF 46DVA-60FF 46DVA-120FF	—	—	—	590FVK2 3x5	—
Coudes DV	30°	Galvanisé	46DVA-E30	—	—	—	—	—
	45°	Galvanisé	46DVA-E45 (joint articulé)	4DT-EL45	TE-4DE45	4D45L	—	DVR6-E45
		Noir	46DVA-E45B (joint articulé)	4DT-EL45(B)	TE-4DE45B	4D45LB	—	DVR6-E45B
	60°	Galvanisé	46DVA-E60	—	—	—	—	—
	90°	Galvanisé	46DVA-E90 (joint articulé)	4DT-EL90	TE-4DE90	4D90L	—	DVR6-E90
		Noir	46DAV-E90B (joint articulé)	4DT-EL90(B)	TE-4DE90B	4D90LB	—	DVR6-E90B

Accessoires d'évacuation certifiés

Description des produits			Code de produits / disponibilité par fabricant					
			DURA-VENT	SELKIRK	ICC EXCEL DIRECT	AMERIVENT	MILES INDUSTRIES	BDM
Conduits 4" sur 6 5/8" (ø int. x ø ext.)	Longueur de 6"	Galvanisé	46DVA-06	4DT-06	TC-4DL6	—	—	DVR6-06
		Noir	46DVA-06B	4DT-06(B)	TC-4DL6B			DVR6-06B
	Longueur de 7"	Galvanisé	—	—	—	4D7	—	—
		Noir				4D7B		
	Longueur de 9"	Galvanisé	46DVA-09	4DT-09	TC-4DL9	—	—	DVR6-09
		Noir	46DVA-09B	4DT-09(B)	TC-4DL9B			DVR6-09B
	Longueur de 12"	Galvanisé	46DVA-12	4DT-12	TC-4DL1	4D12	—	DVR6-12
		Noir	46DVA-12B	4DT-12(B)	TC-4DL1B	4D12B		DVR6-12B
	Longueur de 18"	Galvanisé	46DVA-18	4DT-18	—	—	—	DVR6-18
		Noir	46DVA-18B	4DT-18(B)				DVR6-18B
	Longueur de 24"	Galvanisé	46DVA-24	4DT-24	TC-4DL2	4D2	—	DVR6-24
		Noir	46DVA-24B	4DT-24(B)	TC-4DL2B	4D2B		DVR6-24B
	Longueur de 36"	Galvanisé	46DVA-36	4DT-36	TC-4DL3	4D3	—	DVR6-36
		Noir	46DVA-36B	4DT-36(B)	TC-4DL3B	4D3B		DVR6-36B
	Longueur de 48"	Galvanisé	46DVA-48	4DT-48	TC-4DL4	4D4	—	DVR6-48
		Noir	46DVA-48B	4DT-48(B)	TC-4DL4B	4D4B		DVR6-48B
Solins	Solin 0/12-6/12		46DVA-F6	4DT-AF6	TF-4FA	4DF (0/12-5/12)	—	DVR6-AF012
	Solin 7/12-12/12		46DVA-F12	4DT-AF12	TF-4FB	4DF12 (6/12-12/12)	—	DVR6-AF712
	Solin plat		46DVA-FF	—	TF-4F	—	559FSK	DVR6-TCF
	Solin pour cheminée de maçonnerie		—	—	TF-4MF	—	—	—
	Solin, nouveau parement		—	—	—	—	658NSFK	—
Accessoires pour système d'évacuation	Fourreau		46DVA-WT	4DT-WT	TM-4WT	4DWT	—	DVR6-WTU
	Collier tempête		46DVA-SC	4DT-SC	TM-SC	4DSC	—	DVT68-SC
	Plaque décorative		46DVA-DC	—	TM-4TR TM-4TPTM	4DFPB	—	DVR6-DC
	Boîte-support pour plafond	Cathédrale	46DVA-CS	4DT-CCS	TM-4SS	4DRSB	—	DVR6-CS
		Régulier	—	4DT-CS	—	—	—	—
	Coupe-feu de plafond		46DVA-FS	4DT-FS	TM-4RDS	4DFSP	—	DVR6-CFS
					TM-CS			
	Coupe-feu radiant d'entretoit		46DVA-IS	ADT-A1S	TM-4AS	4DAIS12 (12")	—	DVR6-AIS
						4DAIS36 (36")		
	Courroie de suspension		46DVA-WS	4DTWS	TM-WS	4DWS	—	DVR6-WS
	Écarteurs pour vinyle		46DVA-VSS	4DT-VSS (avant parement) 4DT-VSSB (après parement)	TM-VSS	4DHVS	—	DVR6-VSS
	Courroie pour coudes / Support pour décalage		46DVA-ES	4DT-OS	TM-OS	—	—	DVR6-ES
	Grillage de sortie		46DVA-WG	—	TM-HTS	—	845TG	DVR6-SHRD
					TM-RHTS		658TG	

Notes:
1. Suivez les directives d'installation fournies avec les produits de chaque fabricant.
2. À moins d'avis contraire, tous les produits listés ci-dessus doivent être utilisés avec des conduits 4 po sur 6-5/8 po.
3. **Ne combinez pas les conduits de différents fabricants, sauf les produits Miles Industries, certifiés pour usage avec ceux d'autres fabricants.**

Dimensions et emplacement

Dimensions

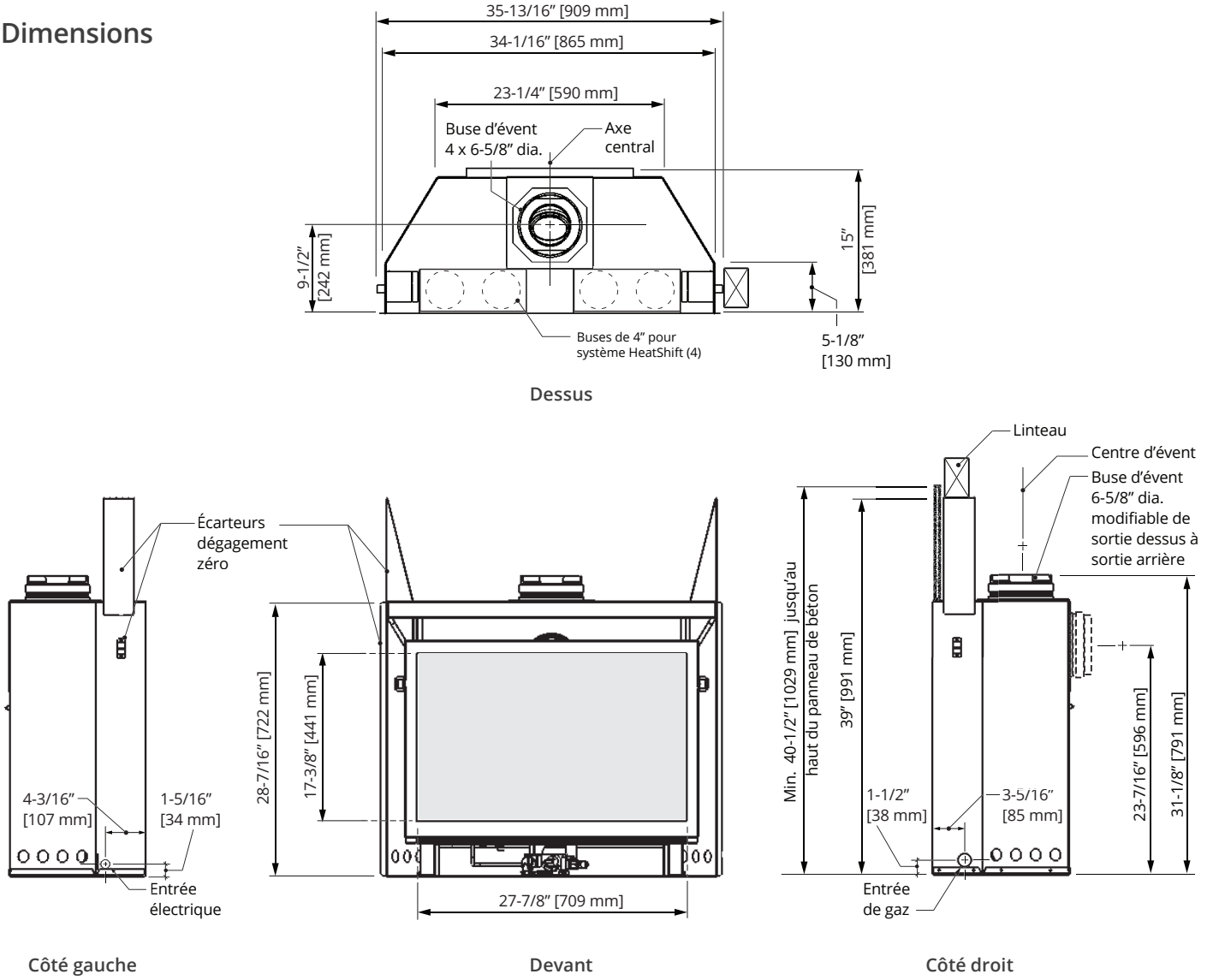

Emplacement

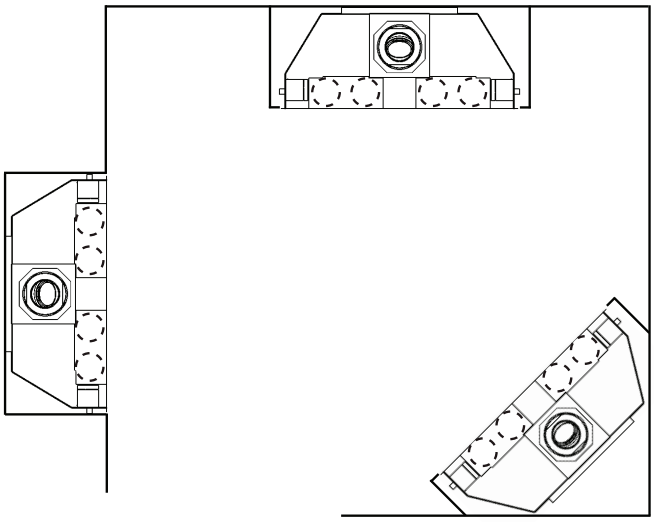

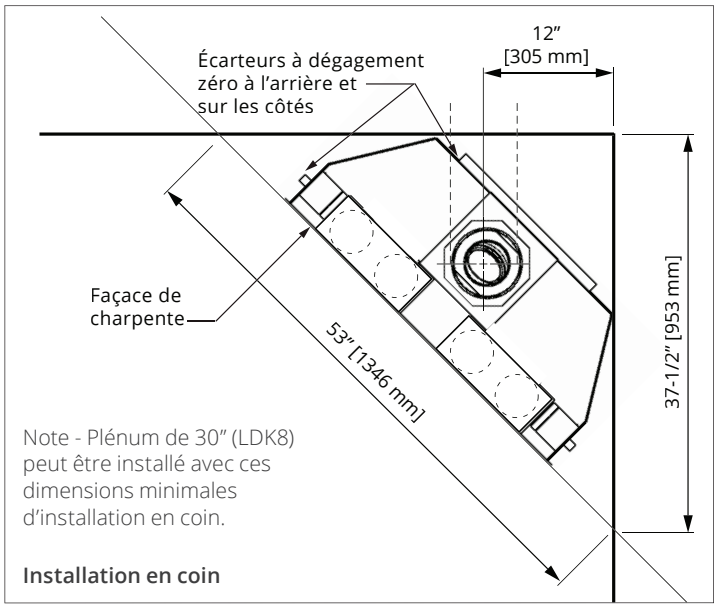

Dégagements aux combustibles

Manteau combustible—vu de côté

NOTE
Aucun matériaux combustibles permis au-dessus de l'ouverture de l'appareil jusqu'à 32" (813 mm) mesuré du bas de l'appareil. Voir *Appendice D—Système HeatShift* page 82 de ce guide pour les dégagements au manteau/tablette avec HeatShift.

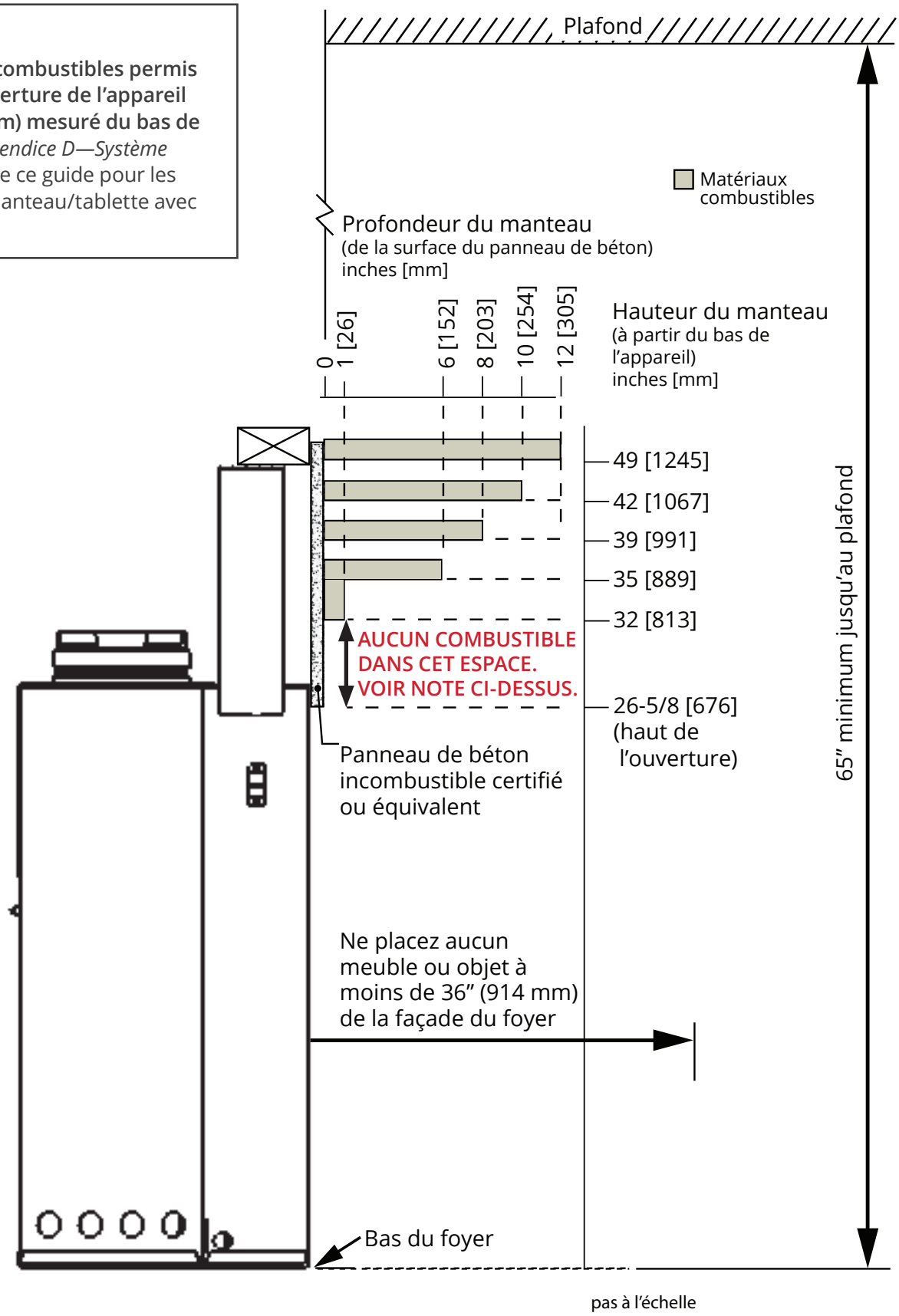

Dégagements aux combustibles

Mur de côté / patte de manteau—vus du dessus

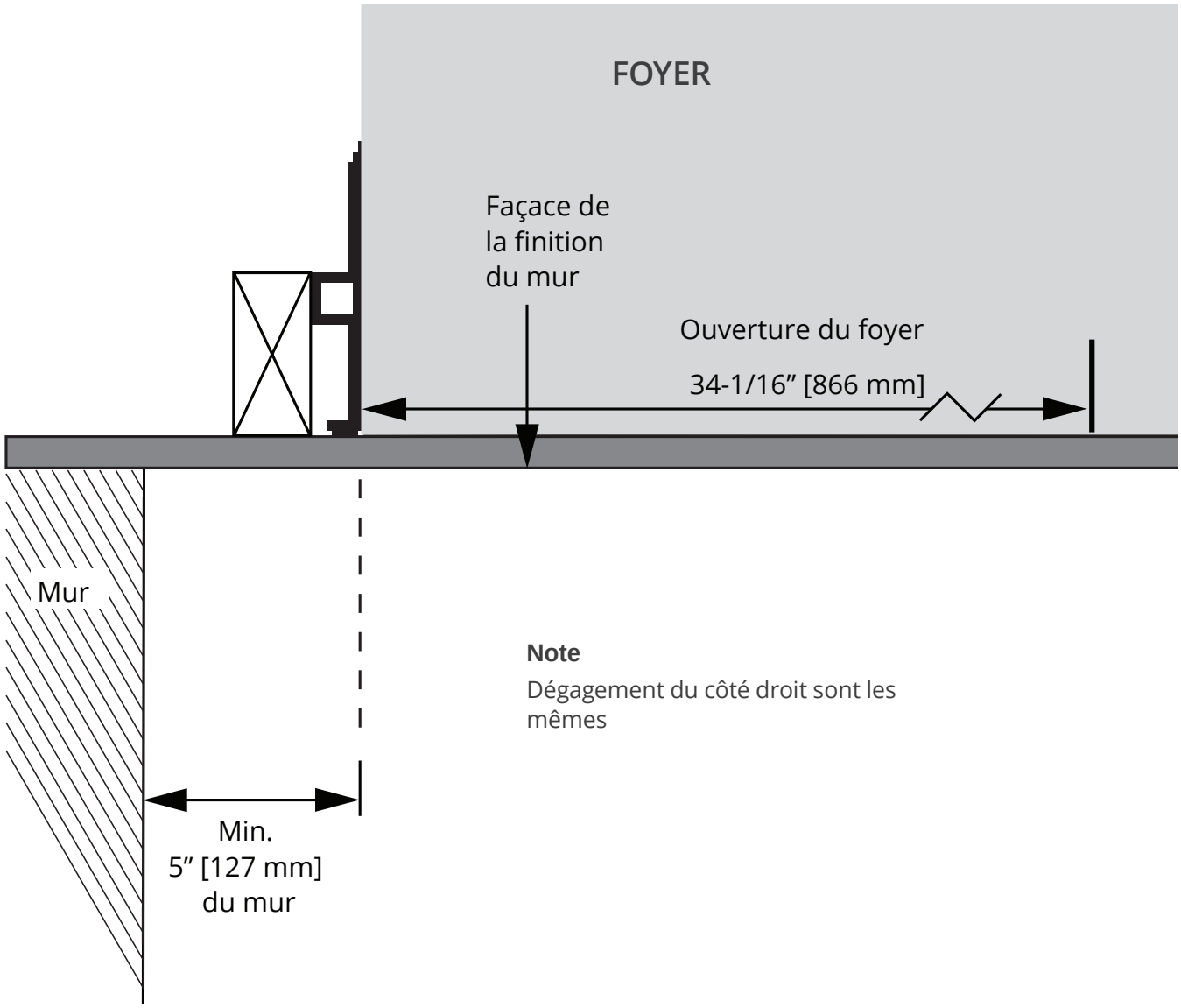

Note

Dégagement du côté droit sont les mêmes

Planification de l'installation

Attention

SEUL le personnel qualifié et licencié devrait installer cet appareil.

Applications

Il y a deux types d'applications pour le H3:

NOUVELLE CONSTRUCTION—pages 14–20

Nouvelle construction où un nouvel encastrement est construit et le mur est refini. Ces installations exigent l'usage d'un panneau incombustible situé juste au-dessus du foyer et un linteau au-dessus du foyer d'une hauteur minimum de 39 po (991 mm) à partir de la base de l'appareil H3.

REMPLACEMENT D'UN FOYER À GAZ—pages 21–22

Applications où un foyer à gaz existant est enlevé et remplacé par le H3 et où la charpente et la finition du mur ne sont pas modifiées. Ces installations permettent un linteau combustible plus bas, d'une hauteur de 33 po (838 mm) et une finiton du mur à 31 po (787 mm) à partir de la base du H3.

NOTE

Les Plaques de finition de type -RC ne sont PAS compatibles avec le Système HeatShift.

Sommaire

Combinaison Plaque de finition / bordure	Panneau de béton de 1/2" (13 mm) exigé au-dessus du foyer	Finition du mur	Position de la dalle ou plancher protecteur (si installé)
NOUVELLE CONSTRUCTION			
1030CIK Encastrement	OUI	Couvre l'encastrement jusqu'à l'ouverture	Égal ou max 1-1/2" (38 mm) au-dessus du bas de l'appareil. Note : Panneau isolant *Micore* exigé si la surface est au-dessus de la base de l'appareil.
1035BPB Plaque de finition 3 côtés + 1045CFV Bordure Clearview	OUI	Plaque de finition ajustable pour matériau incombustible ajouté par-dessus panneau de béton. Épaisseur max. par-dessus panneau béton : 3/4" (19 mm).	Égal à la base de l'appareil
1040BPB Plaque de finition 4 côtés + 1041FS Bordure à 4 côtés	OUI		Min. 1/4" (7 mm) SOUS la base de l'appareil
REMPLACEMENT—Dégagements réduits			
1035BPB-RC ou 1036BPB-RC Plaque de finition 3 côtés + 1045CFV Bordure Clearview	NON	Finition du mur existante. Note : Avec évacuation verticale du dessus, épaisseur maximale de finition existante incluant linteau est approx. 5" (127 mm) pour maintenir dégagement de 1" (25 mm) autour du conduit vertical.	Égal à la base de l'appareil
1040BPB-RC Plaque de finition 4 côtés + 1041FS Bordure à 4 côtés	NON		Min. 13/16" (21 mm) SOUS la base de l'appareil

Nouvelle construction

Note : Cet appareil peut être installé à l'extérieur dans un endroit à l'abri des intempéries selon le guide d'installation de la trousse de conversion pour l'extérieur GV60CKO.

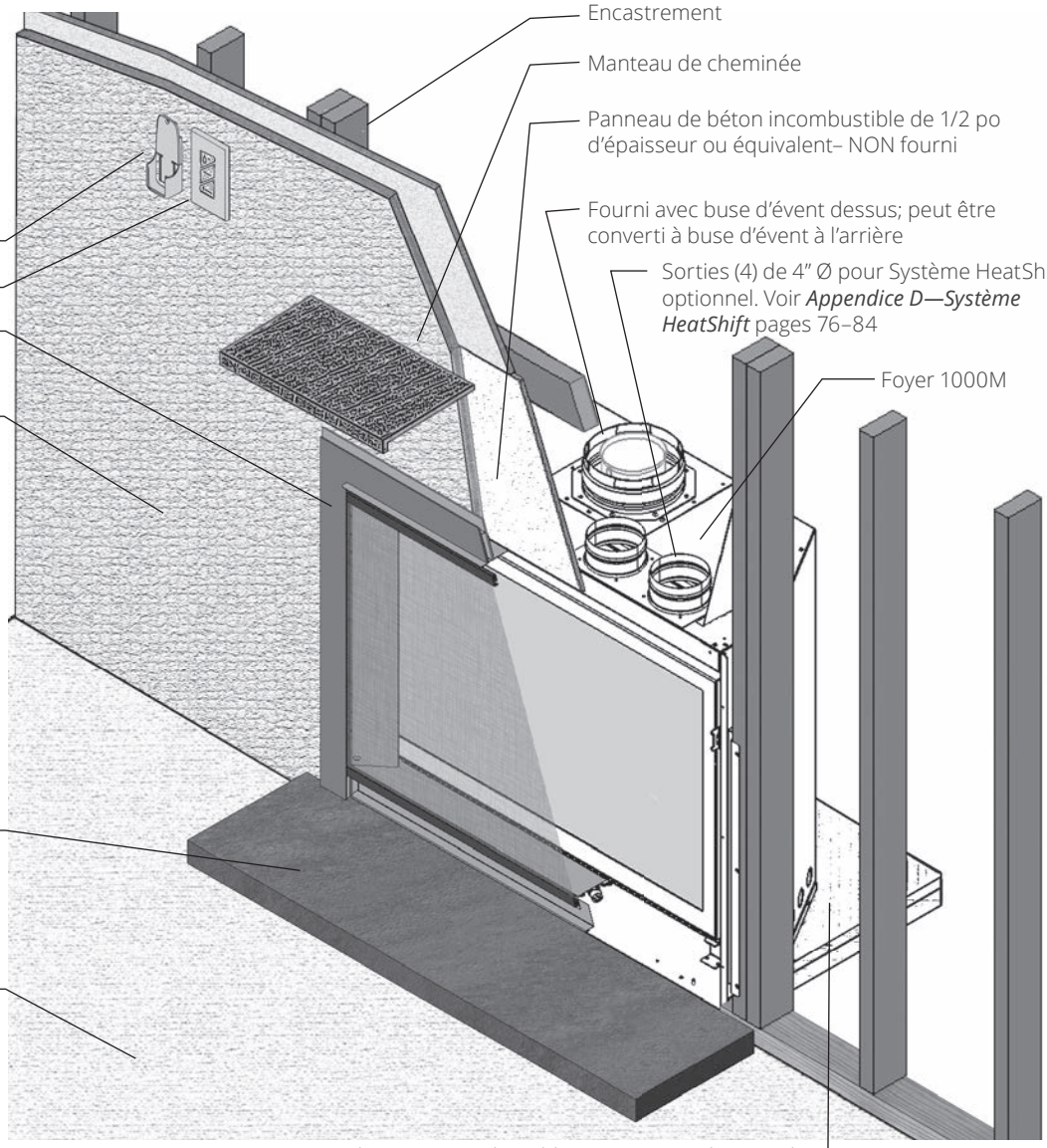

⚠ AVERTISSEMENT

AVERTISSEMENT DE SÉCURITÉ! Le H3 est un foyer radiant très efficace.

SURFACES DU MUR CHAUDES! Le mur directement au-dessus du foyer est construit de matériaux incombustibles et, même s'ils sont sécuritaires, peuvent atteindre des températures de plus de 200° F (93° C) dépendamment du choix de bordure. Ne le touchez pas. Utilisez des matériaux de finition appropriés pour ces températures.

SURFACES DE LA DALLE/PLANCHER CHAUDES! La dalle ou plancher devant le foyer peuvent devenir très chauds. Placer le foyer plus haut que la surface de la dalle ou plancher et s'assurer que le pare-étincelles est installé aidera à réduire les températures. Notez que certains matériaux, même sécuritaires, peuvent se dégrader dû à la chaleur—pensez-y lors du choix de matériaux.

Nouvelle construction

Plaques de finition pour nouvelle construction

Plaque à 3 côtés 1035BPB

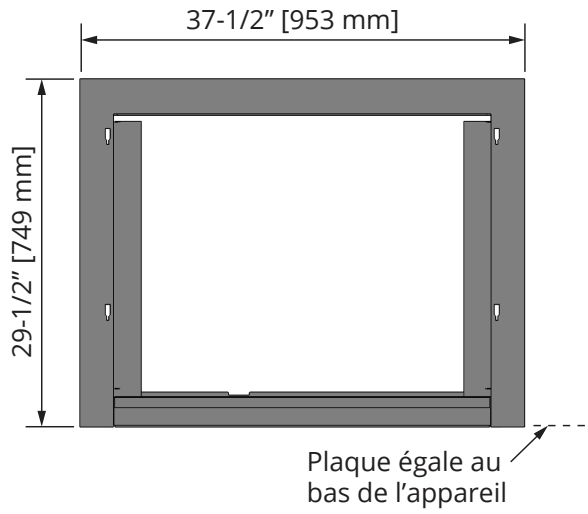

Plaque à 4 côtés 1040BPB

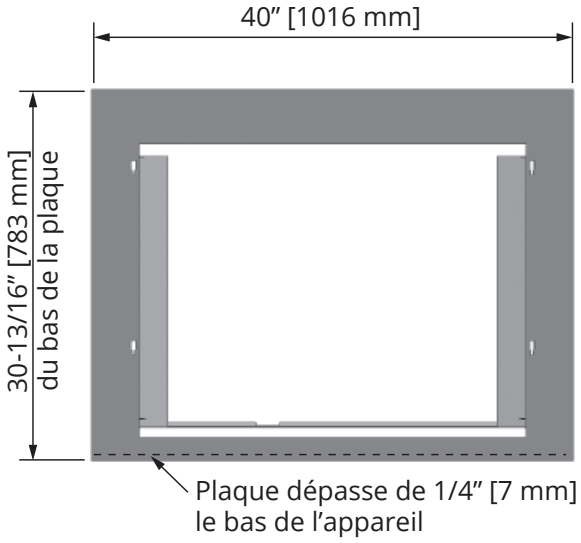

Encastrement 1030CIK

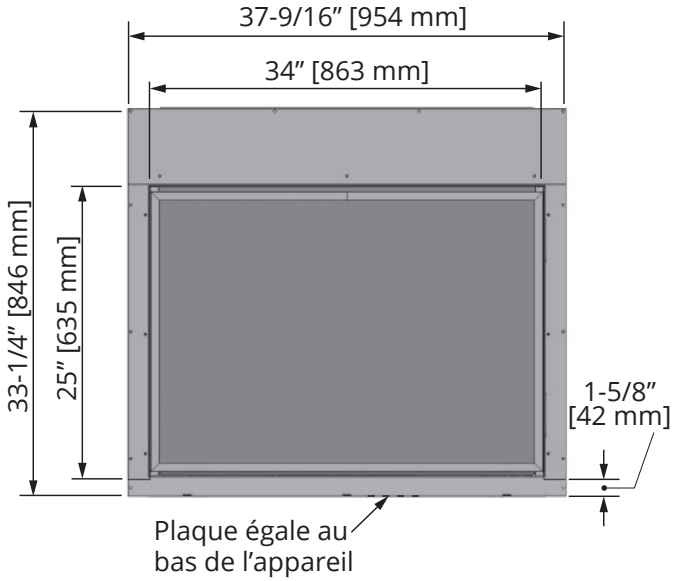

Nouvelle construction

Charpente et dalle

NOTE

Usage du Système HeatShift optionnel affecte l'encastrement —voir page 11 et *Appendice D—Système HeatShift* pages 81–84 dans ce guide pour les détails d'encastrement.

Entre le dessous du linteau et la base de l'appareil. La base de l'appareil doit être égale à la surface de la dalle. Cependant, veuillez noter que **la plaque de finition à 4 côtés 1040BPB dépasse la base de l'appareil de 1/4" [7 mm]**. Augmentez la hauteur de la cavité si nécessaire.

Panneau incombustible de 1/2" [13 mm] exigé au-dessus de l'appareil (non-fourni). Voir page 19.

NOTE : Ce appareil exige une plateforme solide pour le supporter. Charpente combustible permise sous l'appareil. Lorsque l'appareil est installé directement sur de la moquette, tuile ou autre matériau combustible autre que le bois, l'appareil doit être installé sur un panneau de métal ou de bois couvrant son entière surface en largeur et profondeur.

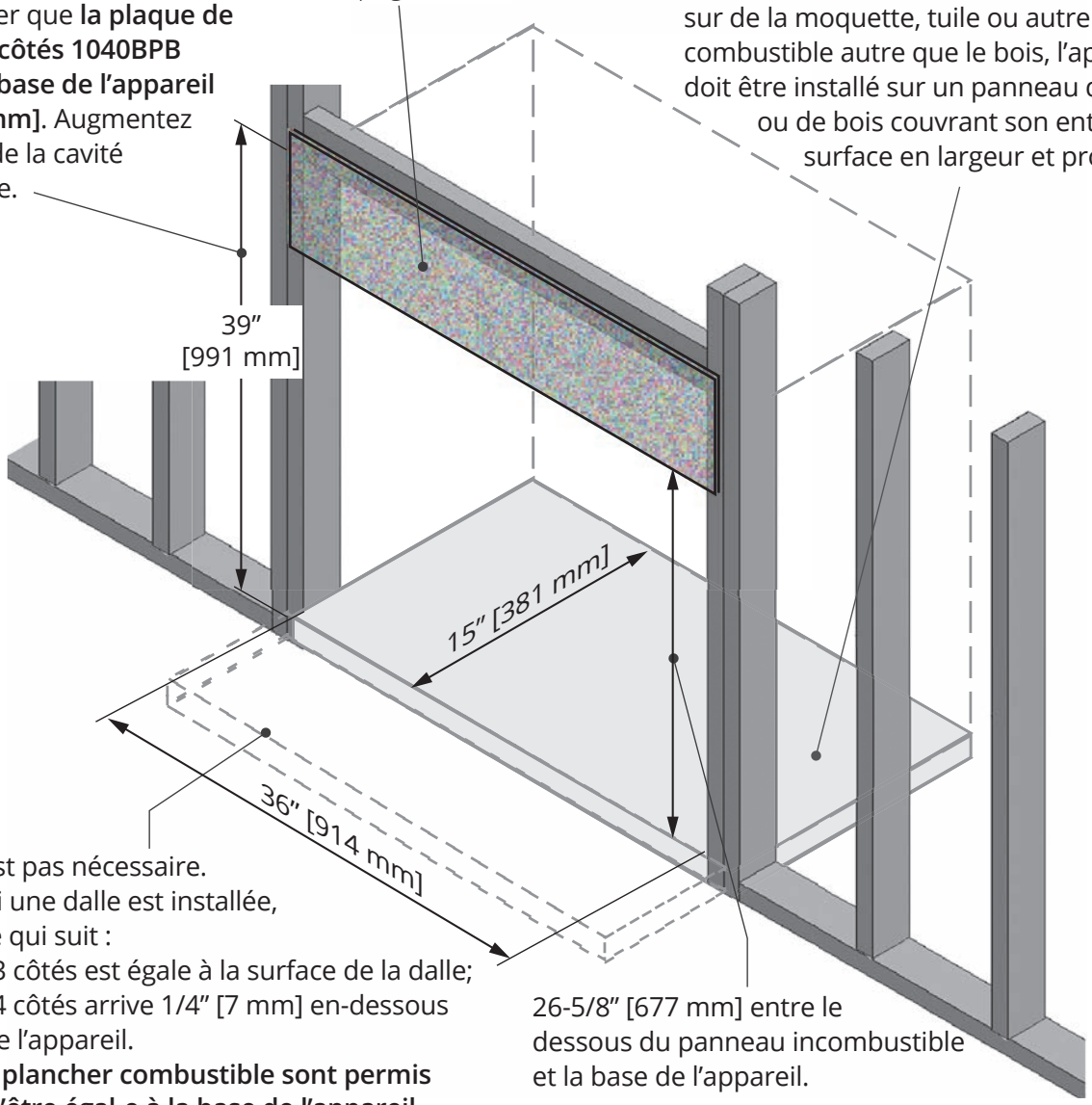

Une dalle n'est pas nécessaire. Cependant, si une dalle est installée, considérez ce qui suit :
- la plaque à 3 côtés est égale à la surface de la dalle;
- la plaque à 4 côtés arrive 1/4" [7 mm] en-dessous de la base de l'appareil.

Une dalle ou plancher combustible sont permis à condition d'être égal-e à la base de l'appareil.

26-5/8" [677 mm] entre le dessous du panneau incombustible et la base de l'appareil.

Charpente avec tablette partielle—évent dessus

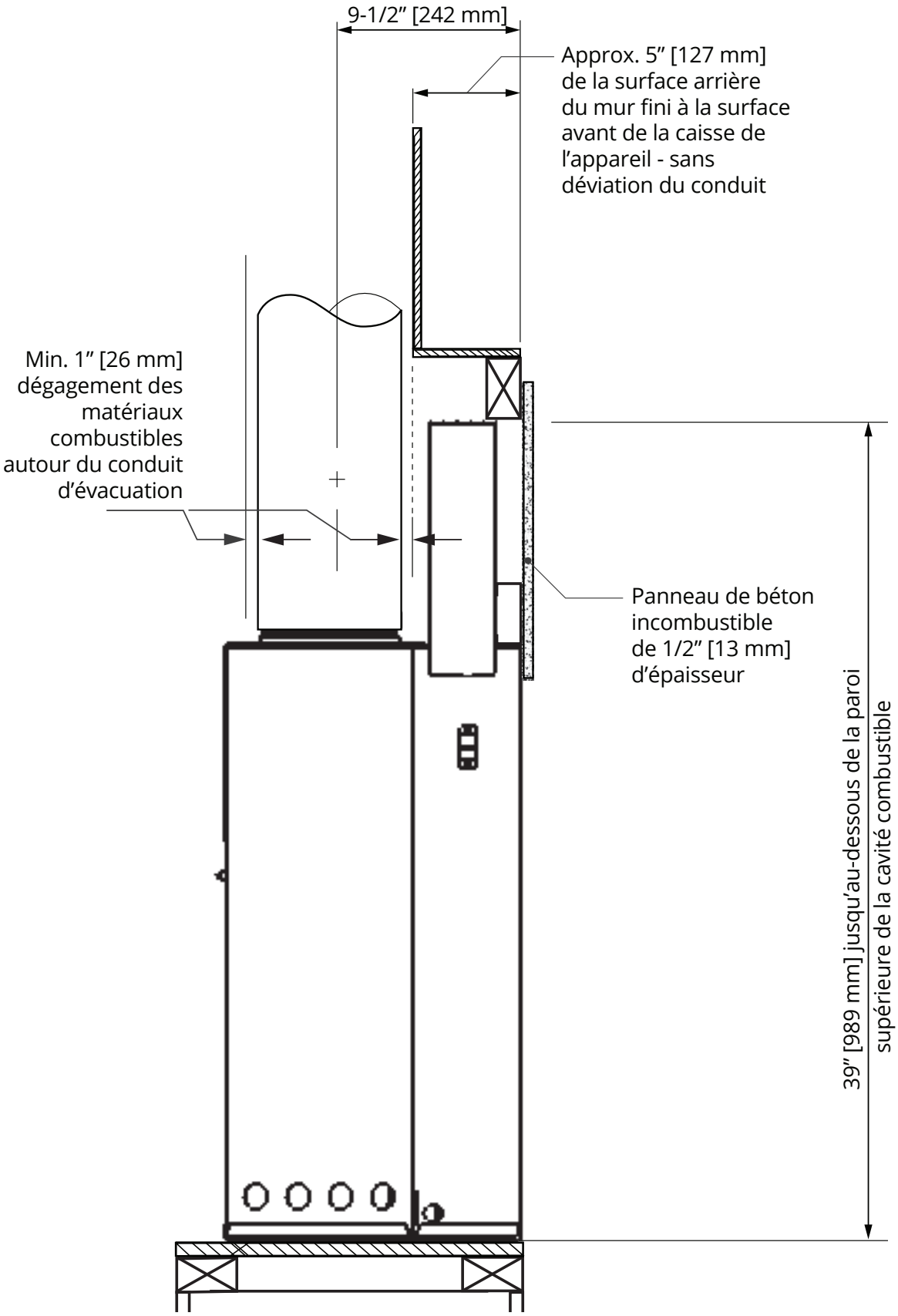

Nouvelle construction

Sortie sur le dessus

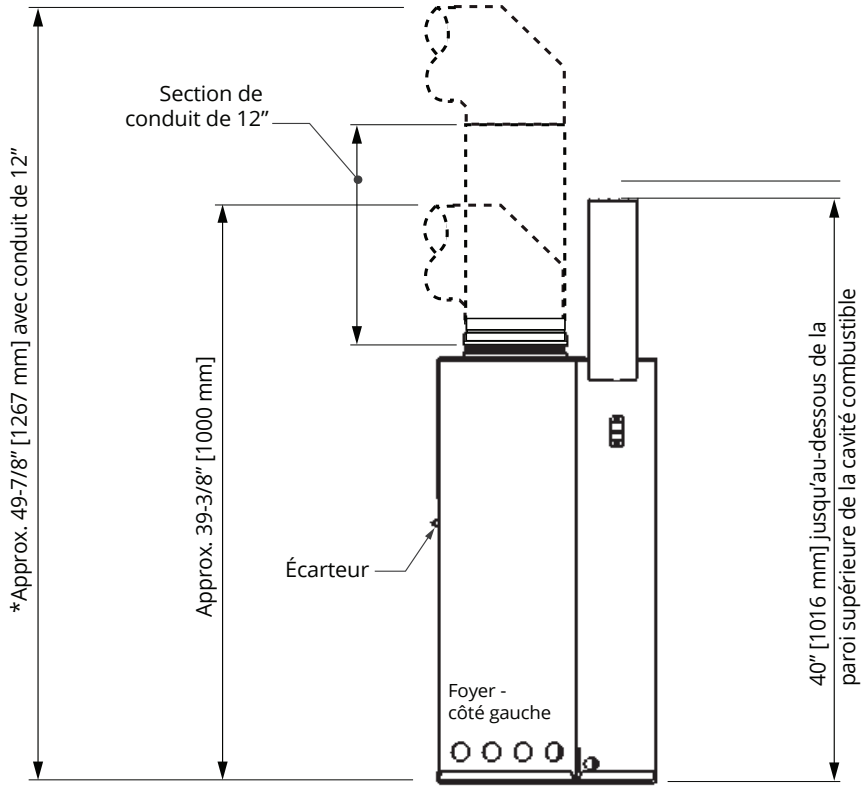

*Notes sur l’évacuation—toutes configurations

- Les dimensions données ici pour l’évacuation sont approximatives et sont basées sur l’usage des coude Dura-Vent. Les dimensions des rayons de courbe des coudes varient selon les marques. En général, elles sont plus grandes pour les autres marques.
- Trois (3) pouces de dégagement sont exigés au-dessus des conduits horizontaux. Inclinez les conduits horizontaux vers le haut de 1/4 de pouce par pied. Un pouce de dégagement est exigé sur les côtés et en-dessous des conduits horizontaux et autour des conduits verticaux.
- Lorsque vous calculez les longueurs de conduits effectives, soustrayez approximativement 1-1/2 pouce pour les joints des conduits - par exemple, un conduit de 12 pouces ajoutera approximatevement 10-1/2 pouces à la longueur totale.

Sortie à l’arrière

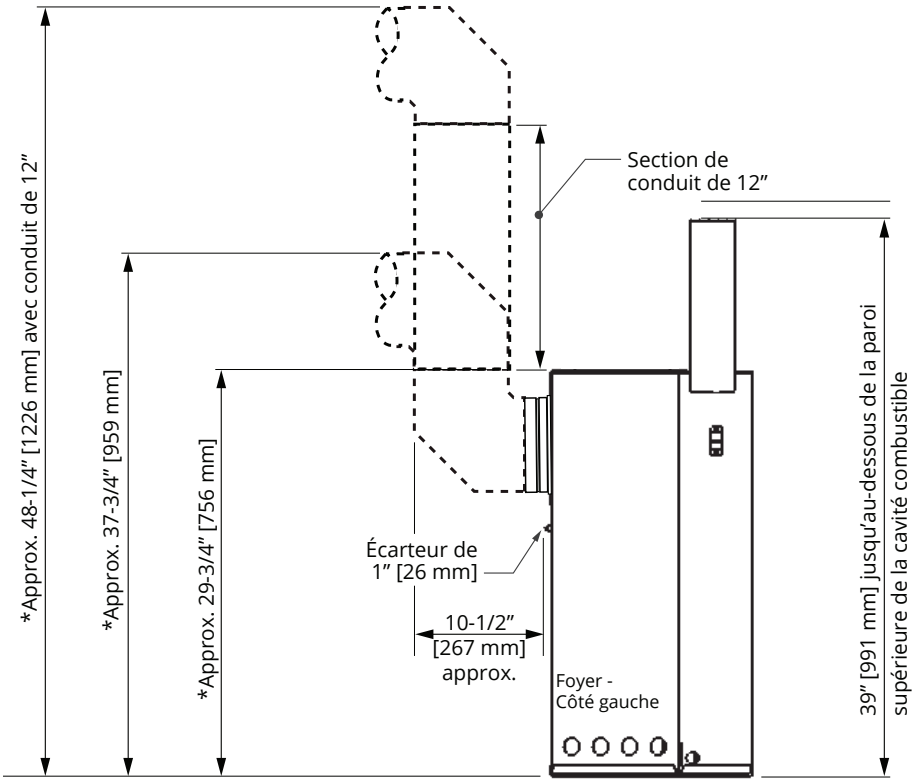

Nouvelle construction

Planifiez la finition du mur

Spécifications des matériaux incombustibles

Matériaux qui ne s'enflamment ni ne brûlent. Il s'agit de matériaux tels que l'acier, le fer, les briques, le carrelage, le béton, l'ardoise, le verre, le plâtre ou toute combinaison de ces derniers.

Les matériaux dont on sait qu'ons ont réussi l'essai ASTM E 136, *Standard Test Method for Behavior of Materials in a Vertical Tube Furnace* à 750 °C (1382 °F) peuvent être considérés comme incombustibles.

Spécifications des matériaux inflammables

Les matériaux en bois ou recouverts de bois, papier comprimé, fibres végétales, pastiques ou autres matériaux qui peuvent s'enflammer et brûler, qu'ils soient ignifugés ou non, recouverts de plâtre ou non, doivent être considérés comme des matériaux inflammables.

Panneau de béton incombustible (non exigé avec les Plaques de finition -RC)

Le foyer H3, lorsqu'installé dans une nouvelle construction, exige un panneau incombustible de béton ou équivalent d'une épaisseur de 1/2" [13 mm] directement au-dessus de l'appareil—voir l'illustration pour la couverture minimale exigée.

L'extension du panneau de béton en-deça des minimums indiqués aidera à éviter les fissures dues à l'expansion différentes des matériaux.

Percez à l'avance le panneau de béton avec des trous surdimensionnés et ne serrez pas trop les vis pour éviter les fissures dues à l'expansion provoquée par la chaleur.

Le panneau standard de placoplâtre peut être utilisé autour du panneau de béton mais il est préférable d'éviter de changer de matériau pour éviter les fissures.

Finition autour des plaques de finition

Un matériau additionel incombustible tel que la tuile peut être appliqué sur la surface du panneau de béton ou le panneau peut servir de finition.

L'Encadrement 1030CIK s'installe au moment de l'encastrement et doit être installé en même temps que l'appareil. Les matériaux de finition couvre les panneaux de l'encadrement et abouttent au cadre à l'ouverture du foyer.

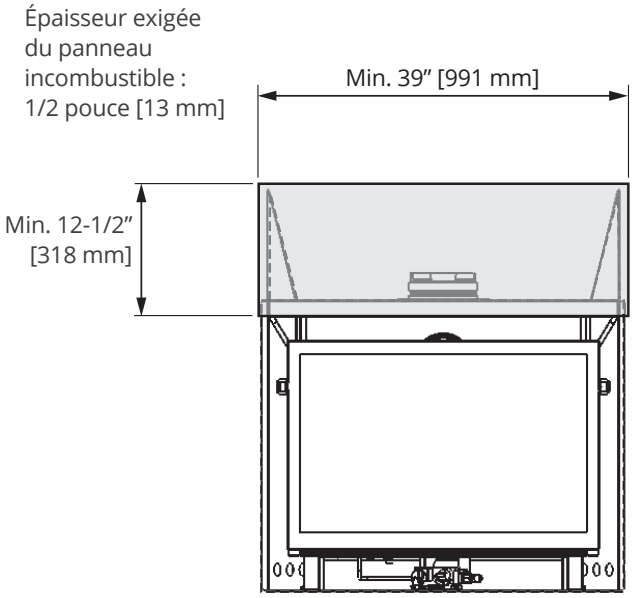

Dimensions minimales du panneau de béton

Nouvelle construction

Les plaques de finition pour nouvelle constructions (non-RC) 1035 ou 1040 sont installées par-dessus la finition du mur. Le périmètre de la plaque couvre la finition; en conséquence, l'épaisseur des matériaux de finition doivent être considérés. Les plaques s'ajustent pour permettre un matériau d'une épaisseur jusqu'à 3/4" (19 mm) par-dessus le panneau incombustible de 1/2" (13 mm).

Veuillez noter qu'une plaque et bordure sont toujours exigées et que l'épaisseur de la finition doit être considérée pour toutes les installations autres que celles avec l'Encastrement 1030CIK.

Les Plaques 1035 et 1040 permettront donc de couvrir une épaisseur de matériaux de finition approximatif de 1-1/4" (32 mm).

Prévenir les fissures dans la finitionr

Nous recommandons l'installation du système HeatShift optionnel afin de réduire la température du mur et minimiser la possibilité de fi ssure des matériaux de finition.

Si un fini simple, sans tuile ou autre matériau est désiré, une attention particulière devra être portée aux joints du panneau incombustible et de sa transition avec le placoplâtre afin de contrôler la formation future de fissures.

Le rétrécissement et mouvement des différents matériaux de la charpente et du panneau incombustible peuvent causer la fissuration des matériaux de finition tel que la tuile et autres.

Veuillez noter que les températures sur les surfaces du mur incombustibles au-dessus du foyer peuvent excéder 200 °F (93 °C).

Voici quelques trucs pour aider à éviter la fissuration.

- Laissez les matériaux sécher complètement avant de finir le mur. Saturé d'eau, le panneau de béton peut absorber jusqu'à 30 pourcent de son poids en eau et peut rétrécir jusqu'à 1/8 de pouce sur une longueur de 48 pouces lorsqu'il sèche. Faire fonctionner le foyer pendant un certain temps avant d'appliquer la finition du mur aidera à éliminer toute humidité.
- Percez toujours d'avance les trous de vis sur le panneau de béton et utilisez des vis à tête gaufrée à cage fraiseuse (conçues pour fixer les panneaux de béton).
- Utilisez toujours du rubas sur les joints.
- Décalez toujours les joints du panneau mural.
- Derrière les joints, doublez les poutres et poteaux ou utilisez le côté large des poutres et poteaux pour ajouter au support des joints. Un adhésif sur l'arrière du panneau de béton derrière les joints peut aider à contrôler les mouvenments créés par l'expeansion et la contraction.
- Utilisez plusieurs couches minces de composé à joints et laissez bien sécher chaque couche.
- Assurez-vous que les matériaux utilisés pour la charpente soient bien secs.
- Après avoir appliqué la finition du mur, chauffez graduellement afin de sécher doucement tout excès d'humidité plutôt que de sécher trop rapidement.
- Évitez de couper le panneau de béton ou les tuiles autour des coins à l'ouverture du foyer; plutôt, créez un joint qui intersecte le coin de l'ouverture.
- Évitez d'utiliser une large pièce sans joint autour de l'ouverture du foyer. L'expansion au-dessus de l'ouverture créera des fissures aux coins supérieurs. Plutôt, créez un joint qui intersecte dans le coin interne pour éviter les fissures.

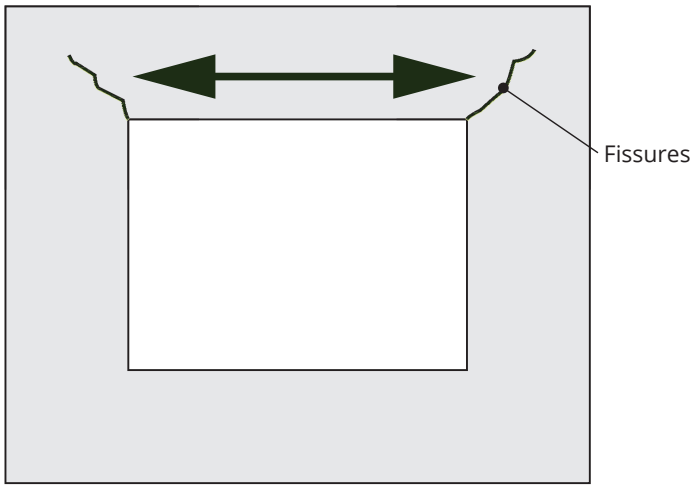

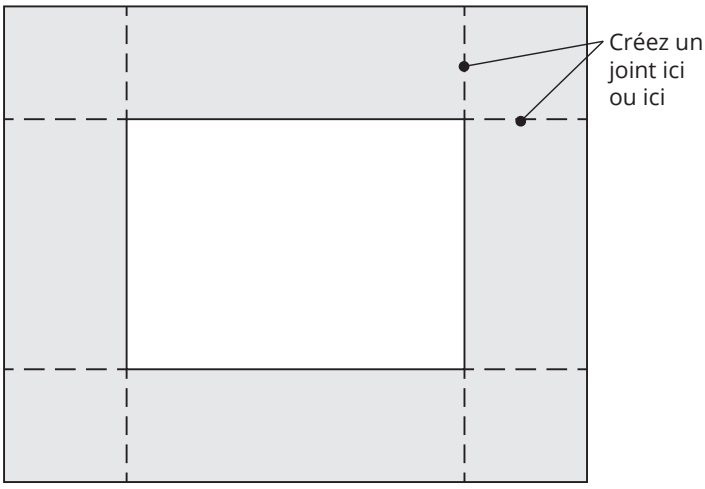

Remplacement de foyer

Le foyer H3 avec la Plaque de finition 1035-RC ou 1040-RC (dégagement réduit) sont conçus spécialement pour le remplacement d'un foyer à gaz existant sans toutefois modifier la charpente ou la finition du mur existantes. Ces plaques de finition incorporent une fente de ventilation permettant d'avoir un linteau combustibe à 33" de hauteur et la finition du mur à 31" de la base de l'appareil. Les dimensions extérieures des plaques de type RC sont plus grandes afin de couvrir des ouvertures de cavités existantes plus larges.

Les plaques de finition à dégagement réduit NE S'AJUSTE PAS pour l'addition de matériau de finition supplémentaire.

NOTES

- L'installateur doit s'assurer que les dégagements aux matériaux combustibles soient respectés avant d'installer cet appareil.
- Seules les plaques de finition de type -RC (dégagement réduit avec fente de ventilation) peuvent être utilisées pour cette application.
- Les Plaques de finition de type -RC **ne sont pas compatibles avec HeatShift**.

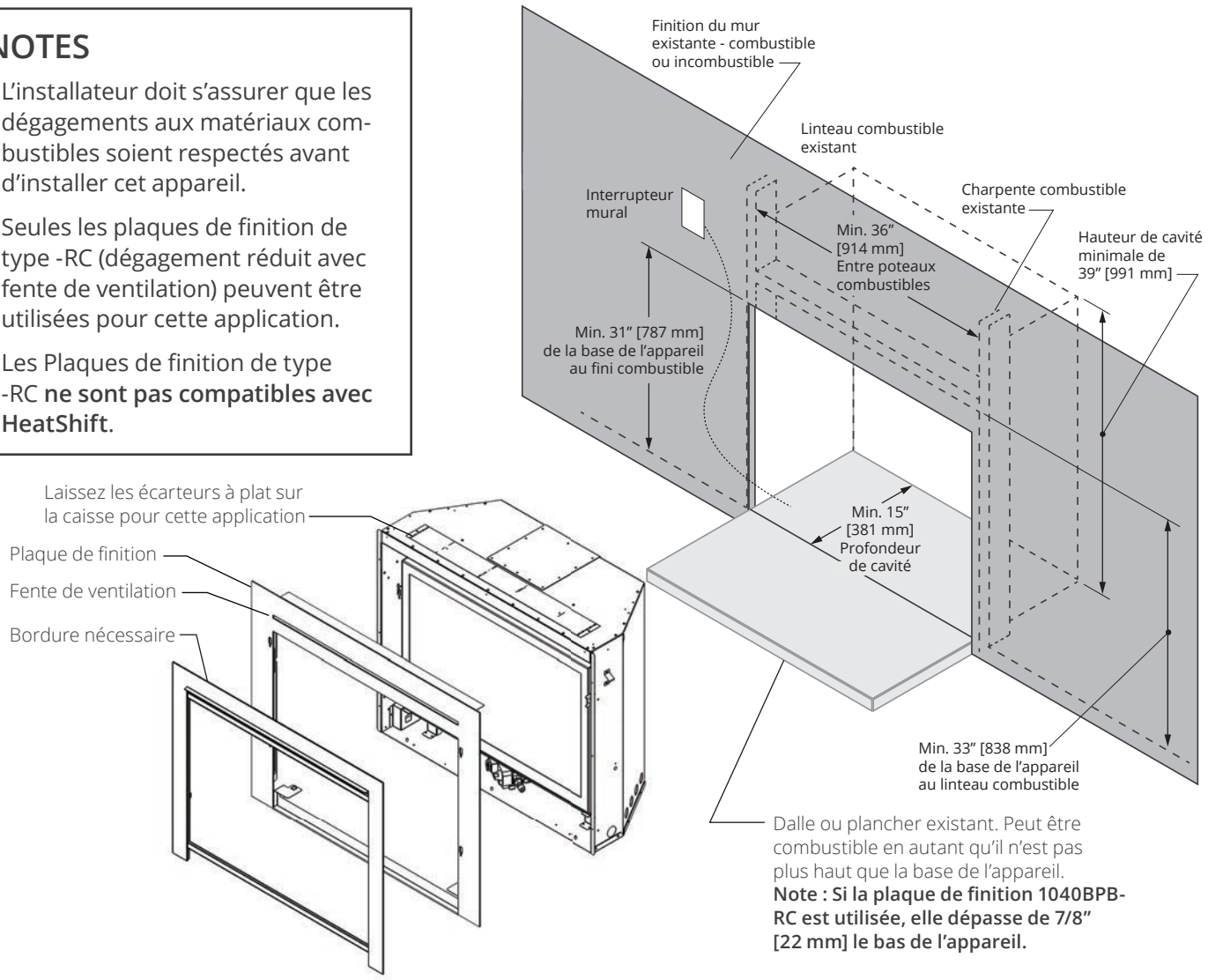

⚠ AVERTISSEMENT

AVERTISSEMENT DE SÉCURITÉ! Le H3 est un foyer radiant très efficace.

SURFACES DU MUR CHAUDES! Le mur directement au-dessus du foyer est construit de matériaux combustibles et, même s'ils sont sécuritaires, peuvent devenir très chauds dépendamment du choix de matériaux

SURFACES DE LA DALLE/PLANCHER CHAUDES! La dalle ou plancher devant le foyer peuvent devenir très chauds. Placer le foyer plus haut que la surface de la dalle ou plancher et s'assurer que le pare-étincelles est installé aidera à réduire les températures. Notez que certains matériaux, même sécuritaires, peuvent se dégrader dû à la chaleur.

Remplacement de foyer

Plaques de finition pour remplacement de foyer existant—dégagements réduits

Plaque à 3 côtés 1035BPB-RC

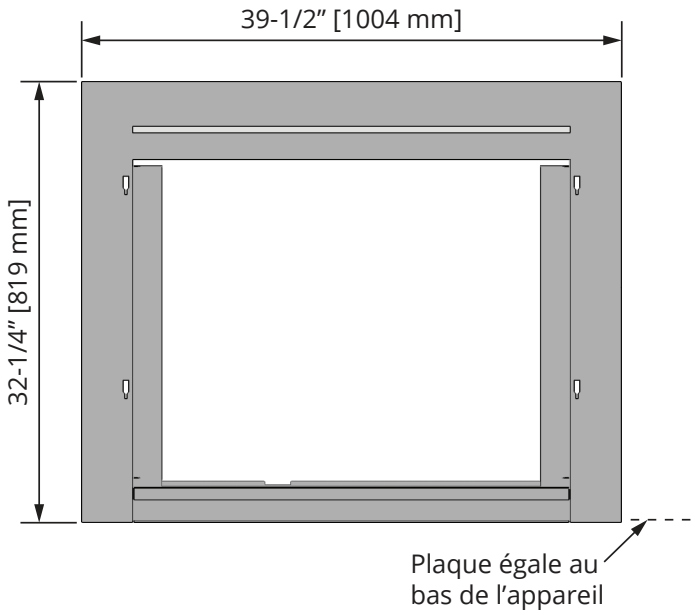

Plaque à 4 côtés 1040BPB-RC

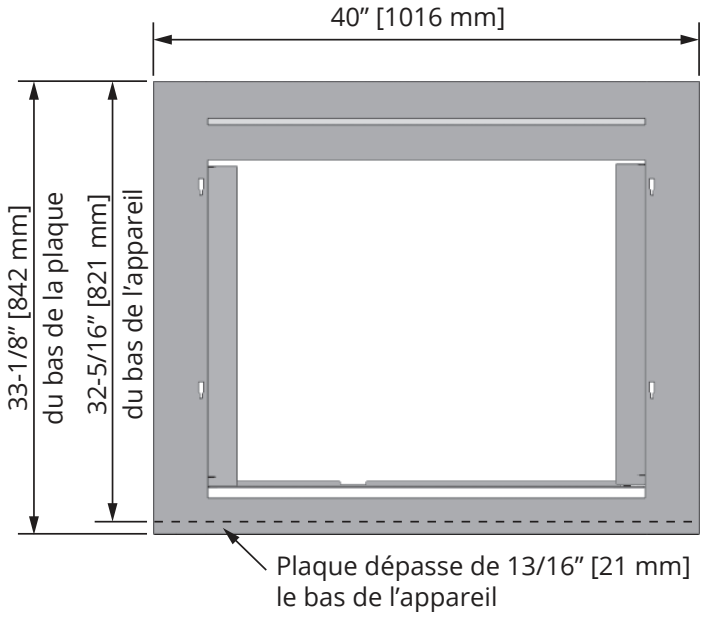

Plaque à 3 côtés 1036BPB-RC

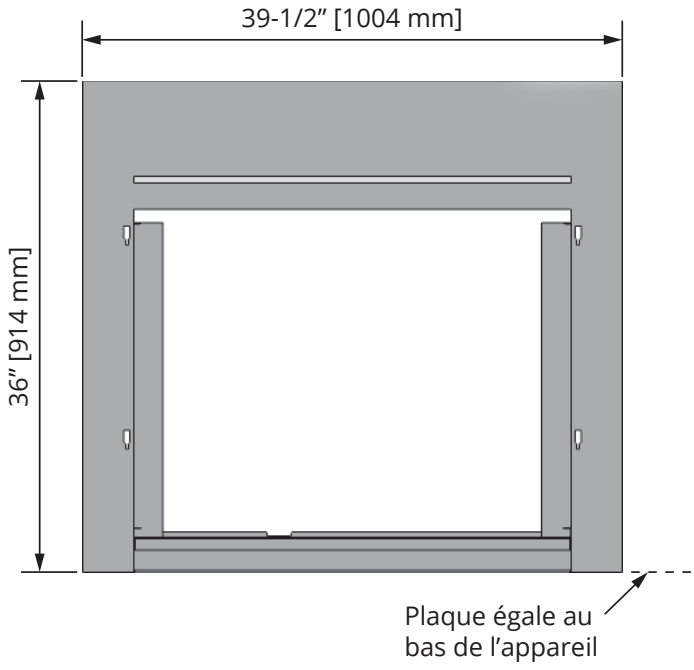

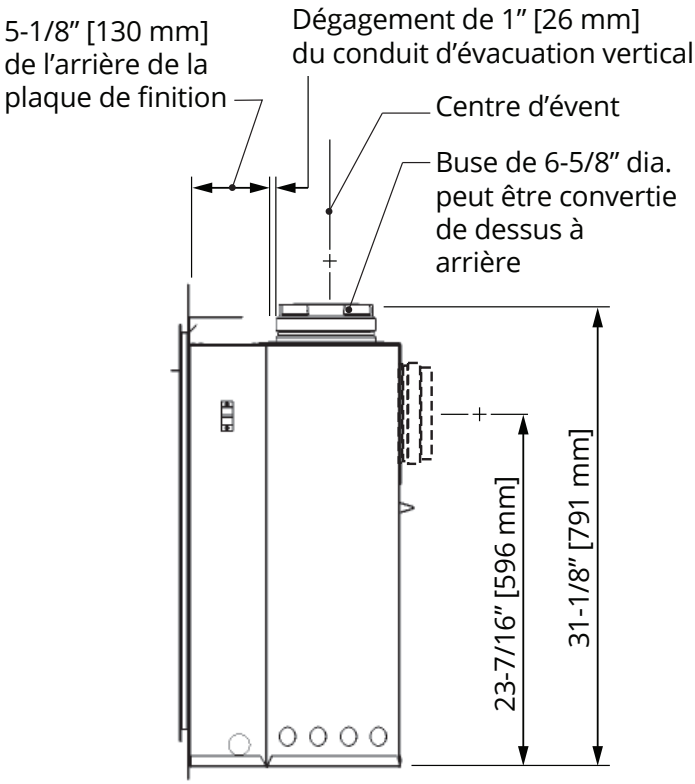

Évacuation

Évent sur le dessus ou à l'arrière

Cet appareil est fourni avec une buse d'évent sur le dessus qui peut être convertie, lors de l'installation, en buse d'évent pour sortie à l'arrière. Voir la section *Installation* pour plus d'information.

Système d'évacuation

Cet appareil est certifié pour installation avec des conduits et accessoires coaxiaux pour évent direct d'un diamètre de 4 po sur 6-5/8 po listés à la section *Accessoires d'évacuation certifiés* pages 8–9 de ce guide. Suivez les directives d'installation fournies avec chaque conduit et accessoire utilisés.

Cet appareil peut également être converti pour une évacuation colinéaire (2 conduits de 3 po) pour installation dans un foyer et cheminée à combustibles solides—voir les sections *Conversion d'évent* pages 30–36 et *Accessoires d'évacuation certifiés* pages 8–9 de ce guide.

Étanchéité des conduits d'évacuation

Scellez tous les joints **extérieurs** des conduits et coudes coaxiaux incluant chaque joint **extérieur** des coudes à l'aide de ruban adhésif d'aluminium de haute qualité certifié pour les hautes températures de 2 pouces de largeur (tel que la marque Nashua-322-2 ou similaire). Couvrez complètement tous les joints **extérieurs** et pressez le ruban fermement pour bien l'adhérer.

Un enduit d'étanchéité de silicone noir à haute température peut être utilisé sur les joints **extérieurs** comme substitut au ruban d'aluminium.

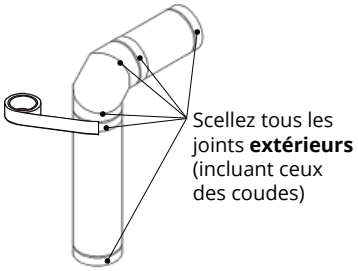

Assurez-vous que tous les joints des conduits se che-vauchent sur un minimum de 1 ¼ de pouce (32 mm).

Épaisseur du mur

Les conduits d'évacuation de cet appareil peuvent pénétrer un mur combustible d'au plus 8 po (20 cm) d'épaisseur. Un mur incombustible peut être de n'importe quelle épaisseur jusqu'à la longueur maximale permise pour le conduit horizontal de l'installation.

Évacuation à travers murs et plafonds combustibles

Lorsque le conduit d'évacuation pénètre un mur ou plafond combustibles, percez un trou d'un minimum de 10 po sur 10 po (254 mm sur 254 mm) pour le passage du conduit afin de vous assurer que l'isolant ne touche pas le conduit. Suivez les directives d'installation fournies avec chaque conduit et accessoire utilisés.

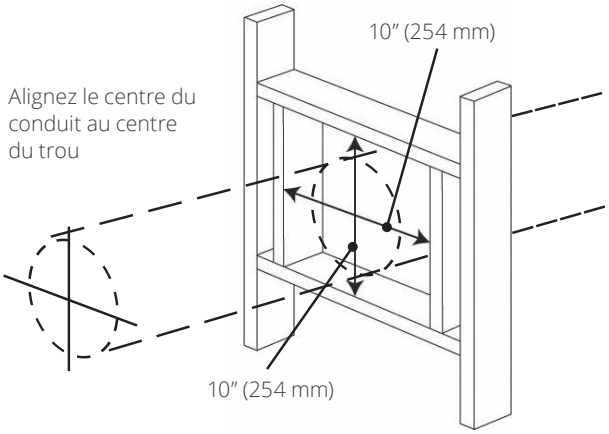

Avis à l'installateur – Isolation du conduit d'évacuation

L'installateur est responsable de s'assurer que les installations d'évacuation à travers les murs extérieurs sont étanches et à l'épreuve des conditions atmosphériques de façon à :

- Prévenir l'infiltration d'eau de pluie dans le mur extérieur en appliquant un joint d'étanchéité entre le pourtour de la plaque murale extérieure et la surface du mur extérieur.
- Prévenir la pénétration de l'humidité de la maison dans le mur en appliquant un joint d'étanchéité entre le pourtour de la plaque murale intérieure et le pare-vapeur.
- Prévenir l'infiltration d'eau de pluie et la pénétration de l'humidité en appliquant un joint d'étanchéité entre la paroi extérieure du conduit d'évacuation et les plaques murales intérieure et extérieure.

Nous conseillons l'utilisation d'un produit d'étanchéité à base de polyuréthane de haute qualité.

Tout parcours horizontal des conduits doit être élevé de 1/4 po (7 mm) pour chaque portion de 1 pi (30 cm) dans la direction du courant d'évacuation. Pour une sortie d'évacuation au mur, le dernier conduit avant la sortie peut être incliné vers le bas afin de permettre le drainage.

Systèmes d'évacuation coaxiale typiques

IMPORTANT

Ne vous fiez pas sur l'appareil pour supporter les conduits d'évacuation aux longs parcours verticaux. Supportez les conduits verticaux, particulièrement aux décalages. Les parcours horizontaux devraient être supportés par des courroies à chaque 4 pieds.

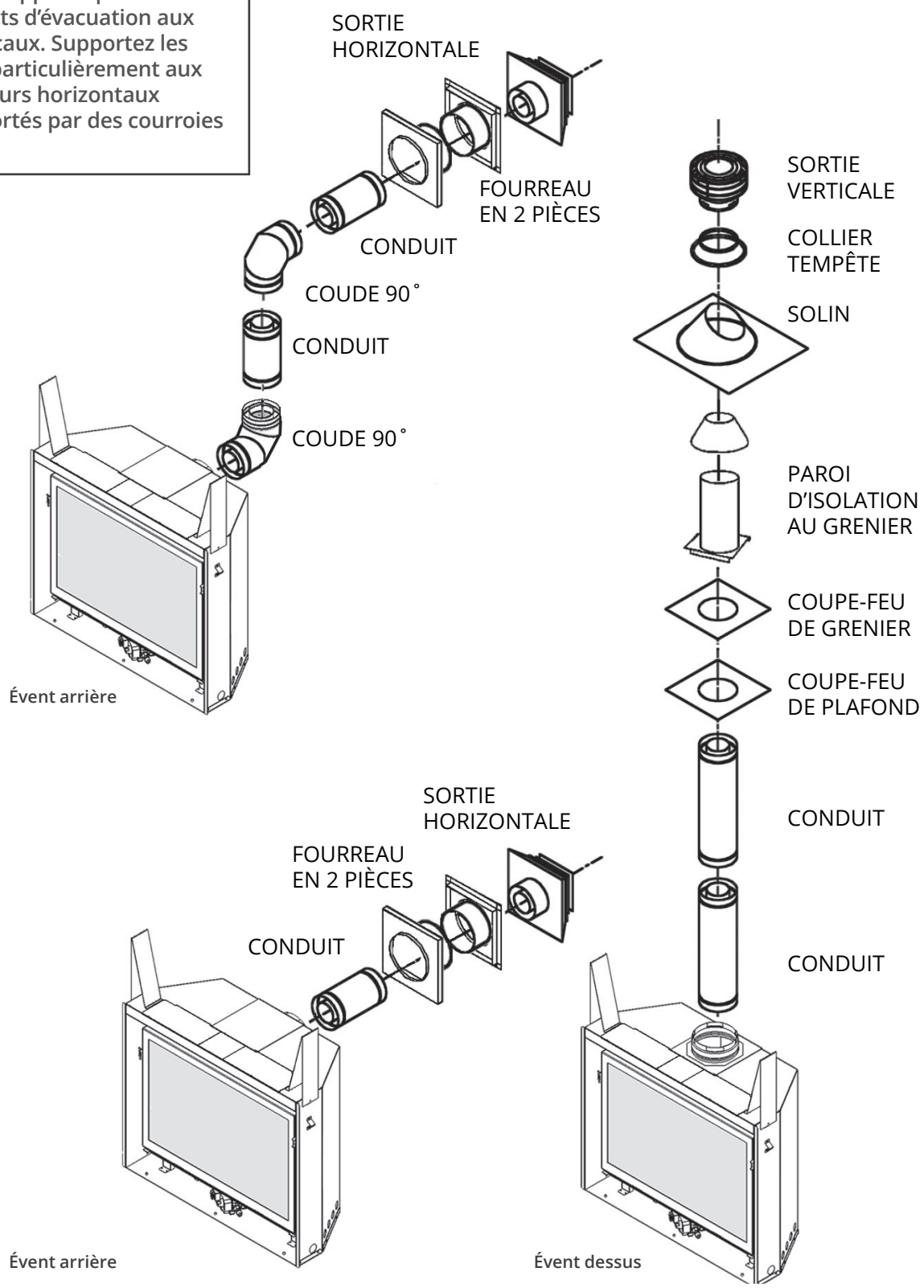

Comment lire la grille d'évacuation

La grille ci-dessous s'applique aux évacuations avec sorties sur le toir ou au mur.

1. Section de conduit d'un maximum de 18 pouces permise avec système d'évacuation sans élévation verticale. Coude de 45 degrés permis sur le plan horizontal.
2. La longueur totale du conduit d'évacuation ne doit pas excéder 40 pi (12,2 m).
3. La hauteur verticale minimum pour une sortie sur le toit est de 6 pi (1,83 m).
4. Toute combinaison d'élévation et de parcours des conduits peut être utilisée tant qu'elle est dans les limites acceptables indiquées dans la grille ci-dessous.
5. Un maximum de 4 coudes de 90°—ou l'équivalent (2 coudes de 45° = 90°)—peuvent être utilisés.
6. Chaque coude de 90° installé horizontalement est équivalent à 3 pi (91 cm) de longueur horizontale; conséquemment, 3 pi (91 cm) doivent être soustraits de la longueur du parcours horizontal permis. (Le coude de 45° est équivalent à un conduit horizontal de 18 po (46 cm).)
7. Tout parcours horizontal des conduits doit être élevé de 1/4 po (7 mm) pour chaque portion de 1 pi (30 cm) dans la direction du courant d'évacuation. Pour une sortie d'évacuation au mur, le dernier conduit avant la sortie peut être incliné vers le bas afin de permettre le drainage.
8. Un restricteur d'air est exigé pour la plupart des installations avec élévation verticale—consultez la section suivante. **Note :** Les restricteurs d'air sont fournis avec l'appareil mais ne sont pas installés.

Grille d'évacuation

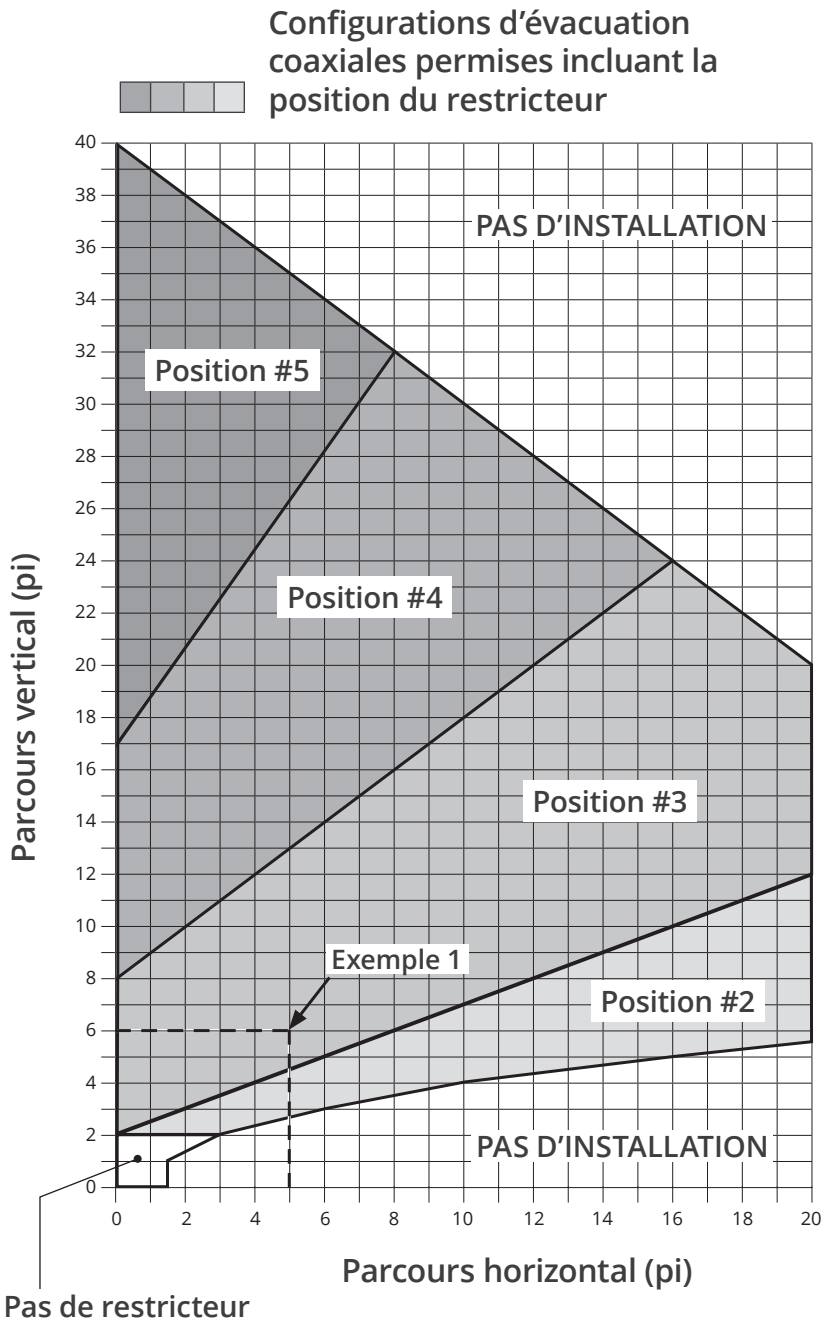

Exemple 1
Valeur V = V1 (3') + V2 (2') + V3 (1')= 6'
Valeur H = H1 (3') + H2 (2') = 5'
Position #1 du restricteur requise

MAXIMUM 4 COUDES 90°
(ou équivalent)

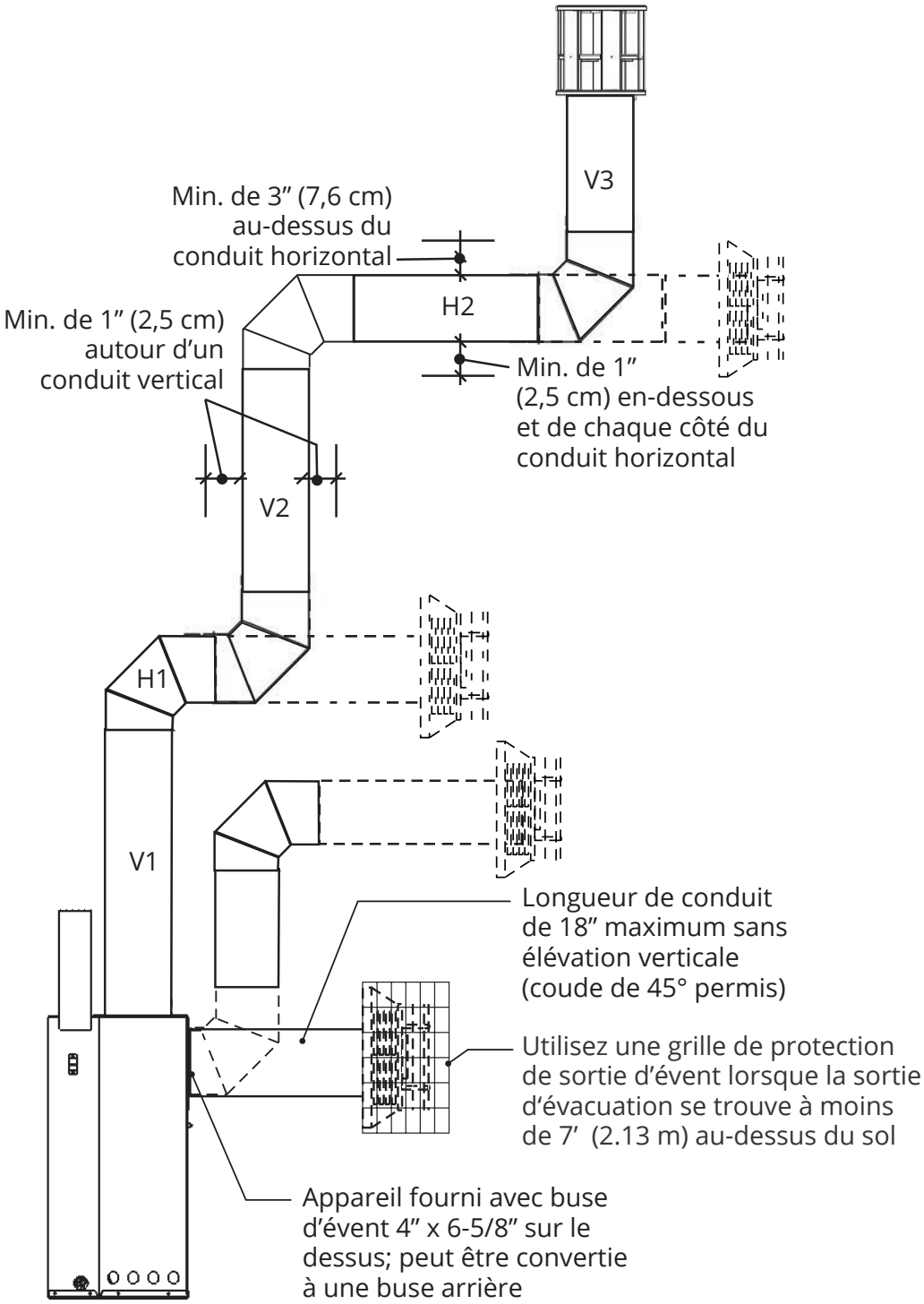

Restricteurs

Les restricteurs ne sont pas requis lorsque l'élévation verticale dans le système est moins de 1 pied.

Installez les restricteurs sur la paroi supérieure à l'intérieur de la boîte de foyer derrière le panneau de revêtement du haut. Réglez les restricteurs avant l'installation du panneau du haut. Si un ajustement subséquent est nécessaire, vous devrez enlever le panneau du haut—voir page 50.

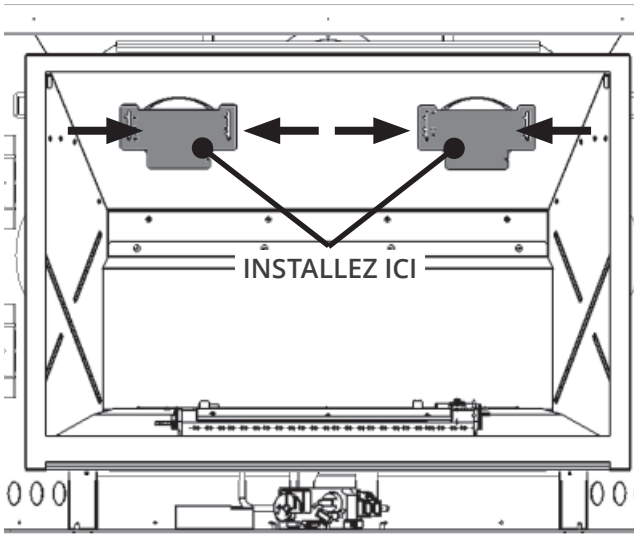

La plupart des installations exigent des restricteurs afin d'améliorer l'aspect des flammes et le rendement. Cet appareil est fourni avec des restricteurs à cinq positions ou réglages. Le niveau de restriction exigé dépend de l'élévation verticale dans le système d'évacuation et, à un moindre degré, du parcours horizontal et du nombre de coudes utilisés.

Le niveau de restriction est basé sur des tests effectués en laboratoire. La position idéale des restricteurs peut varier légèrement, particulièrement lorsque la longueur des conduits d'évacuation est près des limites de configurations acceptables pour chaque position.

La grille de la page précédente indique la position des restricteurs à utiliser en fonction de la longueur du conduit d'évacuation.

Pour installer les restricteurs :

1. Vérifiez la grille de la page précédente afin d'établir la position requise des restricteurs.
2. Fixez les restricteurs avec deux vis déjà installées de chaque côté des des **orifices de la paroi supérieure à l'intérieur de la boîte de foyer.**
3. Glissez les restricteurs à la position requise.
4. Serrez les vis.

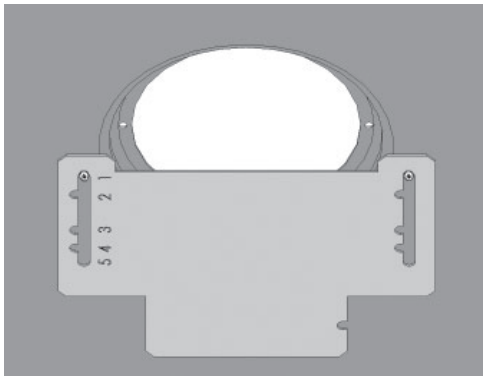

Position #1

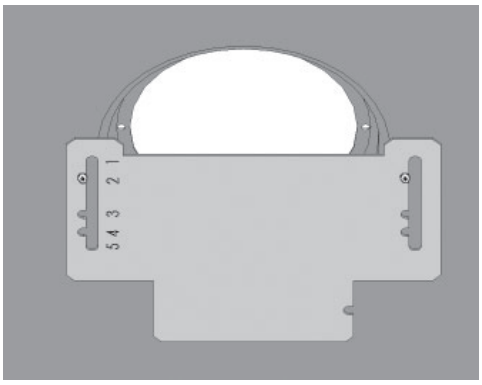

Position #2

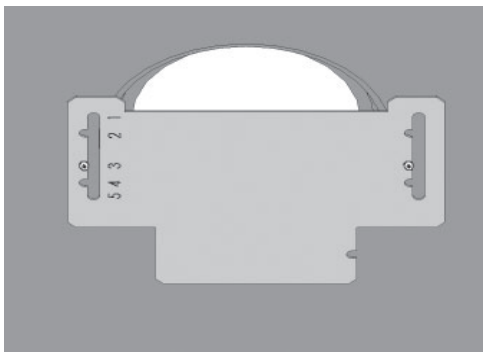

Position #3

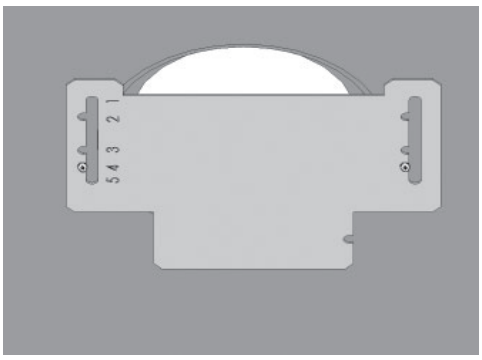

Position #4

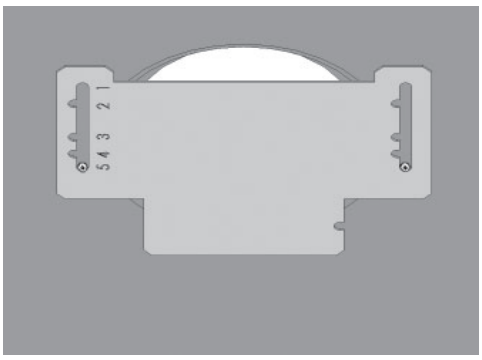

Position #5

Emplacement de sortie d'évacuation horizontale

- La sortie d'évacuation doit être située sur un mur extérieur ou sur le toit.
- Cet appareil à évent direct est conçu pour fonctionner lorsque la sortie d'évacuation est en contact avec l'air libre de toute perturbation.
- Les dégagements minimum à respecter autour de la sortie d'évacuation, lorsque celle-ci est située sur un mur extérieur, sont indiqués ci-dessous. Toute diminution des dégagements relatifs à la sortie d'évacuation pourrait engendrer une perturbation de la circulation d'air ou compromettre la sécurité. Les codes locaux ou règlements peuvent exiger des dégagements plus grands.
- L'extrémité de la sortie d'évacuation doit dépasser le mur ou le revêtement extérieur.
- L'extrémité de la sortie d'évacuation ne doit pas être installée à un endroit susceptible d'être recouvert par un amoncellement de neige.
- La sortie d'évacuation doit être couverte par une grille de protection telle que la 658TG ou la 845TG lorsqu'accessible—à moins de 7 pi (2,13 m) du sol.

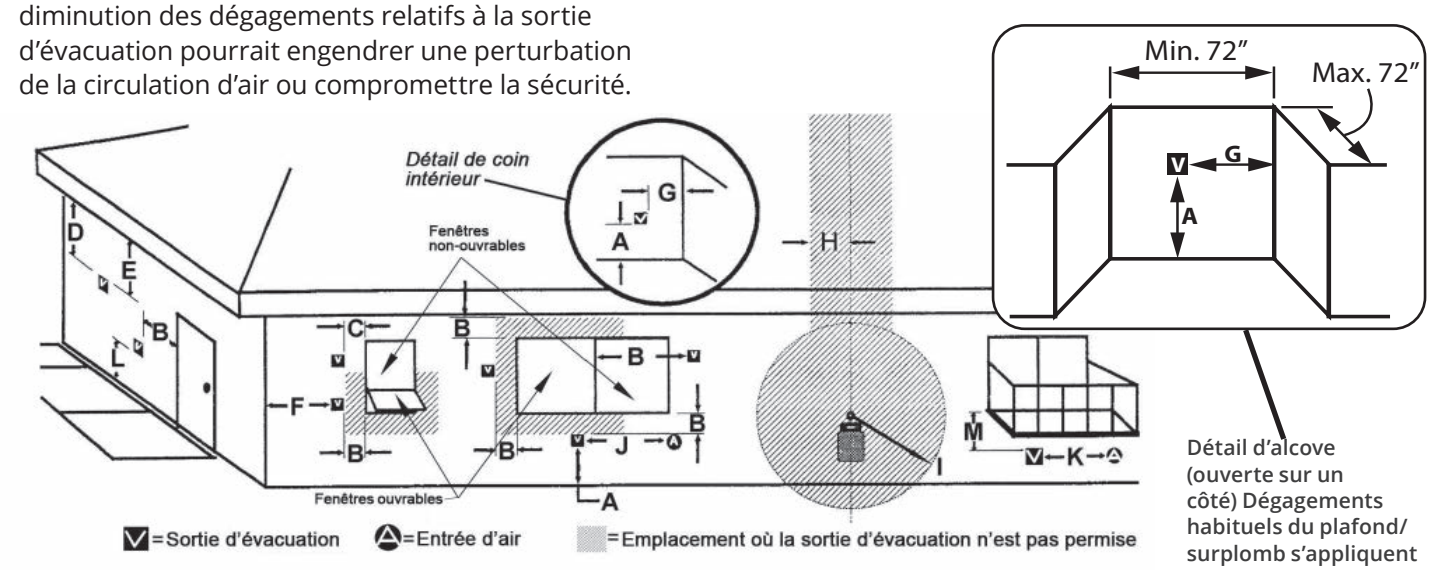

	EMPLACEMENTS DE SORTIE D'ÉVACUATION—INTERVALLES MINIMUMS	DÉGAGEMENTS MINIMUM (po/cm)	
A	Dégagement au-dessus d'une pente, véranda, porche, terrasse surélevée ou hotte	12 po	30 cm
B	Dégagement à partir d'une fenêtre ou d'une porte ouvrable	12	30
C	Dégagement à partir d'une fenêtre non-ouvrable (recommandé afin d'éviter la condensation sur la fenêtre)	12	30
D	Dégagement vertical entre un espace ventilé en surplomb (ex. toit) et la sortie d'évacuation, située en-dessous, sur une largeur de 60 cm (2 pi) de l'axe central de la sortie	18	46
E	Dégagement à partir d'un espace non-ventilé en surplomb	12	30
F	Dégagement à partir d'un coin extérieur (mesuré à partir du centre de l'évent)	12	30
G	Dégagement à partir d'un coin intérieur (mesuré à partir du centre de l'évent)	12	30
H	Dégagement horizontal à partir de l'axe central du compteur/régulateur situé à moins de 15 pieds (4,6 m) sous la sortie d'évacuation	36	90
I	Dégagement à partir de la sortie d'air vicié du régulateur	36	90
J	Dégagement à partir d'une entrée d'air non mécanisée de l'immeuble ou d'une entrée d'air comburant de tout autre appareil	12	30
K	Dégagement à partir d'une entrée d'air mécanisée	72	180
L	Dégagement au-dessus d'un troittoir pavé ou d'une entrée pavée pour véhicules situés sur un lieu public. ***Note :*** *Une sortie d'évacuation ne doit pas être installée directement au-dessus d'un trottoir pavé ou d'une entrée pavée pour véhicules situés entre deux résidences familiales pour l'utilisation des deux habitations.* ***CECI NE S'APPLIQUE PAS aux appareils sans condensation, à évent direct, dans la Province de l'Ontario.***	84	210
M	Dégagement sous une véranda, porche, terrasse surélevée ou balcon *Permis uniquement si la véranda, porche, terrasse surélevée ou balcon est entièrement ouvert sur un minimum de deux côtés sous le plancher.*	12	30

Note : Les codes et règlements locaux peuvent exiger des dégagements différents.

Sortie d'évacuation verticale

Pente du toit	Minimum "H" [pi]
Plat à 7/12	1' [305 mm]
Plus de 7/12 à 8/12	1,5' [457 mm]
Plus de 8/12 à 9/12	2' [610 mm]
Plus de 9/12 à 10/12	2,5' [762 mm]
Plus de 10/12 à 11/12	3,25' [991 mm]
Plus de 11/12 à 12/12	4' [1220 mm]
Plus de 12/12 à 14/12	5' [1524 mm]

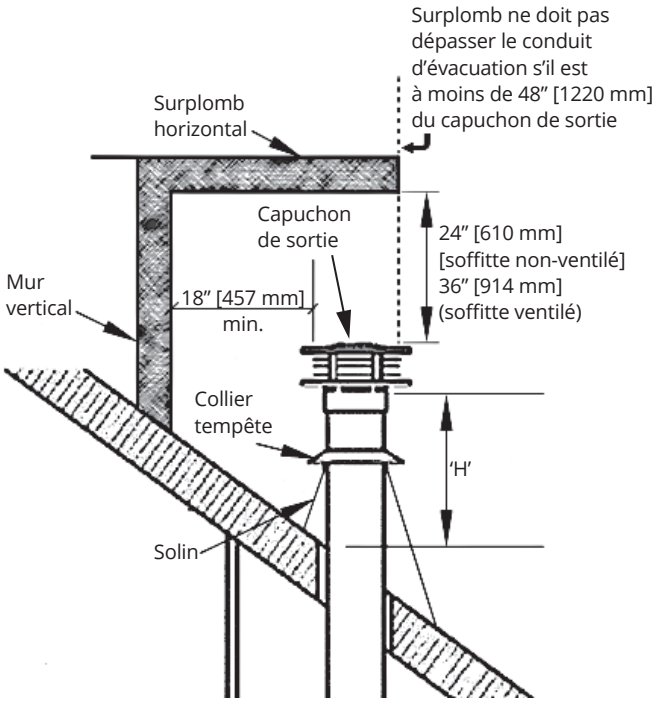

Applications

Cet appareil peut être converti pour applications colinéaires ou application coaxiale utilisant un conduit flex. La partie colinéaire ou coaxiale flex du système d'évacuation ne peut être installée que dans un foyer et cheminée à combustible solide.

Cet appareil ne doit pas être raccordé à une cheminée desservant un autre appareil à combustibles solides.

Types d'installations

- Installation dans une cheminée adjacente
- Installation complète dans un foyer existant
- Installation partielle dans un foyer existant
- Installation dans une cheminée utilisant un conduit coaxial flex

Voir les pages suivantes pour les détails de chaque type d'installation.

Exigences pour évacuation colinéaire

- Conduits verticaux maximum 40 pi (12,2 m);
- Conduits verticaux minimum 10 pi (3,0 m);
- Décalage maximal de 8 pi (2,4 m) avec conduits à un minimum de 45° de l'axe horizontal;
- Restricteur : non utilisé pour évacuation colinéaire.

NOTE

Les conduits flex d'aluminium colinéaires ou coaxiaux devraient être inspectés périodiquement par un technicien qualifié pour corrosion et dommages et remplacés lorsque nécessaire.
Si l'installation ne permettra pas l'inspection future ou le remplacement de conduits d'évacuation flex d'aluminium, des conduits d'évacuation d'acier inoxydables devraient être utilisés.

Préparez le foyer existant

Certains points sont à considérer AVANT D'INSTALLER le H3 dans l'âtre d'un foyer existant. En général, les altérations qui pourraient compromettre l'intégrité du foyer existant ne sont pas permises.

Veuillez noter qu'il est interdit de couper tout morceau de tôle du foyer existant pour permettre l'installation du H3. En cas de doute, vérifiez avec les autorités locales.

Généralement, les pièces vissées ou boulonnées, tel que les registres ou les déflecteurs, peuvent être enlevés pour facitliter l'installation du H3. Les briques réfractaires, portes en verre, rails de pare-étincelles, pare-étincelles et porte-bûche peuvent également être enlevés.

Nettoyage du foyer et de la cheminée

Procédez au ramonage de la cheminée et au nettoyage de l'âtre du foyer incluant le bac à cendres et la trappe à ramoner avant d'installer l'appareil H3 et les conduits flex. Les résidus de créosote et de suie dans l'âtre de la cheminée ou dans la trappe à ramoner peuvent causer des odeurs désagréables ou tacher les surfaces environnantes une fois le H3 installé. Consultez un ramoneur pour connaître le meilleur moyen d'effectuer le nettoyage.

Registres existants

Dans un foyer préfabriqué à dégagement zéro, le registre devra être enlevé pour procéder à l'installation des conduits flex. Le registre est généralement boulonné en place. Les registres des foyers de maçonnerie peuvent demeurer en place mais ils doivent être fixés de façon permanente en position ouverte.

Bordures de retenue des cendres

Certains foyers—particulièrements les préfabriqués—ont une bordure surélevée au bord avant pour retenir les cendres. Vérifiez bien les dimensions requises afin de vous assurer qu'il y aura assez d'espace derrière cette bordure pour installer l'appareil H3 (certaines bordures peuvent être enlevées de la base réfractaire).

Parcours de la conduite de gaz

Planifiez le parcours de la conduite de gaz avant de commencer. Utilisez le trou existant dans la boite de foyer pour la conduite de gaz.

Si le foyer préfabriqué n'a pas de trou d'accès, percez soigneusement un trou d'au plus 1,5 po (37,5 mm) au bas d'un des côtés ou au fond de la boite de foyer. Après l'installation de la conduite de gaz, bouchez le trou d'accès avec un produit d'étanchéité incombustible. Voir le détail de la position d'entrée de gaz à la section *Dimensions*.

Également, considérez l'interférence possible que l'installation d'un ventilateur ou d'un robinet de sureté peuvent avoir avec la parcours de la conduite de gaz.

Manteaux de cheminée combustibles

Les dégagements pour les manteaux de cheminée combustibles doivent être conformes aux dégagements requis pour le foyer original à combustibles solides dans lequel le H3 est installé.

Fixation de la plaque de conversion

(Plaque fournie avec l'adaptateur d'évent)

Fixez la plaque de conversion « Ce foyer a été converti... » au foyer existant à l'aide de vis ou autre moyen mécanique et remisez les pièces non-utilisées derrière le foyer pour utilisation future.

Colinéaire dans une cheminée adjacente

> **NOTE**
>
> **Les conduits flex colinéaires ne peuvent être installés que dans un foyer et une cheminée à combustibles solide.**

Accessoires d'évacuation nécessaires :

- Adaptateur d'évent coaxial-à-colinéaire certifié;
- Deux longueurs de conduit flex 2 plis de 3 po de diamètre chacun, certifiés pour évacuation d'appareils à gaz;
- Sortie colinéaire et solin ou, adaptateur colinéaire-à-coaxial;
- Capuchon de sortie grands vents ou capuchon de sortie à profile bas.

L'appareil doit être installé dans une cavité murale entière qui respecte les directives données pour les applications Nouvelles constructions indiquées dans ce guide.

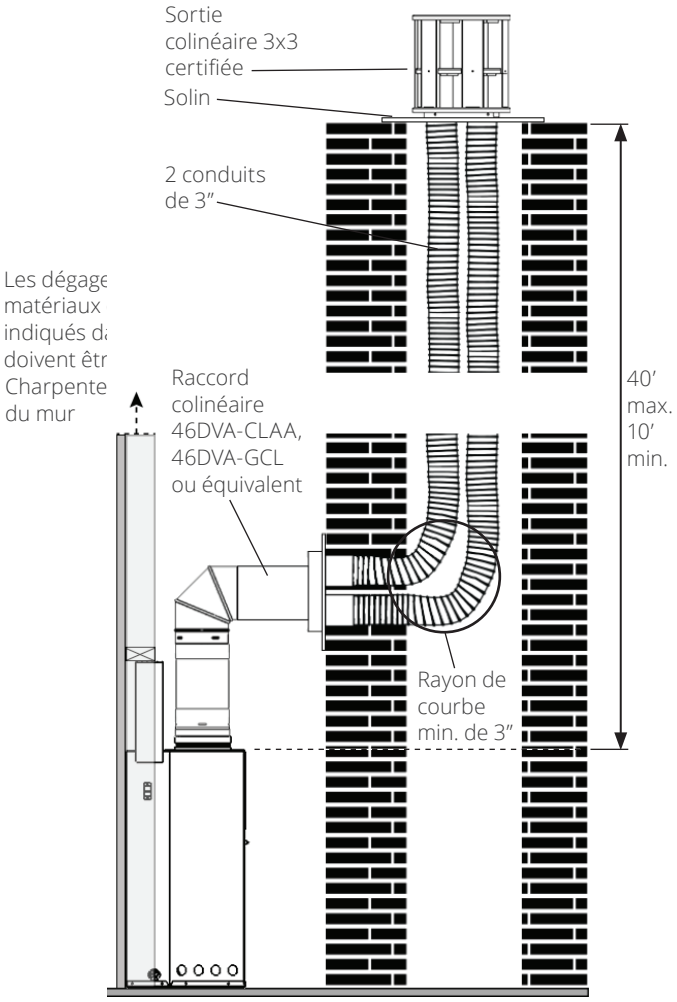

Installation colinéaire dans une cheminée adjacente existante—conversion à la cheminée

Évacuation

Colinéaire dans un foyer existant à combustibles solides

> **NOTE**
>
> **Les conduits flex colinéaires ne peuvent être installés que dans un foyer et une cheminée à combustibles solides.**

Accessoires d'évacuation nécessaires :

- Raccord coaxial-à-colinéaire Valor 1000CLA;
- Deux longueurs de conduit flex 2 plis de 3 po de diamètre chacun, certifiés pour évacuation d'appareils à gaz;
- Sortie colinéaire et solin ou un adaptateur colinéaire-à-coaxial;
- Capuchon de sortie grands vents ou capuchon de sortie à profile bas.

Installation complète dans un foyer existant

L'appareil peut être inséré complètement dans une cavité incombustible tel qu'illustré.

Dans ce cas, les écarteurs de caisse pour dégagement zéro fournis avec le foyer ne sont pas requis.

Installation partielle dans un foyer existant

L'appareil peut être inséré partiellement dans une cavité incombustible tel qu'illustré. Notez que les conduits flex doivent être complètement dans la cavité incombustible.

Dans ce cas, l'appareil doit être installé dans une cavité murale entière en respectant les directives données pour les applications Nouvelles constructions indiquées dans ce guide.

> **NOTE**
>
> **Voir le Guide d'installation 1000CLA pour tous les détails d'installation.**

Conversion d'évent—1000CLA

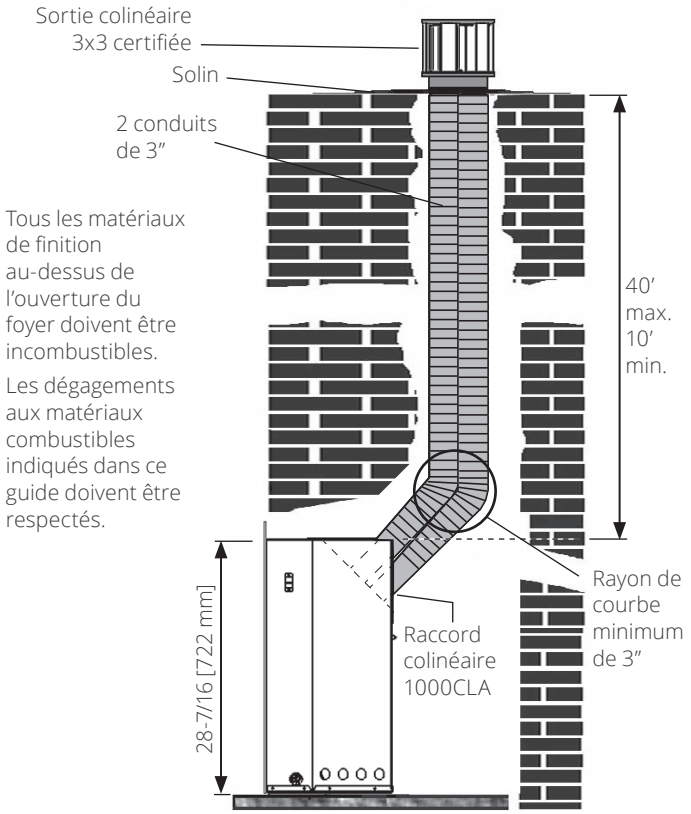

Installation colinéaire entièrement dans le foyer incombustible existant - conversion à l'appareil

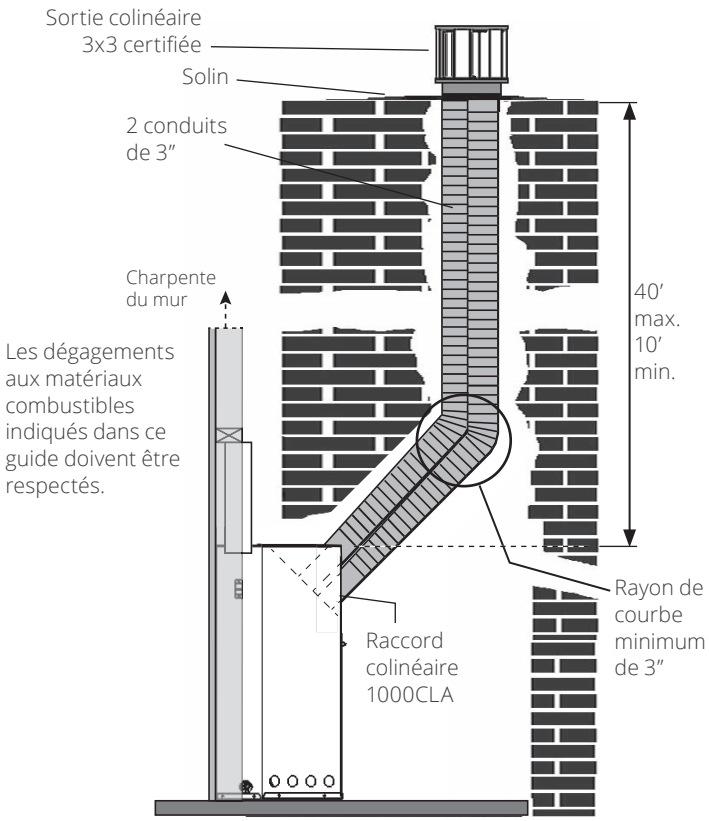

Installation colinéaire partiellement dans le foyer incombustible existant - conversion à l'appareil

Colinéaire dans un foyer existant à combustibles solides

NOTE

Les conduits flex colinéaires ne peuvent être installés que dans un foyer et une cheminée à combustibles solides.

Accessoires d'évacuation nécessaires :

- Raccord coaxial-à-colinéaire Valor 1000CLA;
- Deux longueurs de conduit flex 2 plis de 3 po de diamètre chacun, certifiés pour évacuation d'appareils à gaz;
- Sortie murale colinéaire Valor 720SWK;
- Grillage de sortie tel que les Valor 658TG ou 845TG si la sortie est située à moins de 7 pieds (2,13 m) du sol.

Installation complète dans un foyer existant

L'appareil peut être inséré complètement dans une cavité incombustible tel qu'illustré.

Dans ce cas, les écarteurs de caisse pour dégagement zéro fournis avec le foyer ne sont pas requis.

Installation partielle dans un foyer existant

L'appareil peut être inséré partiellement dans une cavité incombustible tel qu'illustré. Notez que les conduits flex doivent être complètement dans la cavité incombustible.

Dans ce cas, l'appareil doit être installé dans une cavité murale entière en respectant les directives données pour les applications Nouvelles constructions indiquées dans ce guide.

Dégagements

Voir *Emplacement de sortie horizontale* page 28.

NOTE

Voir les Guides d'installation 1000CLA et 720SWK pour tous les détails d'installation.

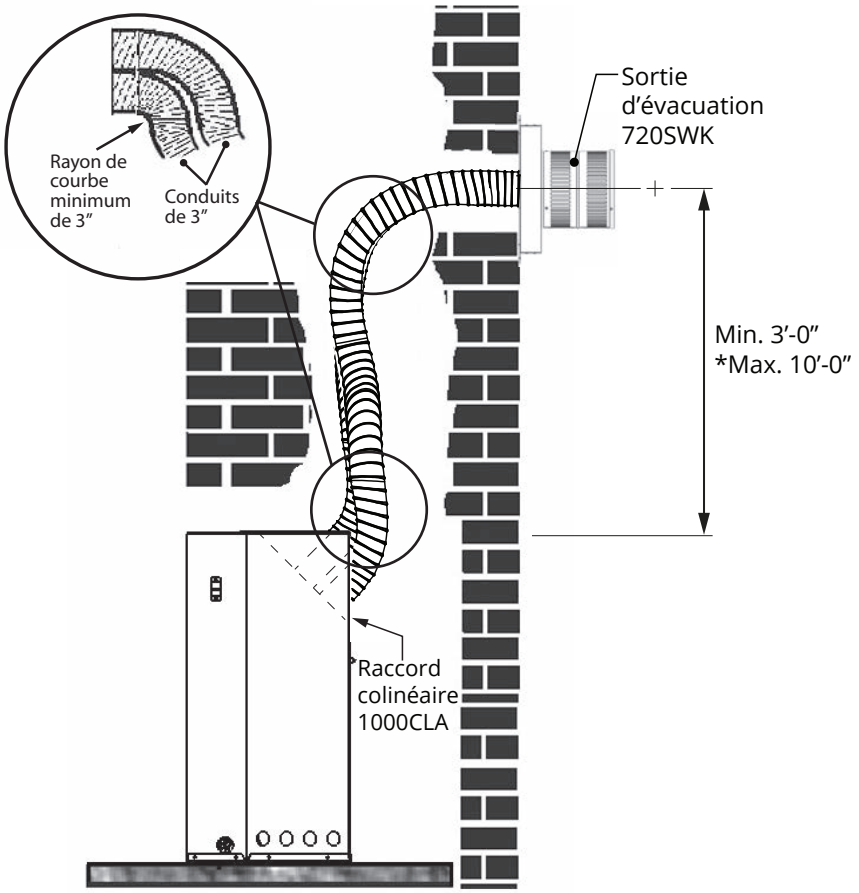

*À plus de 10'-0", la sortie murale peut être utilisée mais un restricteur d'air peut être exigé dans le foyer.

Coaxial flex dans un foyer existant à combustibles solides

NOTE

Les conduits flex coaxiaux ne peuvent être installés que dans un foyer et une cheminée à combustibles solides.

Cet appareil peut être converti pour installation à évacuation coaxiale dans un foyer et cheminée existants.

Accessoires d'évacuation nécessaires :

- Raccord d'évent coaxial flex Valor 1000CAA;
- Trousse Valor Conduits flex 3x5 et sortie/solin 590FVK2;
- Capuchon de sortie grands vents ou capuchon de sortie à profile bas.

Installation complète dans un foyer existant

L'appareil peut être inséré complètement dans une cavité incombustible tel qu'illustré.

Dans ce cas, les écarteurs de caisse pour dégagement zéro fournis avec le foyer ne sont pas requis.

Installation partielle dans un foyer existant

L'appareil peut être inséré partiellement dans une cavité incombustible tel qu'illustré. Notez que les conduits flex doivent être complètement dans la cavité incombustible.

Dans ce cas, l'appareil doit être installé dans une cavité murale entière en respectant les directives données pour les applications Nouvelles constructions indiquées dans ce guide.

NOTE

Voir les Guides d'installation des 1000CAA et 590FVK2 pour tous les détails d'installation.

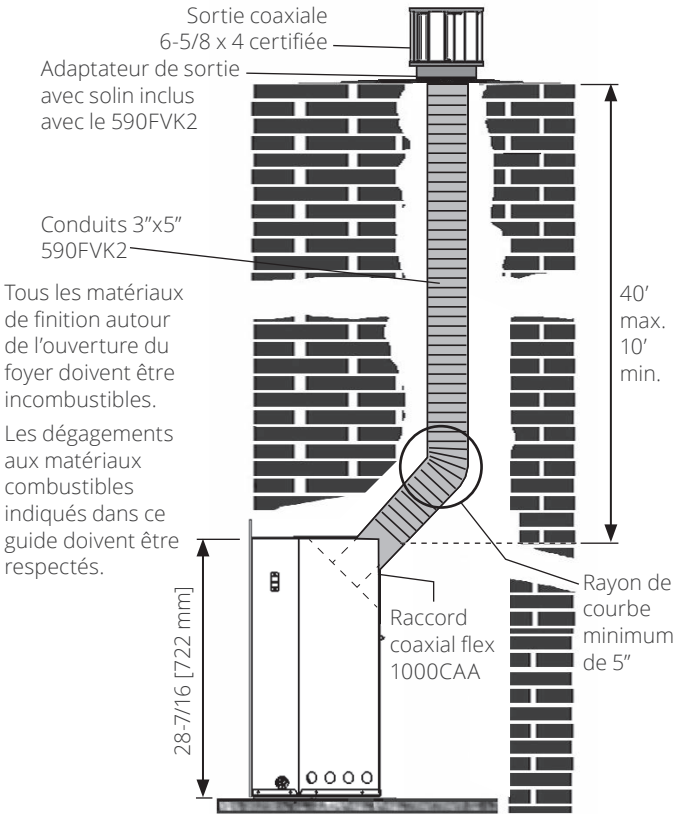

Installation coaxiale flex 3 x 5 entièrement dans le foyer incombustible existant - conversion à l'appareil

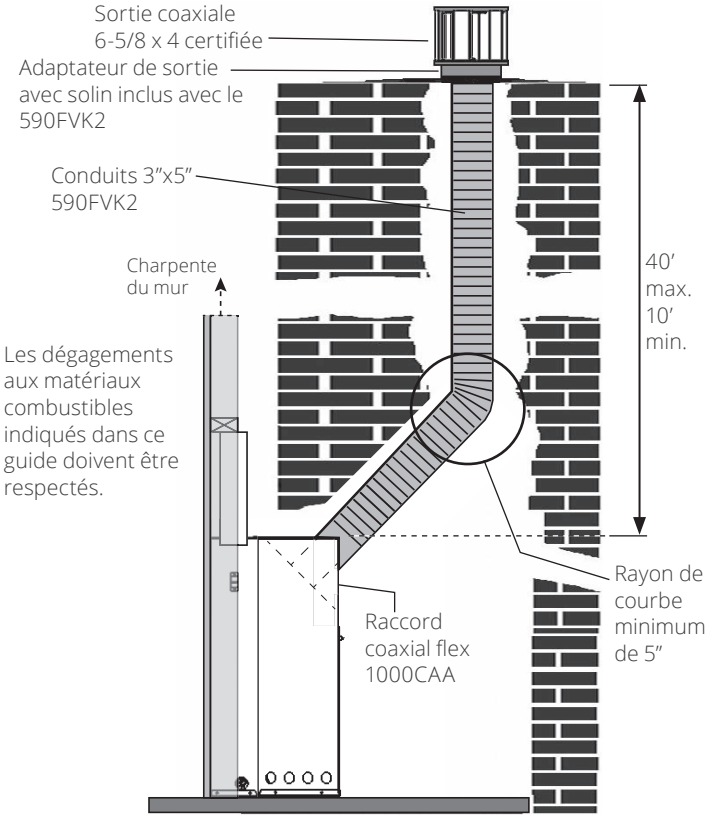

Installation coaxiale flex 3x5 partiellement dans le foyer incombustible existant - conversion à l'appareil

Évacuation

Coaxial flex dans un foyer existant à combustibles solides

> **NOTE**
>
> **Les conduits flex coaxiaux ne peuvent être installés que dans un foyer et une cheminée à combustibles solides.**

Cet appareil peut être converti pour installation à évacuation coaxiale dans un foyer et cheminée existants.

Accessoires d'évacuation nécessaires :

- Raccord coaxial flex Valor 590CFA;
- Trousse Conduits flex Valor 3x5 et sortie/solin 590FVK2;
- Capuchon de sortie grands vents ou capuchon de sortie à profile bas.

Installation complète dans un foyer existant

L'appareil peut être inséré complètement dans une cavité incombustible tel qu'illustré.

Dans ce cas, les écarteurs de caisse pour dégagement zéro fournis avec le foyer ne sont pas requis.

Installation dans une cheminée adjacente

L'appareil peut être inséré partiellement dans une cavité incombustible tel qu'illustré. Notez que les conduits flex doivent être complètement dans la cavité incombustible.

Dans ce cas, l'appareil doit être installé **dans une cavité murale entière** en respectant les directives données pour les applications Nouvelles constructions indiquées dans ce guide.

> **NOTE**
>
> **Voir les Guides d'installation des 590CFA et 590FVK2 pour tous les détails d'installation.**

Conversion d'évent—590CFA

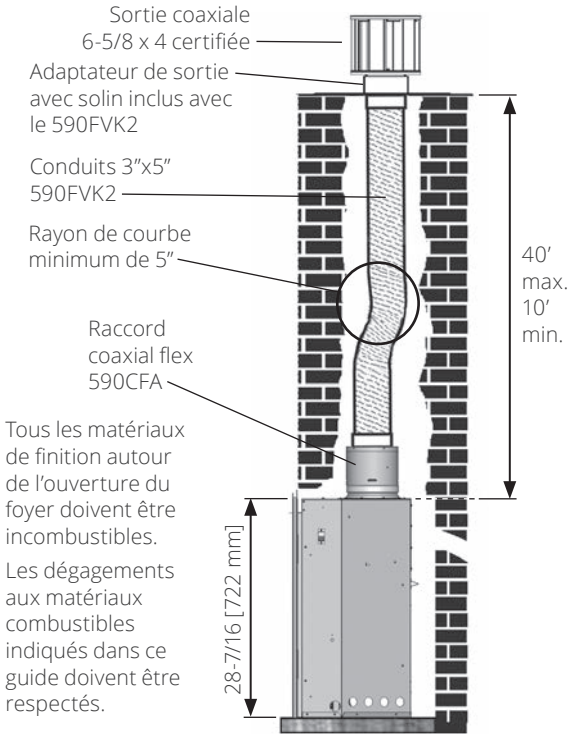

Installation coaxiale flex 3x5 entièrement dans le foyer incombustible existant—conversion à l'appareil

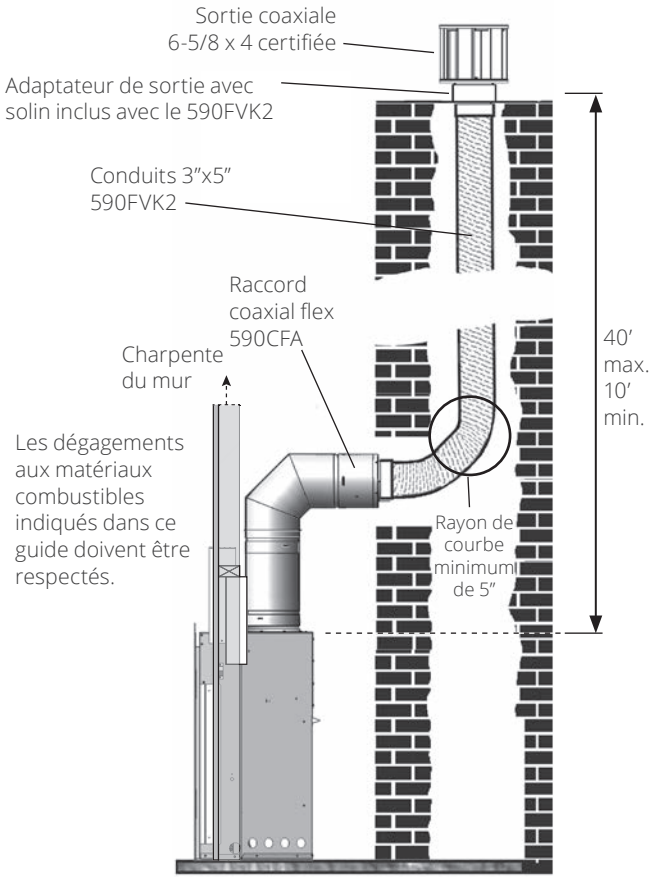

Installation coaxiale flex 3x5 à la cheminée incombustible existante—Conversion à la cheminée

Exemple d'accessoires pour conversion d'évent

Raccords coaxial-à-colinéaire

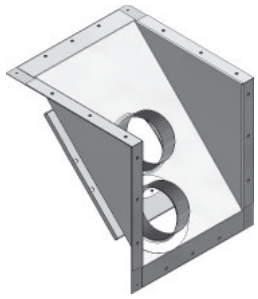

1000CLA

46DVA-GCL

46DVA-CLAA

Examples of Co-linear Terminal Configurations

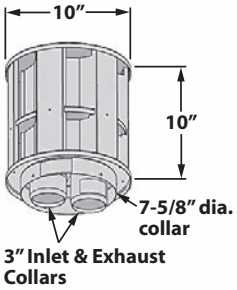

Sortie colinéaire typique

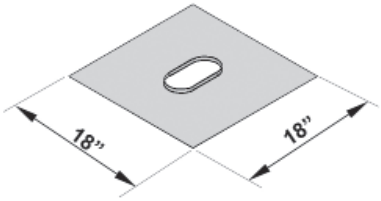

Solin

Raccords de sortie colinéaire-à-coaxial alternatifs

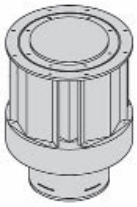

Sortie coaxiale

avec...

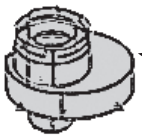

Adaptateur colinéaire-à-coaxial

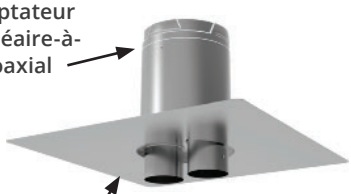

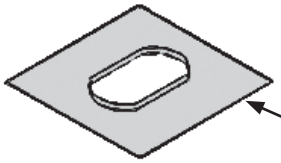

solin

Raccords 3x5 - Coaxial à Coaxial flex

Raccord d'appareil 1000CAA

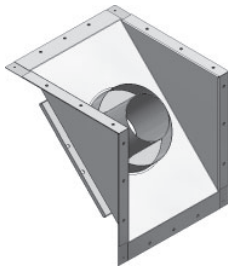

OU

Raccord 590CFA pour convertir tuyaux rigides à tuyaux flex

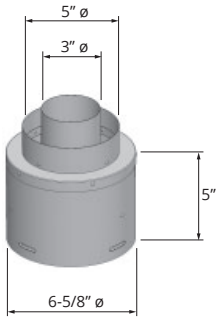

Utilisez avec 590FVK2 et Capuchon de sortie coaxial (vendus séparément)

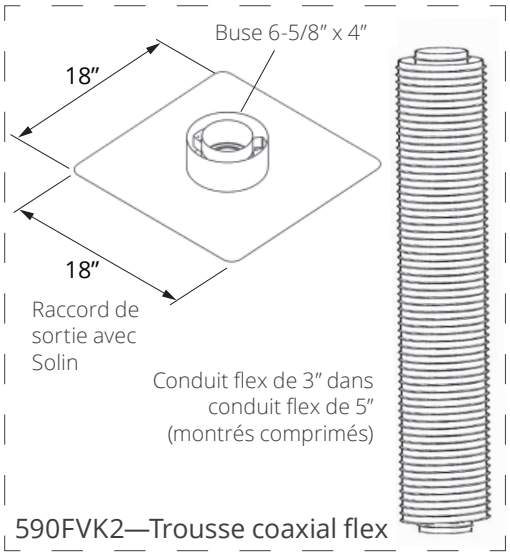

590FVK2—Trousse coaxial flex

720SWK—Sortie d'évacuation colinéaire murale—avec 1000CLA SEULEMENT

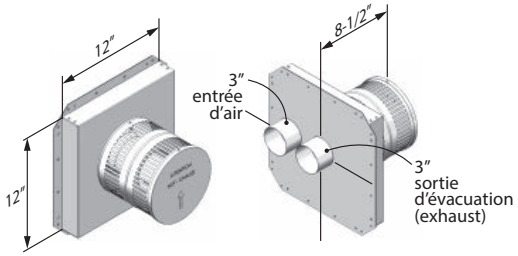

Avant

Arrière

Déballez l'appareil

Attention

Faites attention aux bords coupants! Portez des gants!

1. Déballez l'appareil, les pièces qui l'accompagnent et les accessoires; recyclez les emballages.
2. **Assurez-vous que vous avez en main tout ce qui est nécessaire pour l'installation, incluant :**
   - panneau de béton incombustible certifié, si nécessaire;
   - panneaux intérieurs et lit de combustion (emballés séparément);
   - plaque de finition et bordure avec pare-étincelles ou Encastrement 1030CIK;
   - accessoires d'évacuation certifiés;
   - pièces électriques si le ventilateur optionnel est installé.

Convertissez la buse d'évent (si nécessaire)

Cet appareil est fourni avec une buse d'évent sur le dessus de la caisse. Cette buse peut être installée à l'arrière de la caisse. Si l'évacuation doit être faite sur le dessus, allez à l'étape suivante.

Pour l'évacuation arrière, convertissez l'appareil :

1. Enlevez les pièces dans l'ordre suivant :
   a. La buse extérieure/plaque d'évent et le joint d'étanchéité;
   b. La buse d'évacuation.
   NOTE : Les joints d'étanchéité sont collés à l'appareil ou la plaque d'évent; il n'est pas nécessaire de les séparer des pièces auxquelles ils sont collés. Cependant, s'ils doivent être manipulés, **FAITES ATTENTION de ne pas les endommager car ils sont fragiles.**
3. Réinstallez les différentes pièces à l'arrière de l'appareil dans l'ordre inverse.

Pour l'évacuation colinéaire avec le Raccord d'évent colinéaire Valor 1000CLA (ou équivalent) ou l'évacuation avec le Raccord d'évent coaxial flex Valor 1000CAA, suivez les indications du guide d'installation fourni avec chaque raccord d'évent.

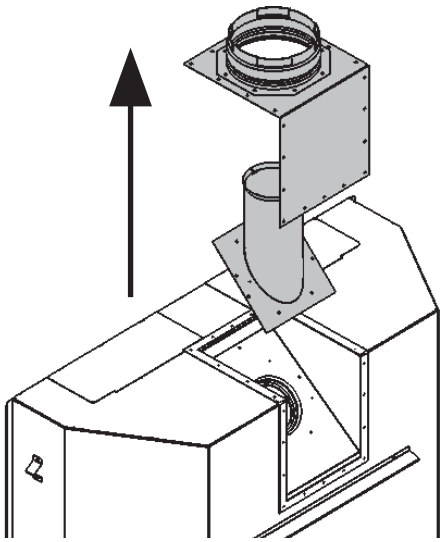

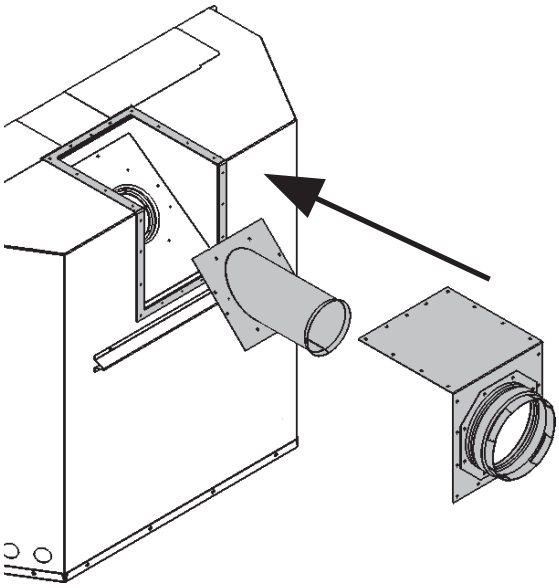

Installez les écarteurs

Les écarteurs de dessus de caisse sont fournis à plat sur le dessus de la caisse, fixés par une vis.

1. **Pour le remplacement d'un foyer à gaz existant :** Laissez les écarteurs à plat sur la caisse.

Mise en garde

L'installateur doit s'assurer que les dégagements aux matériaux combustibles soient respectés avant d'installer cet appareil.

2. **Pour encastrement dans une nouvelle construction :** Pivotez les écarteurs, pliez-les et fixez le bout libre au côté de la caisse du foyer tel qu'illustré.

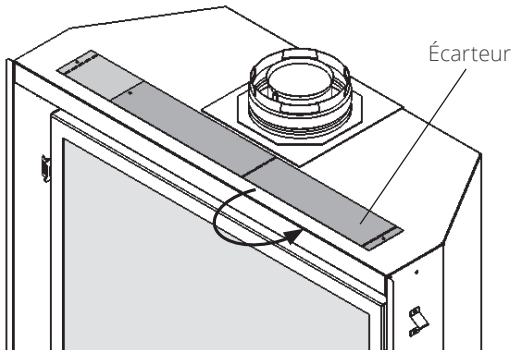

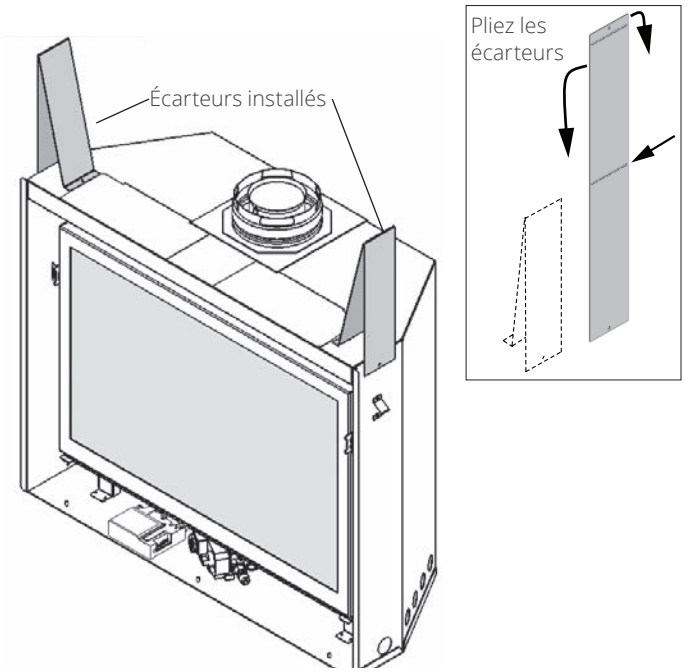

Préparation

Système HeatShift, si utilisé

SEULEMENT si vous utilisez HeatShift!

Procédez aux étapes suivantes et consultez la section *Appendice D—Système HeatShift* pages 76–84 pour tous les détails concernant l'installation.

Enlevez le déflecteur de convection

Pour que le système HeatShift soit efficace, le déflecteur de convection situé au-dessus de la boîte de foyer dans la caisse de l'appareil doit être enlevé. Ainsi l'air chaud sera canalisé et s'échappera pas les conduits installés sur le dessus de la caisse du foyer.

Enlevez le déflecteur de convection de l'appareil. Il est retenu pas trois vis situées juste derrière la paroi avant de l'appareil. Recyclez le déflecteur puisqu'il ne sera pas utilisé.

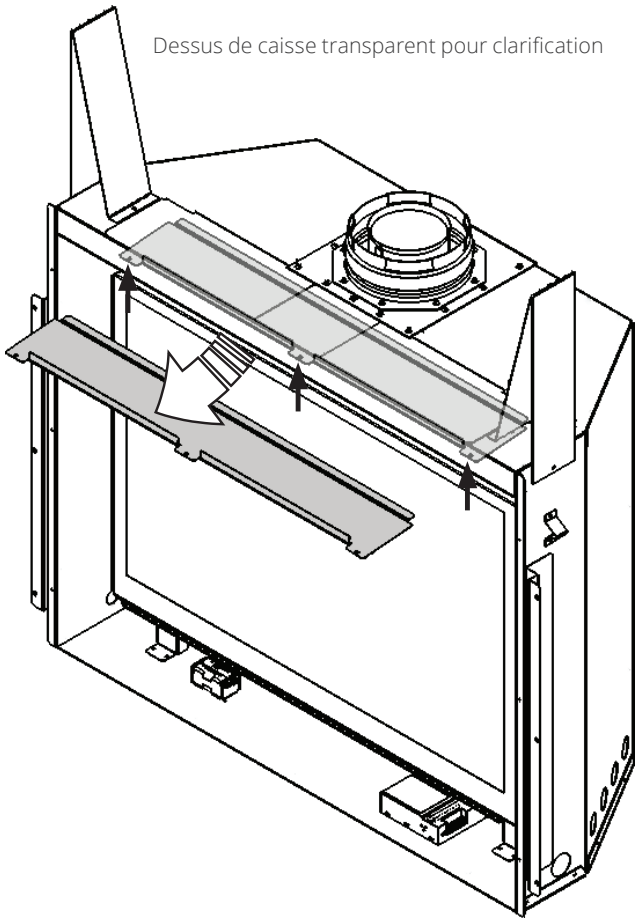

⚠ AVERTISSEMENT

Le foyer H3 exige l'enlèvement du déflecteur de convection interne pour que le système HeatShift fonctionne bien—lisez attentivement ces directives!

Installez les buses HeatShift

1. Enlevez les deux couvercles du dessus de la caisse de l'appareil (8 vis chacun).

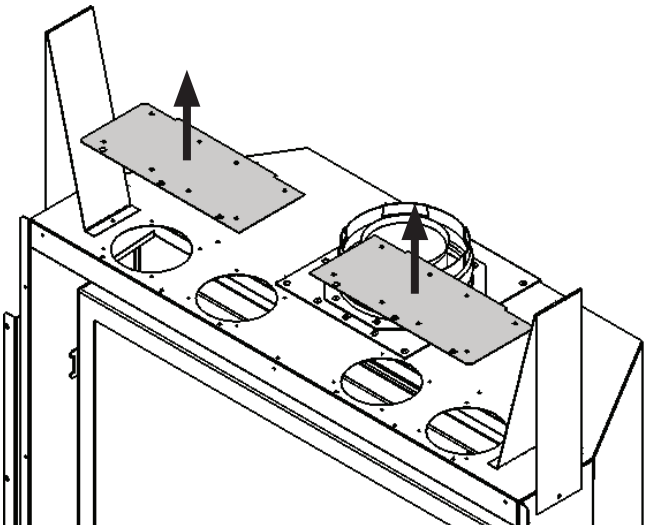

2. Installez les deux plaques à buses fournies avec le plénum sur la caisse de l'appareil (8 vis chacunes).

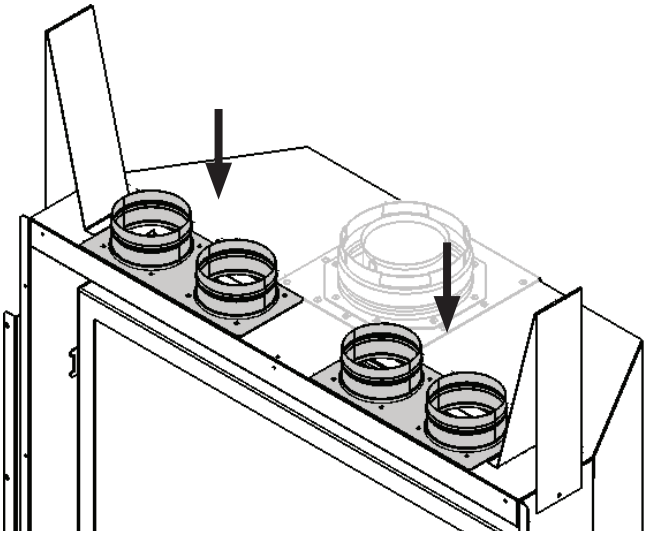

⚠ AVERTISSEMENT

Les QUATRE (4) buses DOIVENT ÊTRE RACCORDÉES aux buses du plénum.

Enlèvement et réinstallation de la fenêtre

Enlevez la fenêtre

La fenêtre est maintenue en place par un levier à ressort de chaque côté.

1. Pour enlever la fenêtre, repérez les deux leviers de chaque côté de la fenêtre vers le haut de la caisse. Tirez les leviers vers vous et décrochez-les des languettes de fixation du cadre de la fenêtre.
2. Tirez doucement sur le haut de la fenêtre.
3. Soulevez la fenêtre hors de son rail en bas et placez-la en lieu sûr afin d'éviter de l'endommager.

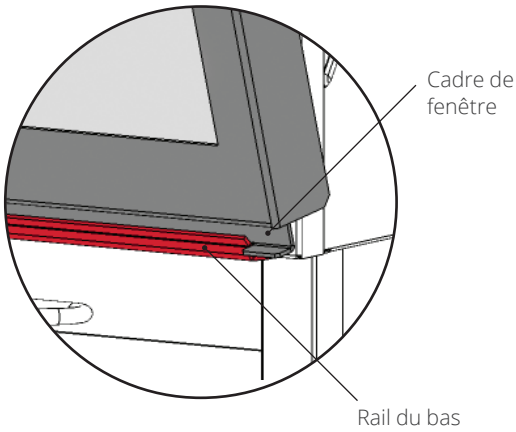

Coupes transversales

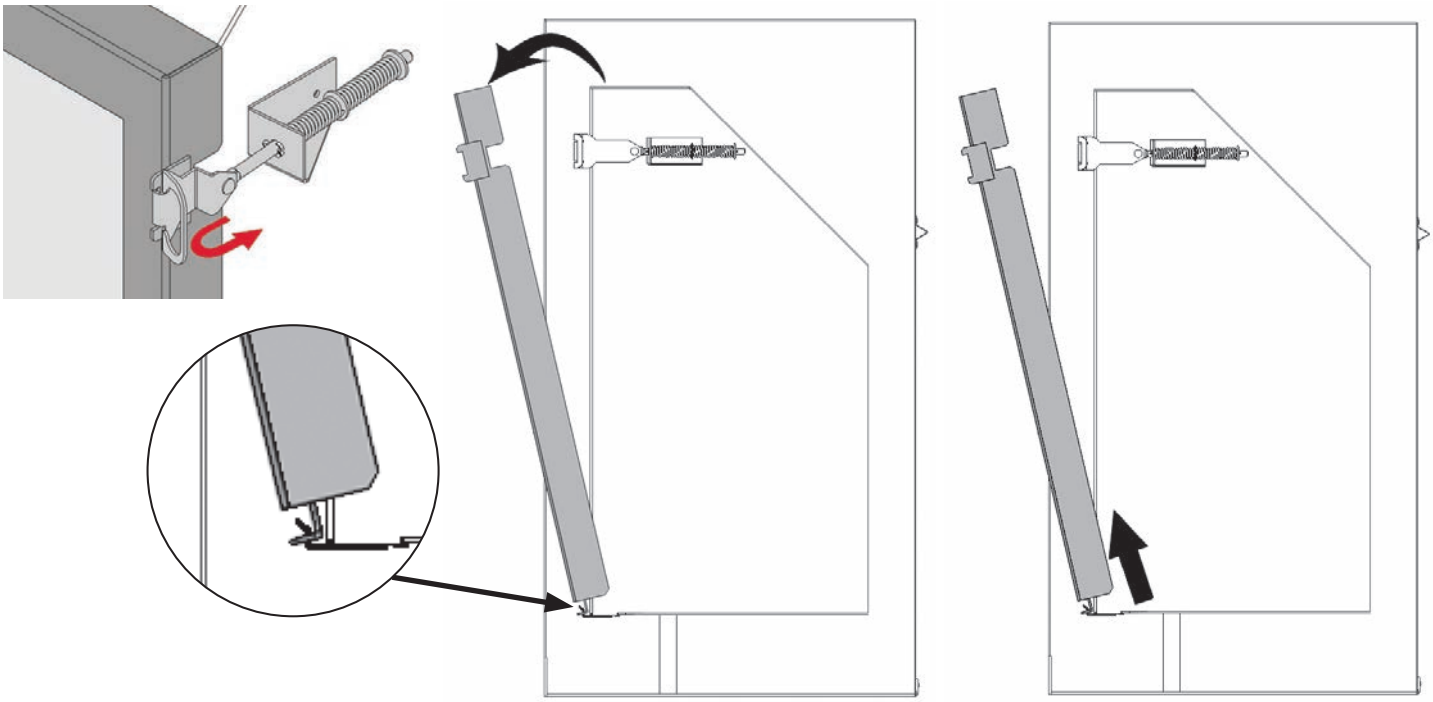

Réinstallez et vérifiez la fenêtre

1. Placez la fenêtre dans son rail au bas du foyer. Assurez-vous qu'aucune particule du lit de combustion ne s'y trouve.

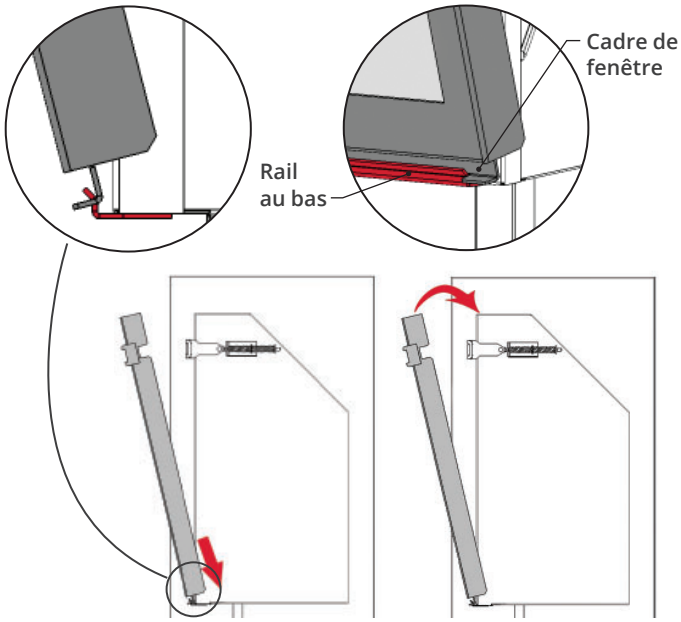

2. Pivotez la fenêtre en poussant le haut du cadre contre la boîte de foyer.
3. Tout en la tenant, tirez les leviers à ressort de chaque côté et accrochez-les aux languettes du cadre de la fenêtre.

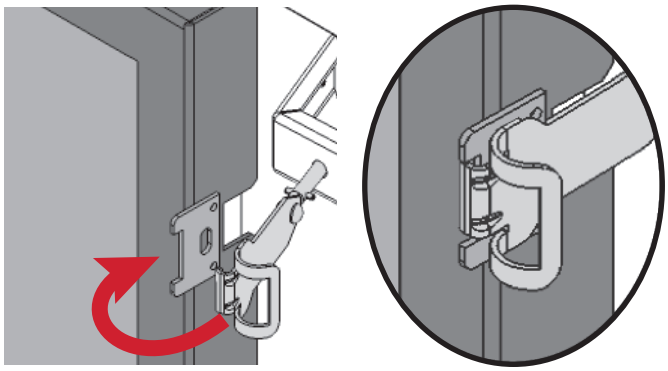

4. Appuyez fermement sur le pourtour de la fenêtre pour vous assurer qu'elle est bien scellée à la boîte de foyer.
5. **Si la plaquette de sécurité a été enlevée du bas de la fenêtre, réinstallez-la en la glissant entre la vitre et le cadre de la fenêtre tel qu'indiqué.**

⚠ AVERTISSEMENT

La fenêtre doit être installée correctement, attachée et scellée après avoir été enlevée. Une installation fautive peut causer des blessures sérieuses et/ou des dommages à l'appareil.

Pour une opération sécuritaire :

- **Assurez-vous que la fenêtre soit bien ancrée dans le rail du bas;**
- **Assurez-vous que les leviers soient bien accrochés aux languettes du cadre de fenêtre;**
- **Tirez le dessus de la fenêtre et relâchez-le pour vous assurer que le mécanisme à ressort fonctionne bien;**
- **Assurez-vous que la fenêtre soit bien scellée à la boîte de foyer avant d'utiliser le foyer.**

⚠ AVERTISSEMENT

Une installation incorrecte de la fenêtre peut :

- **Causer la fuite de monoxide de carbone.**
- **Affecter le rendement du foyer.**
- **Endommager les pièces.**
- **Causer la surchauffe résultant en des conditions dangeureuses.**

Les dommages causés par l'installation fautive de la fenêtre ne sont pas couverts par la garantie Valor.

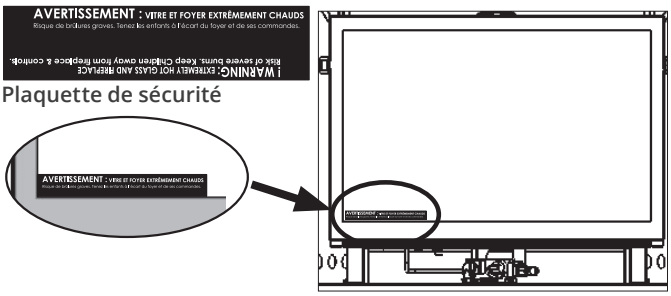

Plaquette de sécurité

Installez l'appareil Encastrement 1030CIK (nouvelle construction seulement)

L'Encastrement 1030CIK s'installe au moment de l'installation de l'appareil dans la charpente. Le matériau de finition est ensuite appliqué sur les panneau de l'encastrement jusqu'au périmètre de l'ouverture.

Les supports des côtés fournis avec l'appareil ne sont pas nécessaires pour installer le 1030CIK.

Le 1030CIK n'est pas compatible avec d'autres bordures ou devantures.

Dalle ou plancher protecteur

Vous devez savoir à ce point si une dalle ou un plancher protecteur seront utilisés devant le foyer. Certaines règles doivent être observées :

Sans dalle ou plancher (fini au mur)

Dans le cas ou il n'y a pas de dalle ou plancher devant le foyer, la finition du mur va jusqu'au rebord du bas du 1030CIK. Voir l'illustration.

Avec dalle ou plancher

Les dalles ou plancher combustibles sont permis en autant que leur surface soit égale ou sous le niveau de la base de l'appareil. Les dalles ou plancher dont la surface est plus haute que la base de l'appareil - maximum 1-5/8" (42 mm) d'épaisseur - doivent être incombustibles et doivent inclure un panneau isolant tel que Micore (non-fourni) entre la dalle ou plancher incombustible et le sous-plancher combustible en-dessous. Voir l'illustration.

⚠ AVERTISSEMENT

Les dalles incombustibles, même si elles sont sécuritaires, peuvent devenir très chaudes et peuvent causer des brûlures aux enfants et personnes à risques.

Avec Encastrement 1030CIK

Bas de l'appareil - côté droit

Finis incombustible AU-DESSUS du niveau de la base de l'appareil **épaisseur maixmale de 1-5/8" [42 mm] incluant panneau isolant thermique (tel que *Micore*) de 1/2" [13 mm]** par-dessus le plancher combustible

Panneau amovible

1-5/8" [42 mm] max.

Panneau du bas

Base de l'appareil

Base de l'appareil

1-1/8" [29 mm] max.

EXCEPTION : Finis combustibles permis directement sous la bordure supérieure du panneau du bas. **Max. 1-5/8" haut sur 1-1/8" de profondeur** (espace ombragé)

Finis combustibles AU NIVEAU DE et EN-DESSOUS de la base de l'appareil sont permis

1030CIK - Finition sans dalle ou plancher protecteur

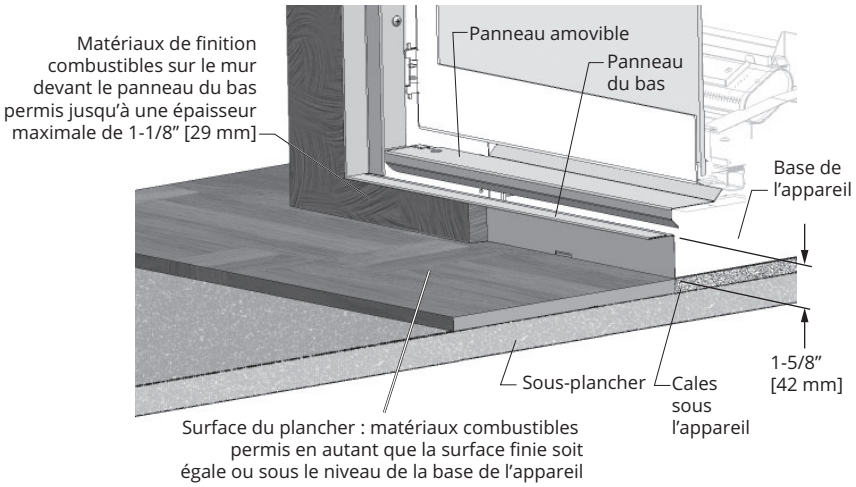

1030CIK - Finition avec dalle ou plancher protecteur

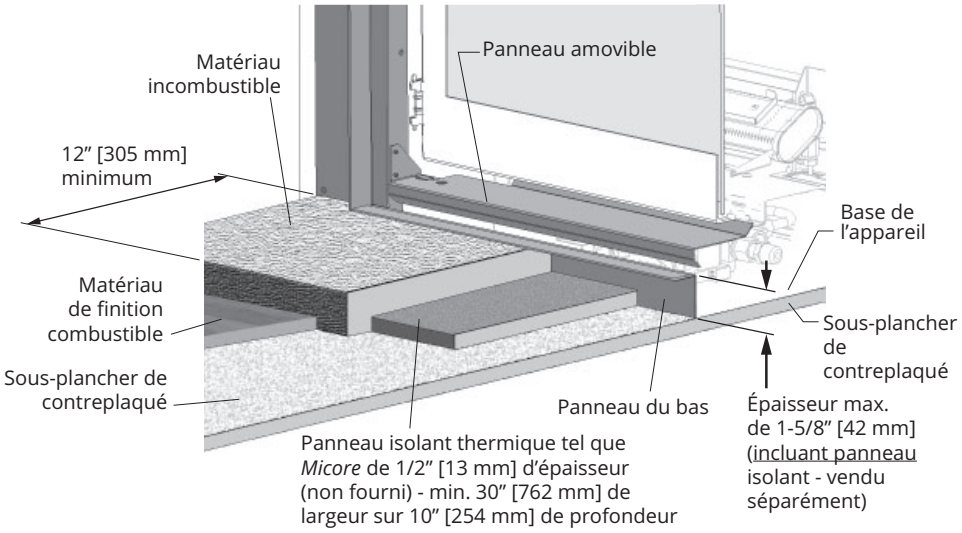

Installation

Avec Encastrement 1030CIK

Install 1030CIK to appliance

1. Déballez le 1030CIK vous assurant d'avoir toutes les pièces en main.

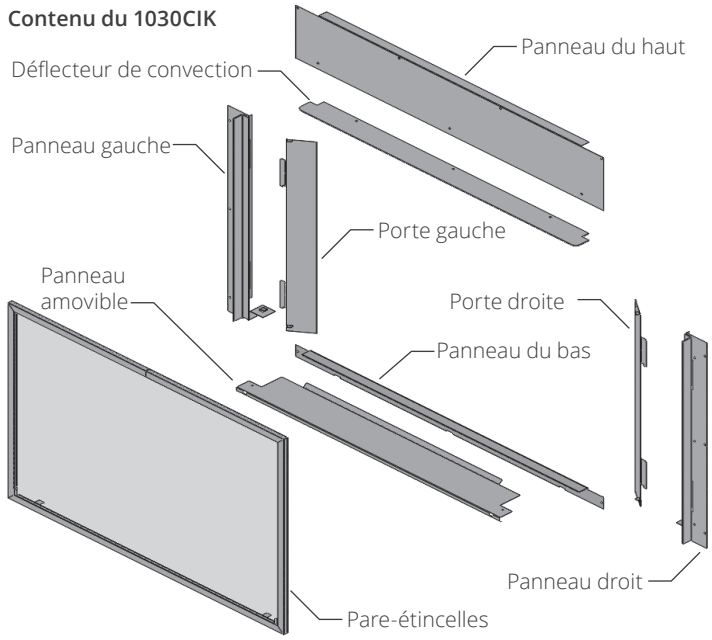

2. Placez l'appareil dans la charpente.

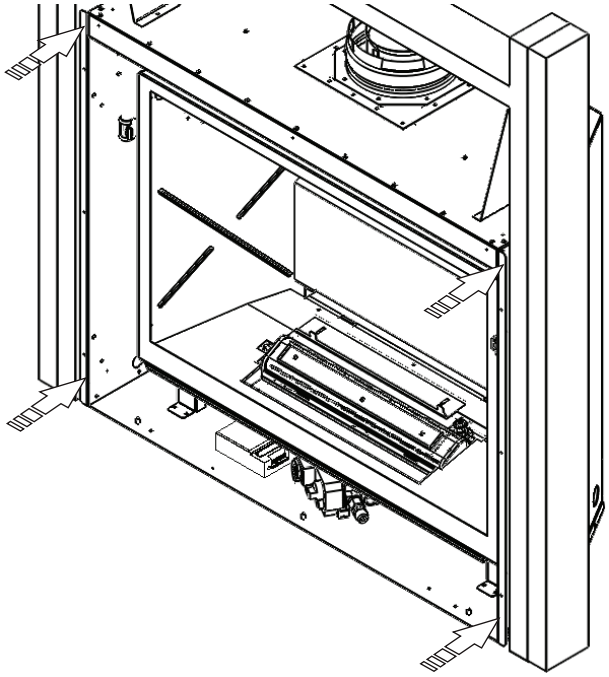

3. Sur la paroi du bas de l'appareil, enlevez les trois écrous. Installez le panneau du bas sur les trois chevilles filetées et fixez-le avec les écrous.

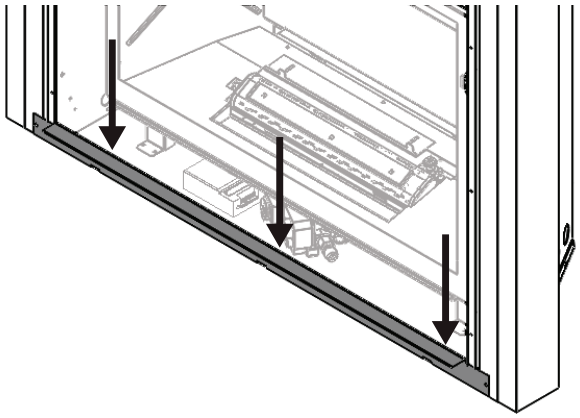

4. De chaque côté de l'ouverture, installez les montants en les fixant avec six vis de 1/2" fournies.

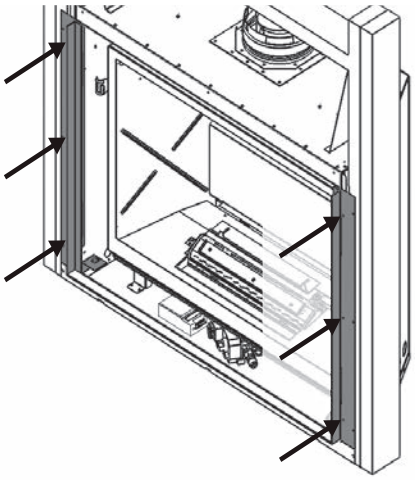

5. Placez le déflecteur de convection sous le rebord supérieur de l'appareil puis fixez-le avec trois vis de 3/8" fournies.

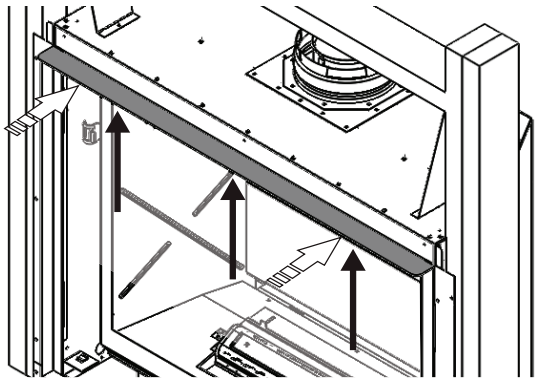

6. Installez le panneau du haut et fixez-le avec trois vis de 1/2” fournies.

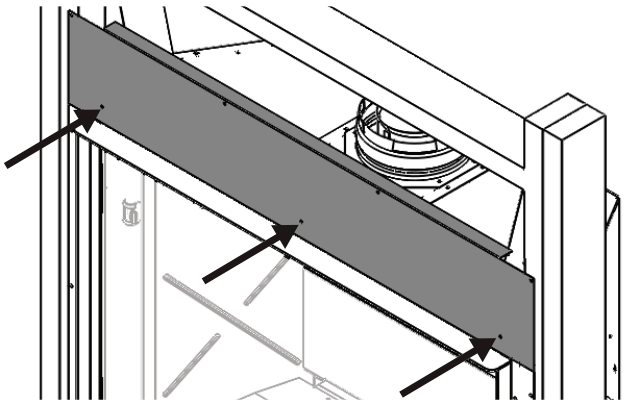

7. Fixez l’appareil à la charpente en utilisant cinq vis à bois (non-fournies) de chaque côté.

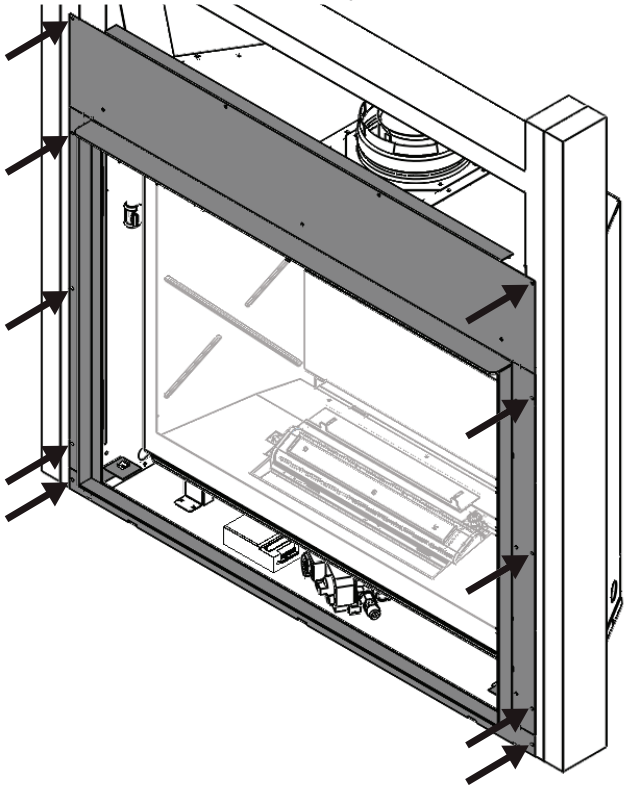

8. Mettez les portes, le panneau amovible et le pare-étincelles de côté pour les installer une fois l’installation du foyer complétée.
9. Continuez l’installation du foyer selon le guide d’installation.

Installez l'appareil pour plaques et bordures (nouvelle construction seulement)

Les plaques de finition à 3 ou 4 côtés doivent être installées une fois la finition du mur complétée.

Les supports des côtés fournis avec l'appareil sont requis pour ces plaques.

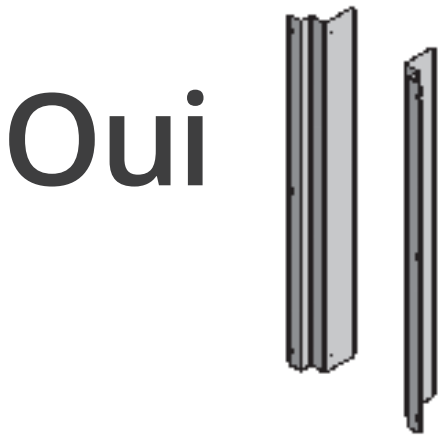

Dalle ou plancher protecteur

Vous devez savoir à ce point si une dalle ou un plancher protecteur seront utilisés devant le foyer car certaines règles doivent être observées—voir les pages 11 à 13 pour plus d'information.

Installez l'appareil dans la charpente

1. Installez supports des côtés à l'appareil (2 vis par côté).

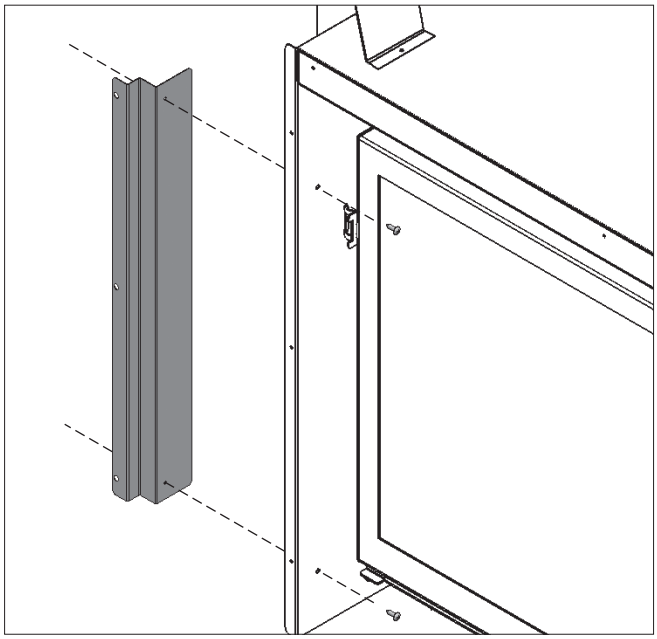

2. En faisant attention de ne pas vous couper, soulevez l'appareil et placez-le dans la charpente. **Assurez-vous que l'apparei est à la bonne hauteur en considérant la hauteur de la dalle ou plancher protecteur ou du plancher combustible.**

Installez l'alimentation électrique (si nécessaire)

Pour ventilateur ou WiFi optionnels

Cette section indique comment faire le raccordement électrique à l'appareil dans les cas ou le Ventilateur pour circulation d'air 1095CFK ou le module WiFi GV60WIFI sont utilisés.

⚠ AVERTISSEMENT

Toutes les installations électriques doivent être effectuées par un électricien qualifié, doivent être câblées et mises à la terre selon les normes des codes locaux ou, en l'absence de codes locaux, selon *National Electrical Code, ANSI/NFPA 70* ou le *Code canadien de l'électricité*, CSA C22.1.

⚠ AVERTISSEMENT

AUCUNE CONNEXION ÉLECTRIQUE PERMISE pour installations à l'extérieur!

Spécifications

1095CFK—120 V, 60 Hz, less than 1 amp

GV60WIFI—6 VDC (du récepteur, moins de 1 amp)

Exigences générales

Les accessoires optionnels 1095CFK et GV60WIFI exigent un boîtier de commande (V-module) qui inclut une fiche à trois broches pour brancher dans une prise mise à la terre qui doit être installée dans la caisse du foyer par un électricien qualifié.

Notes

- Le câblage dans le boîtier électrique doit être certifié pour une température minimale de 90°C.
- Les capuchons de connexion ne sont pas inclus.
- Le ventilateur 1095CFK inclut une boîte de raccordement et une prise de même que le V-module. Voir le guide d'installation fourni avec la trousse.
- Le module GV60WIFI inclut seulement le module. Celui-ci exige une boîte de raccordement H3-PWK et le V-module GV60VM (tous vendus séparément) si le ventilateur n'est pas installé. Voir le guide d'installation fourni avec le module.

Installation

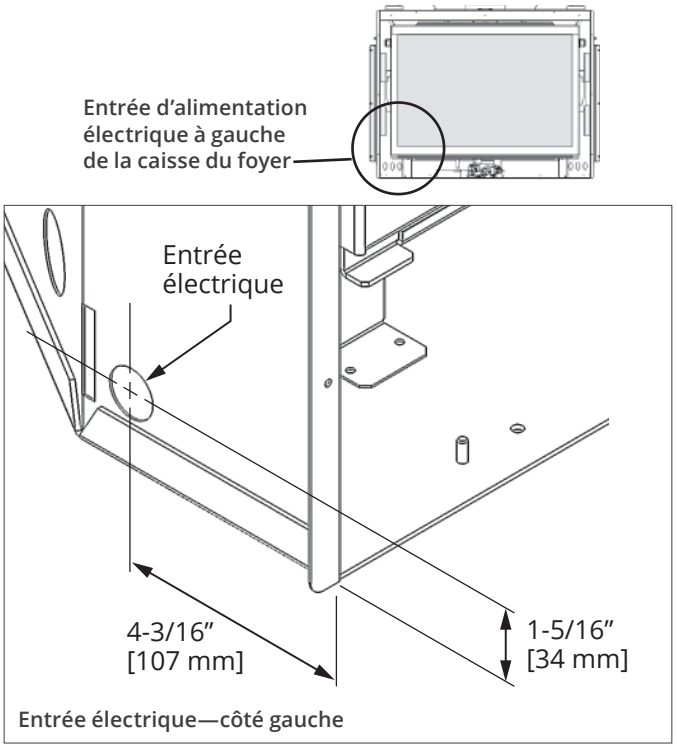

Entrée électrique—côté gauche

Insérez le câble d'alimentation dans une bague de serrage (non-incluse) et à travers le trou situé à gauche, au bas de la caisse du foyer. Ne serrez pas la bague de serrage à ce moment.

Si vous n'installez l'alimentation électrique que de façon sommaire à ce point, assurez-vous que les fils ne soient pas sous tension ou terminez-les à cet endroit dans une boîte électrique temporaire à l'aide de connecteurs de fils.

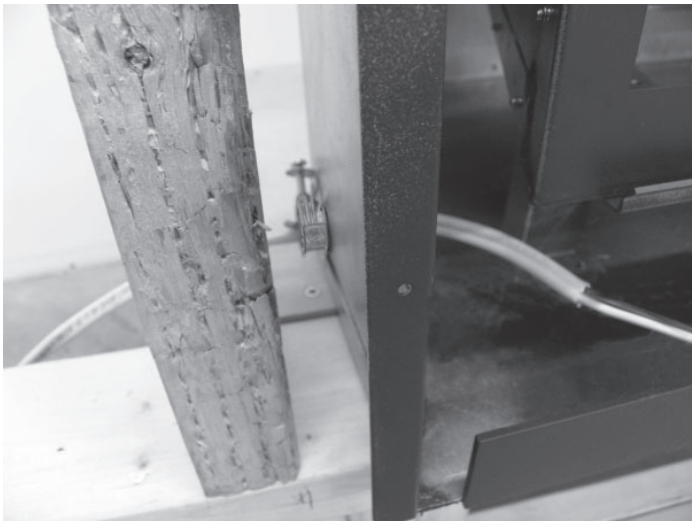

Branchez l'alimentation de gaz

Le point d'accès de la conduite d'arrivée de gaz est de type mâle, 3/8" NPT et est située droite de l'appareil.

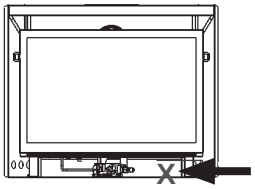

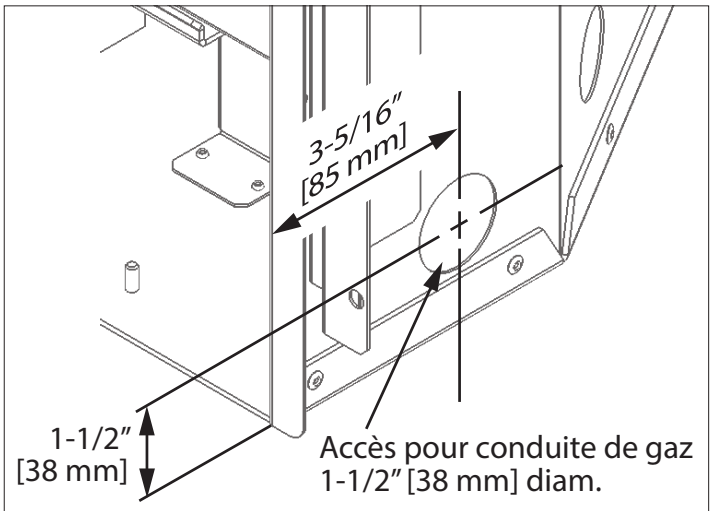

Entrée de gaz—côté droit

L'appareil inclut une conduite souple d'acier inoxydable afin de permettre le débranchement pour l'entretien. Un robinet d'arrêt manuel (non-inclus) doit être installé sur la conduite d'alimentation en amont de la conduite souple.

Utilisez seulement de nouvelles conduite de fer noir, d'acier, d'acier inoxydable ondulé (CSST) ou de cuivre si acceptable—vérifiez les codes locaux. **Notez qu'aux États-Unis, les conduites de cuivre doivent être étamées aux fins de protection contre les composés sulfuriques.**

Le raccordement de deux conduites de gaz devrait être fait avec un raccord de métal double étanche ne nécessitant aucun produit ou joint d'étanchéité.

Le diamètre et l'installation de la conduite d'alimentation de gaz doivent être tels qu'ils permettent une alimentation de gaz suffisante pour répondre à la demande maximale de l'appareil sans perte indue de pression.

Les produits d'étanchéité utilisés doivent résister à l'action de tous les composants de gaz, y compris ceux du gaz propane. Les produits d'étanchéité doivent être appliqués légèrement sur les filetages mâles afin d'empêcher les excès de produit d'entrer dans la conduite de gaz.

Vérifiez la pression de la conduite d'alimentation pour détecter tout fuite de gaz.

L'appareil et son robinet d'arrêt doivent être débranchés du système d'alimentation de gaz durant toute vérification de pression de ce système lorsque la pression de vérification excède 1/2 lb/po2 (3,5 kPa).

L'appareil doit être isolé du système d'alimentation de gaz en fermant son robinet d'arrêt manuel durant toute vérification de pression de ce système lorsque la pression de vérification est égale ou inférieure à 1/2 lb/po2 (3,5 kPa).

Le fait de ne pas débrancher ou d'isoler l'appareil durant une vérification de presssion peut causer des dommages au régulateur ou au robinet. Si c'est le cas, communiquez avec votre détaillant.

Vérification de la pression d'alimentation

La pression d'alimentation minimum est indiquée à la page 6 de ce guide.

Toutes les conduites et tous les raccords doivent être vérifiés pour détecter toute fuite de gaz suivant l'installation et l'entretien. Toutes les fuites doivent être corrigées immédiatement.

Lors d'une vérification pour détecter les fuites :

- Assurez-vous que l'appareil est en position d'arrêt.
- Ouvrez le robinet d'arrêt manuel.
- Vérifiez s'il y a des fuites en appliquant un détergent liquide ou une solution savonneuse sur tous les raccords. La formation de bulles indique une fuite de gaz.

Mise en garde

N'utilisez jamais une flamme vive pour vérifier s'il y a des fuites! Corrigez immédiatement toute fuite détectée.

La connexion de vérification de pression est montrée aux schémas en bas. Un régulateur intégré à la soupape contrôle la pression d'admission du brûleur. Les limites de pression appropriées sont indiquées au tableau de la page 6 de ce guide. La vérification de la pression devrait être faite avec le brûleur allumé et le thermostat à la position la plus élevée. Voir *Appendice A—Consignes d'allumage* page 67 pour tous les détails de la procédure.

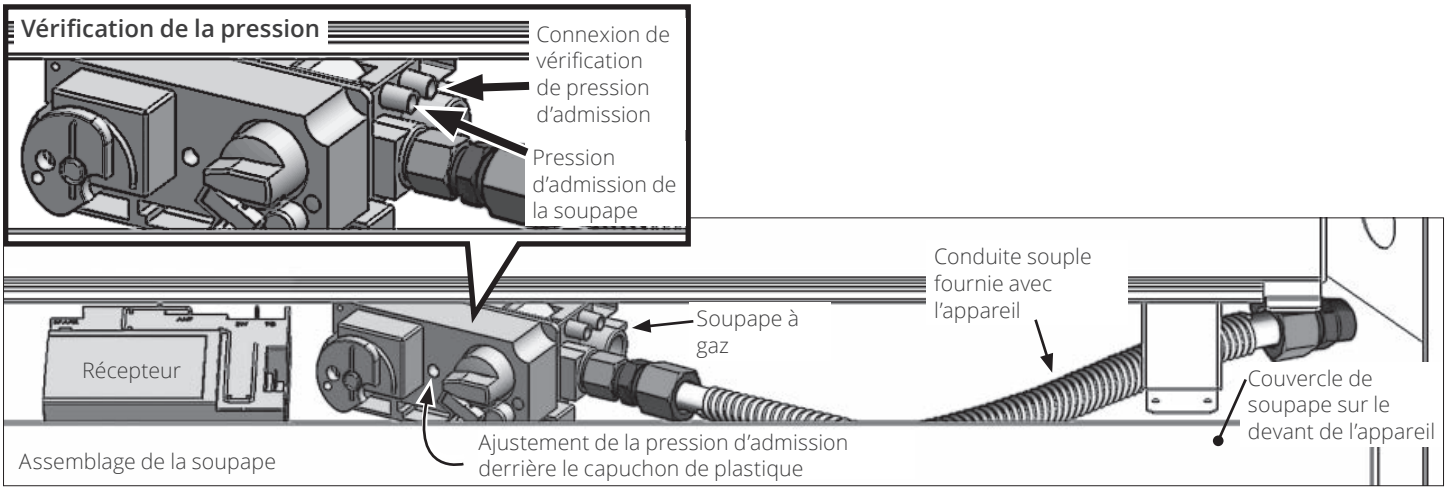

Installez les panneaux intérieurs

Les panneaux intérieurs s'installent tous de la même manière **à l'exception des Panneaux de verre 1070RGL**—consultez les directives fournies avec les panneaux.

1. Déballez les panneaux soigneusement.
2. Dans la boîte de foyer, en haut de chaque côté, dévissez les supports d'ancrage des panneaux juste assez pour en permettre la rotation (1 vis par côté).

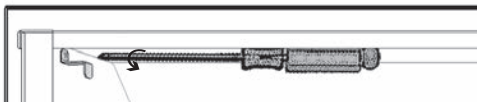

3. Placez le panneau arrière, côté bisauté en haut et visible, contre la paroi de la boîte de foyer sur le rail du bas. Les onglets retiennent le panneau.

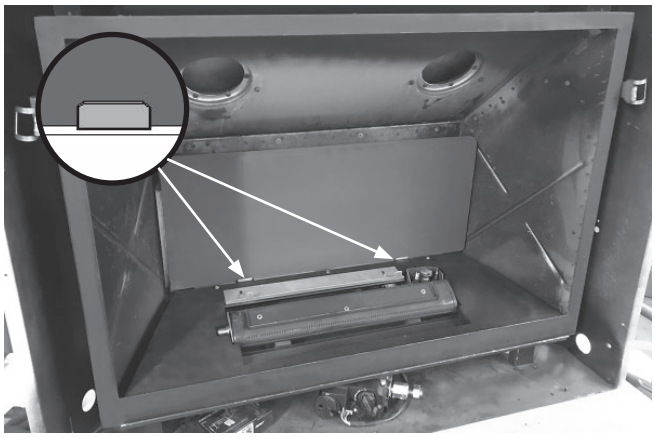

4. Insérez un des panneaux des côtés entre la plate-forme du brûleur et la paroi de côté de la boîte de foyer. Pivotez le support d'ancrage sur le panneau pour le tenir en place.

Si vous avez de la difficulté à placer les panneaux, vous pouvez enlever la plateforme du brûleur en dévissant les 3 vis la retenant. Cela n'est habituellement pas requis sauf pour les panneaux de verre 1070RGL.

Ne jamais forcer les panneaux en place car ils sont fragiles et pourraient se briser.

5. Répétez avec le panneau de l'autre côté.

6. Insérez le panneau du haut, bord bisauté vers l'arrière, au-dessus d'un des panneaux des côtés puis centre-le de façon à ce qu'il repose sur le dessus de tous les panneaux. Glissez d'abord le panneau du haut vers l'avant si vous avez de la difficulté.

7. Resserrez les vis des supports d'ancrage de chaque côté.

Bûches de bouleau 1000BLKV2

Pièces requises

- Ensemble Bûches de bouleau contenant :
  - 10 bûches
  - 1 sac de braises de 2 tasses
- Gants, si désirés (non inclus)

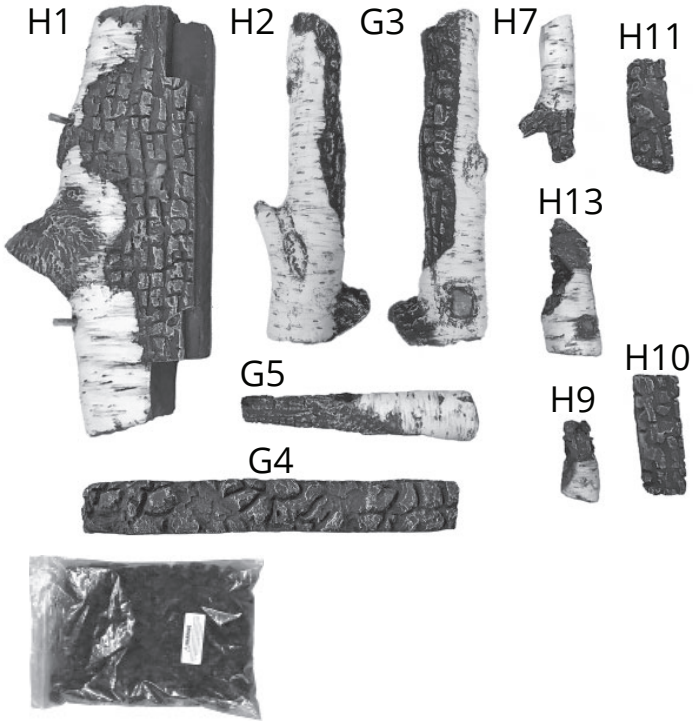

Installation

Déballez l'ensemble avec soin. Chaque bûche comporte un numéro gravé en dessous. Certaines bûches ont également des chevilles aidant à les placer.

Installez l'ensemble tel qu'indiqué ci-dessous.

1. Dévissez, sans enlever, les 2 vis retenant le support de bûche à la plateforme du brûleur.
2. Glissez le support vers l'arrière le plus possible.
3. Reserrez les vis.

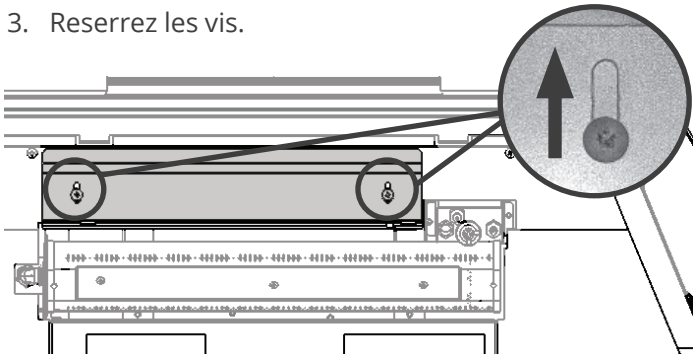

4. Placez la bûche H11, le bout angulaire à droite, dans la cavité de droite devant le brûleur.

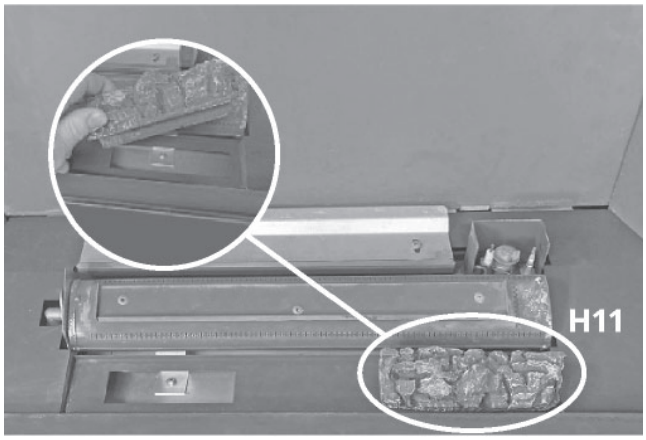

5. Placez H10 dans la cavité gauche, devant le brûleur.

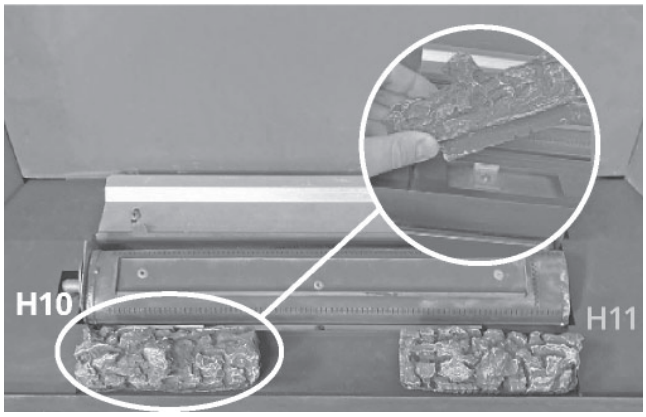

6. Placez H1 sur le support derrière le brûleur et poussez- la vers la droite contre l'écran de veilleuse.

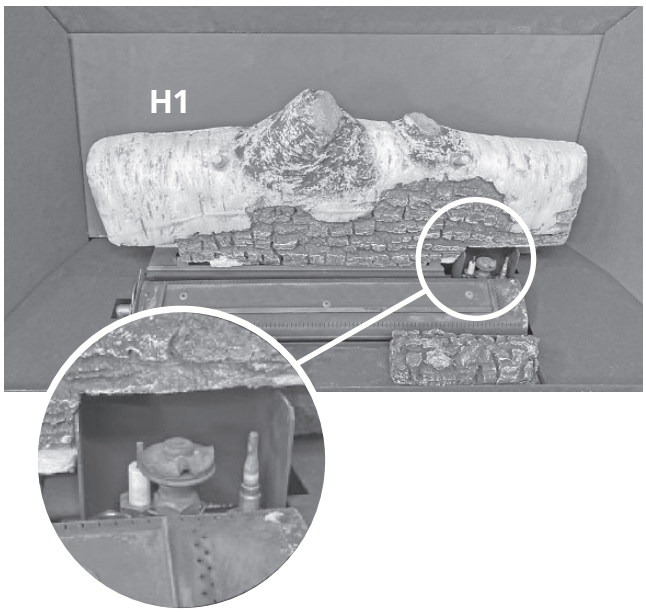

7. Placez G4 directement sur le brûleur, la fente sous la bûche sur le rebord montant du dessus du brûleur. Glissez la bûche le plus possible vers la gauche.

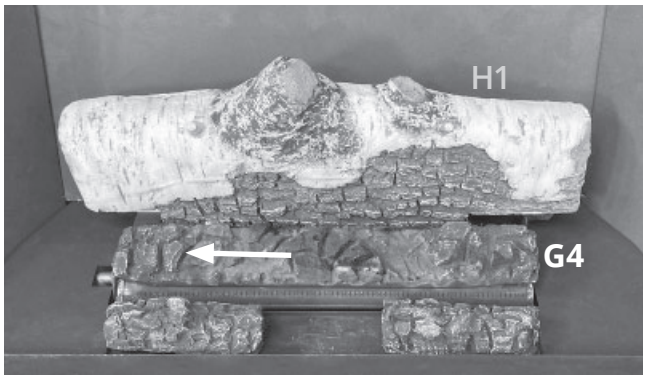

8. Placez le bout brûlé de H13 sur le centre droit de G4 et le bout pâle sur H11.

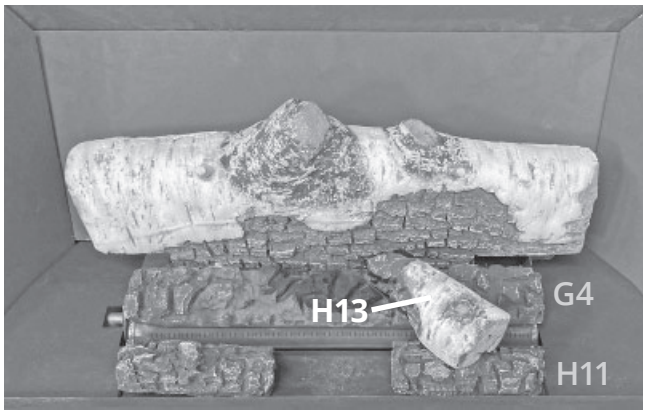

9. Placez le bout pâle de G5 dans l'encoche de H10 et le bout brûlé dans celle de H13.

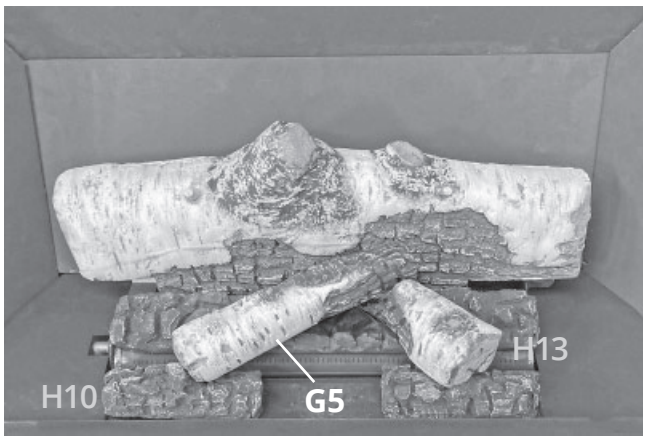

10. Placez le bout brûlé de H7 sur le côté gauche de G4 et posez sont bout pâle sur G5.

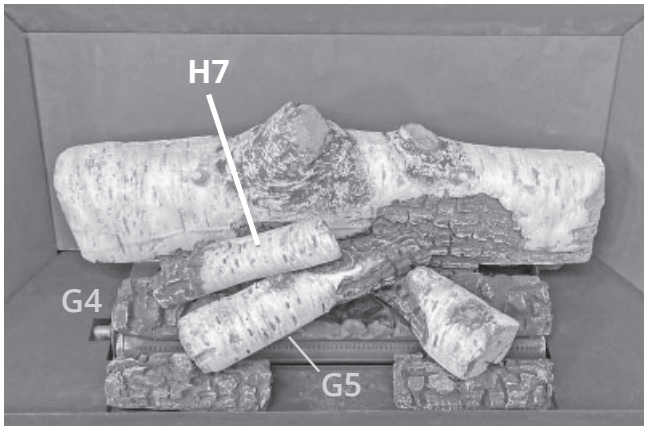

11. Placez G3 sur la cheville de H1 et posez son autre bout à droite de H11.

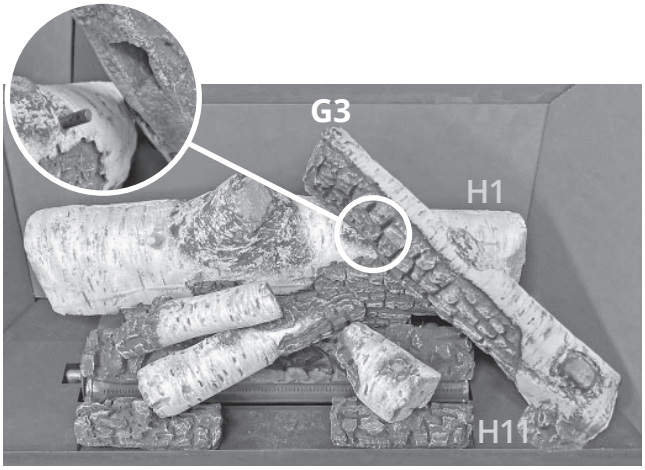

12. Placez H2 sur la cheville de H1 et posez son autre bout à gauche de H10.

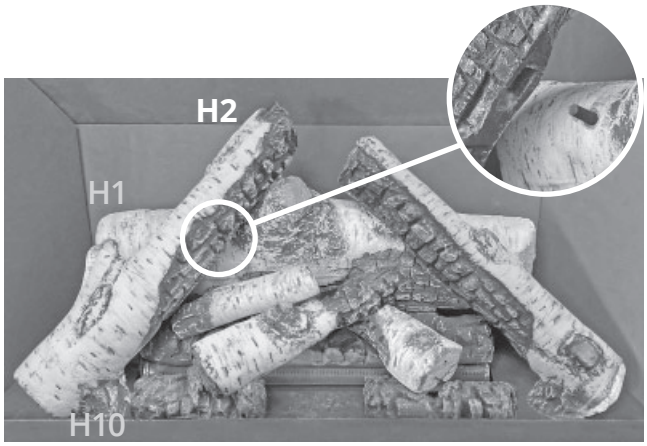

13. Placez H9 entre H10 et H11.

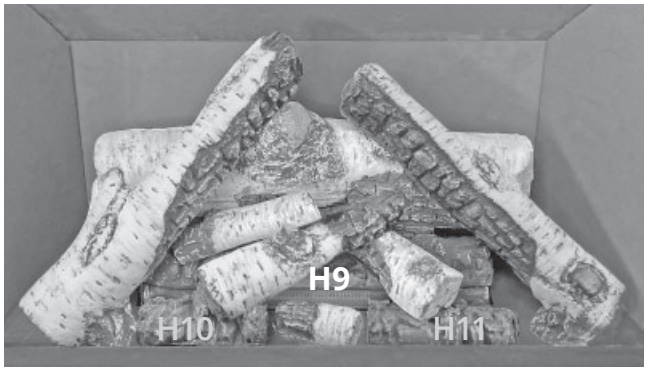

14. Ajoutez des braises autour de H9 et de la base des bûches H2 et G3. Placez-en derrière ces bûches, au choix. Il n'est pas nécessaire d'utiliser toutes les braises.

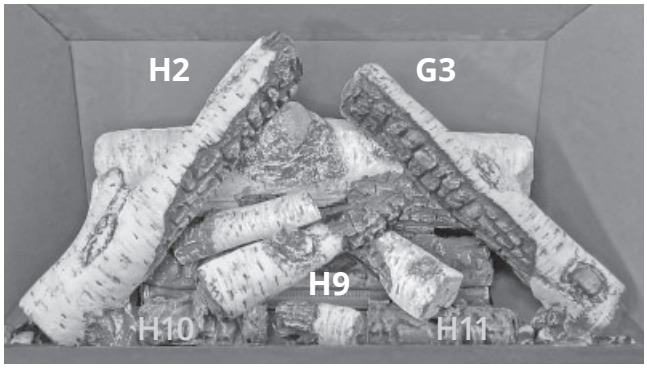

IMPORTANT

Certifié pour usage seulement avec les braises de céramique fournies pour le foyer Valor. L'usage d'autres matériaux peut endommager le foyer et annuler la garantie

⚠ AVERTISSEMENT

Risque de suffocation! Ne laissez aucune particule de braise dans les environs du foyer afin d'éviter d'être avalée par de jeunes enfants. Passez l'aspirateur autour du foyer après l'installation.

Bûches de bouleau 1000BLKV2 dans le H3

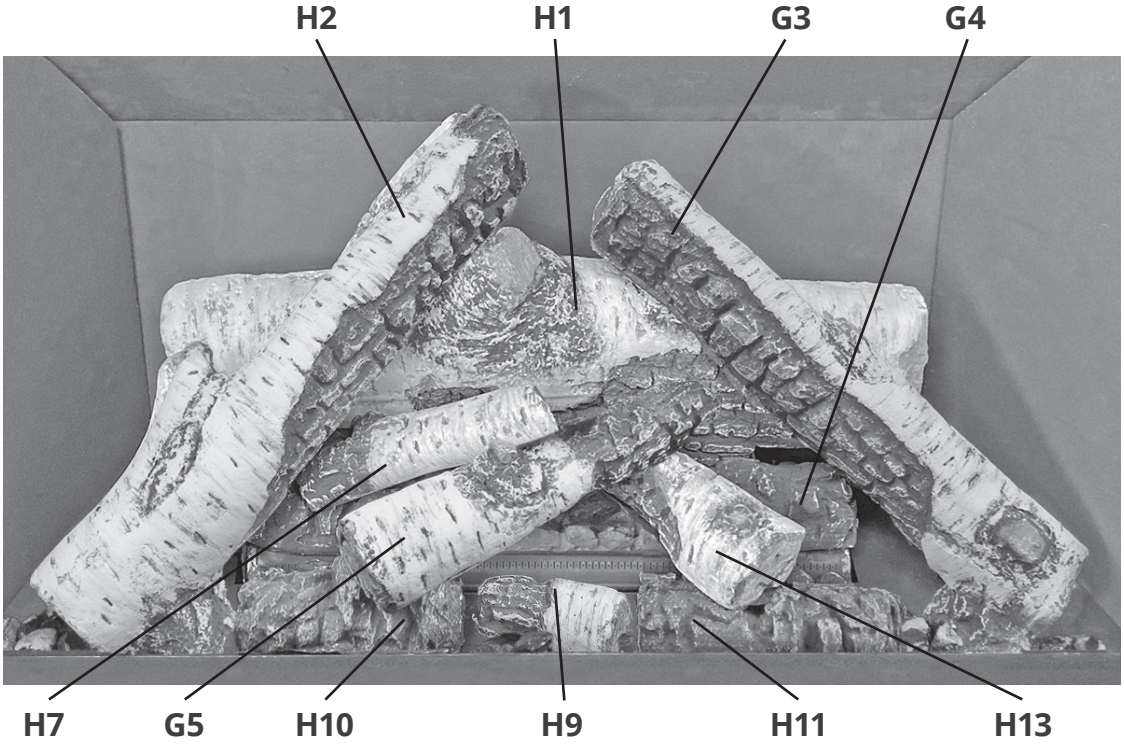

Bois de grève 1000DWKV2

Pièces requises

- Ensemble Bois de grève contenant :
  - 8 bûches
  - 3 galets
  - 1 sac de braises de 2 tasses
  - 1 couvercle de métal fourni avec le foyer
- Gants, si désirés (non inclus)

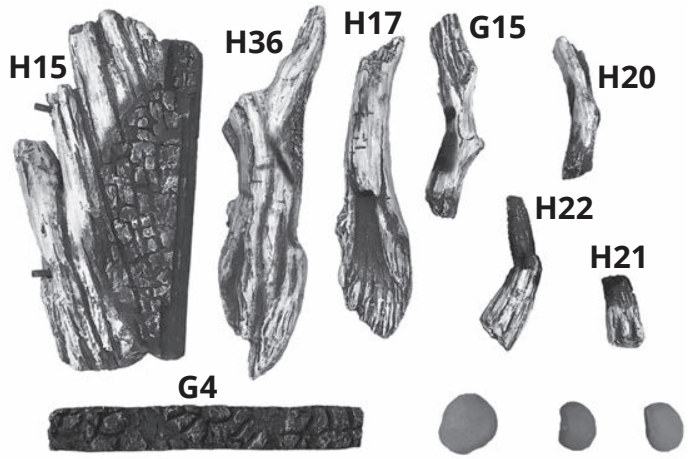

Installation

Déballez l'ensemble avec soin. Chaque bûche et galet comporte un numéro gravé en dessous. Certaines bûches ont également des chevilles aidant à les placer.

Installez l'ensemble tel qu'indiqué ci-dessous.

1. Placez le couvercle de métal dans la partie creuse devant le brûleur.

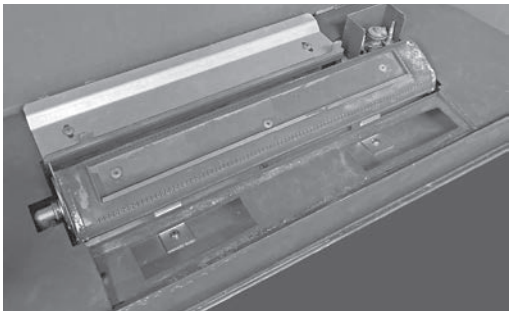

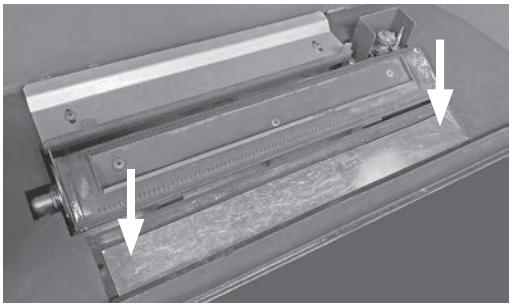

2. Placez a bûche G4 directement sur le brûleur, la fente sous la bûche sur le rebord montant du dessus du brûleur. Glissez la bûche le plus possible vers la gauche.

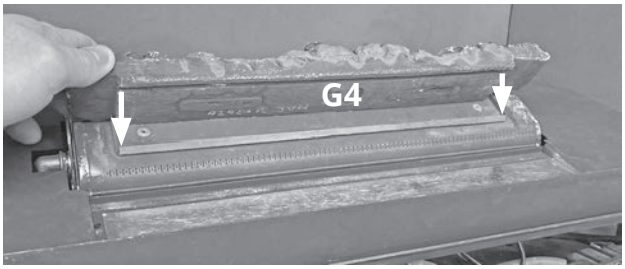

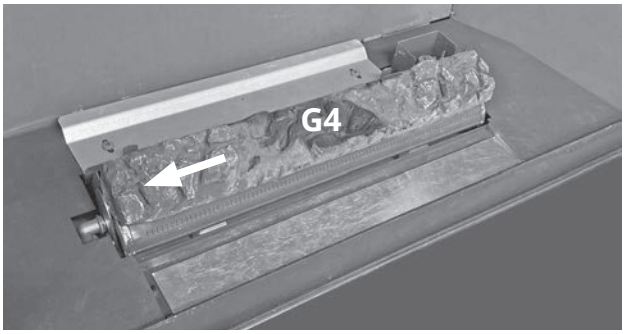

3. Placez H15 sur le support derrière le brûleur et poussez-la vers la droite contre l'écran de veilleuse.

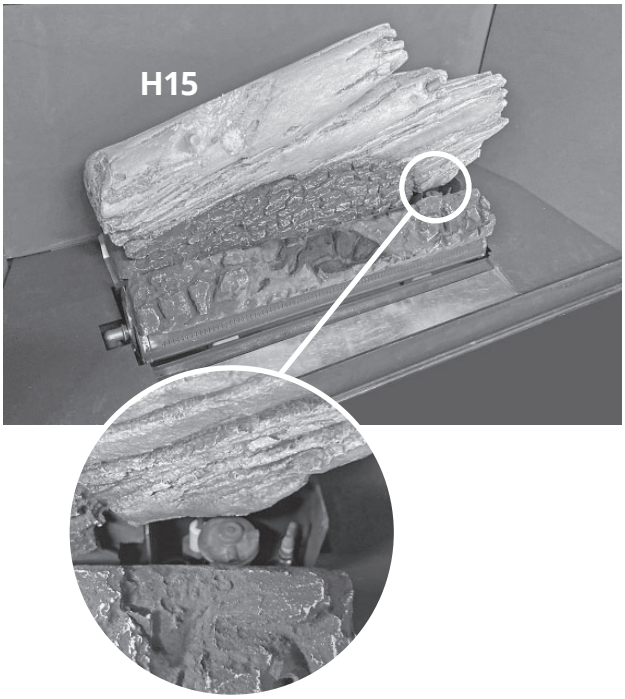

4. Placez le bout brûlé de H22 sur le centre droit de G4 et son bout pâle sur le couvercle de métal.

5. Placez G15 dans l'encoche sur H22 puis posez son autre bout sur le couvercle de métal devant le brûleur.

6. Placez H20 sur le dessus de G15 et posez l'autre bout sur G4.

7. Placez H17 sur la cheville droite de H15 et posez son autre bout à droite devant le brûleur.

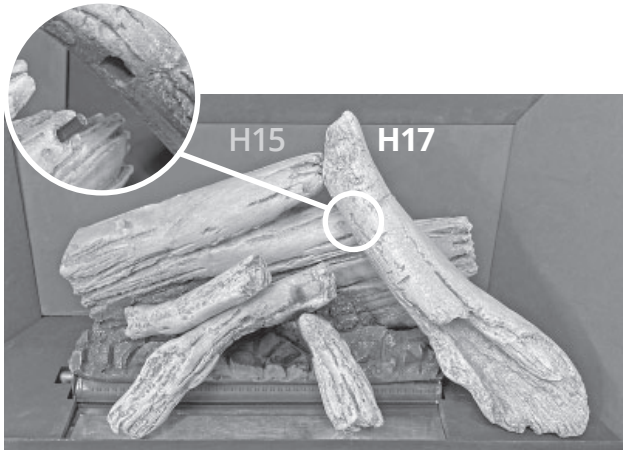

8. Placez H36 sur la cheville gauche de H15 et posez son autre bout à gauche devant le brûleur.

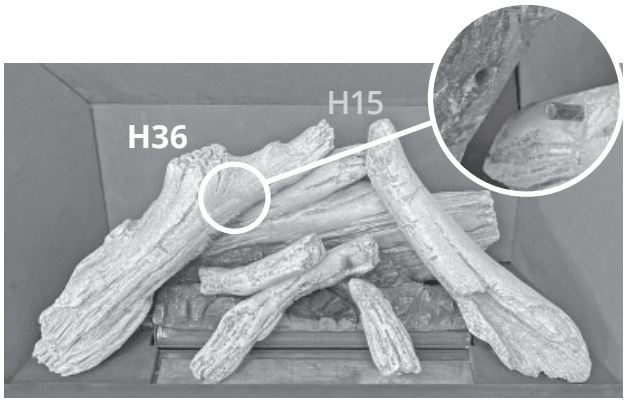

9. Placez des braises sur le couvercle de métal. Il n'est pas nécessaire d'utiliser toutes les braises.

10. Placez H21 sur les braises entre G15 et H22.

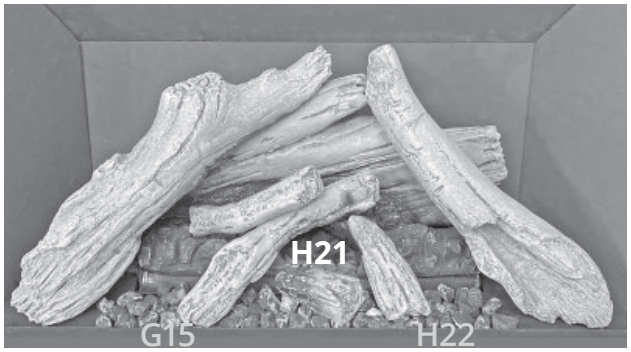

11. Placez les galets au choix.

IMPORTANT

Certifié pour usage seulement avec les braises de céramique fournies pour le foyer Valor. L'usage d'autres matériaux peut endommager le foyer et annuler la garantie

⚠ AVERTISSEMENT

Risque de suffocation! Ne laissez aucune particule de braise dans les environs du foyer afin d'éviter d'être avalée par de jeunes enfants. Passez l'aspirateur autour du foyer après l'installation.

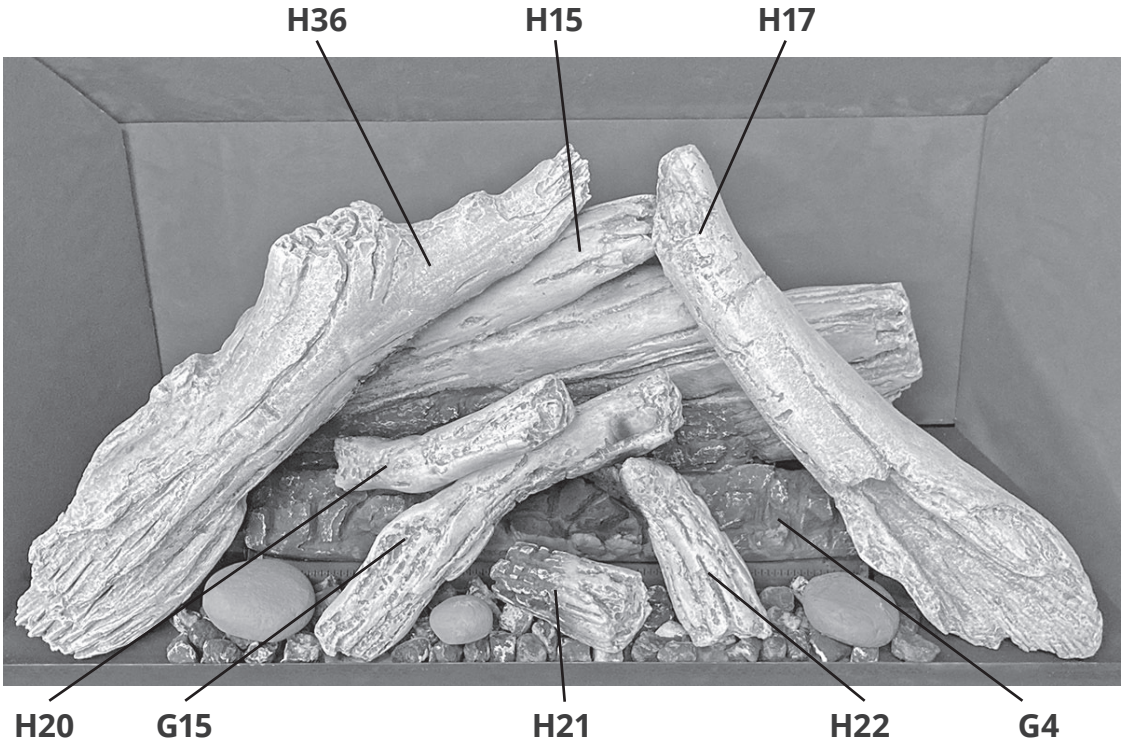

Bûches traditionnelles 1000LSKV2

Pièces requises

- Bûches traditionnelles contenant :
  - 10 bûches
  - 1 sac de braises de 2 tasses
- Gants, si désirés (non inclus)

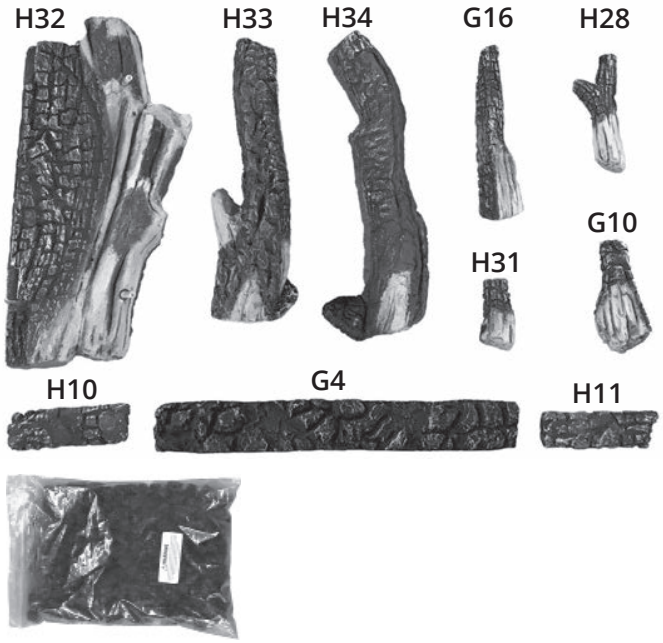

Installation

Déballez l'ensemble avec soin. Chaque bûche et galet comporte un numéro gravé en dessous. Certaines bûches ont également des chevilles aidant à les placer.

Installez l'ensemble tel qu'indiqué ci-dessous.

1. Placez la bûche H11 à droite, le bout angulaire à droite, dans la cavité de droite devant le brûleur.

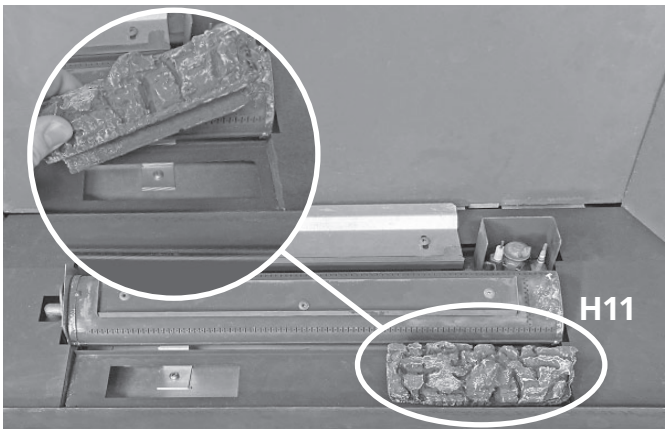

2. Placez H10 dans la cavité gauche, devant le brûleur.

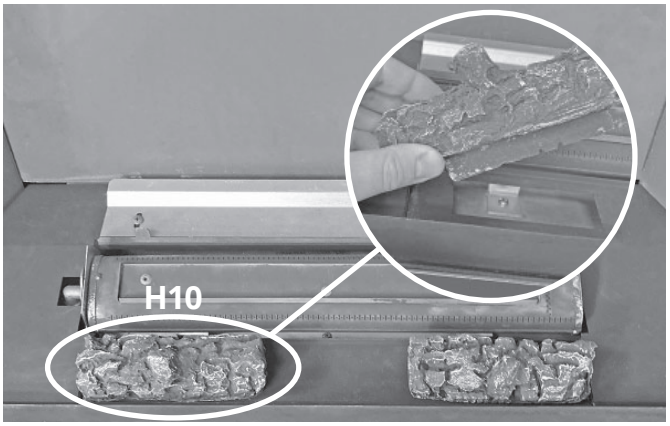

3. Placez H32 sur le support derrière le brûleur et poussez- la vers la droite contre l'écran de veilleuse.

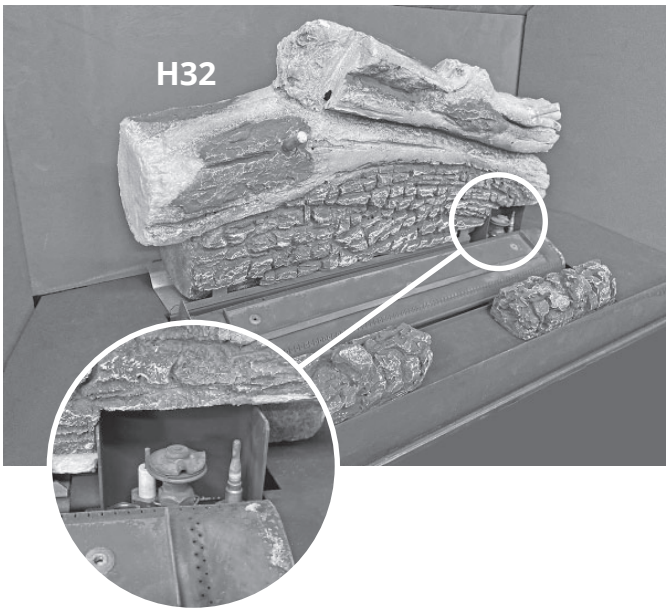

4. Placez G4 directement sur le brûleur, la fente sous la bûche sur le rebord montant du dessus du brûleur. Glissez la bûche le plus possible vers la gauche.

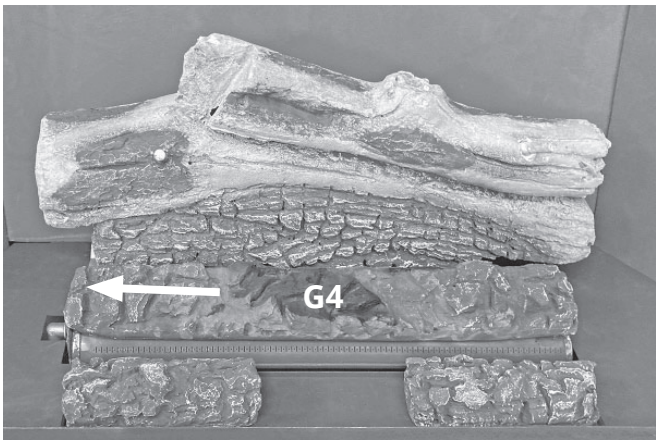

5. Placez le bout brûlé de G10 sur le centre droit de G4 et le bout pâle sur H11.

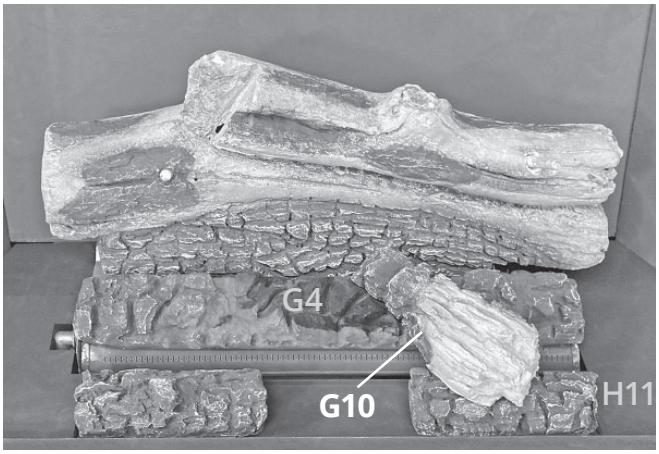

6. Placez le bout pâle de G16 dans l'encoche de H10 et le bout brûlé dans celle de G10.

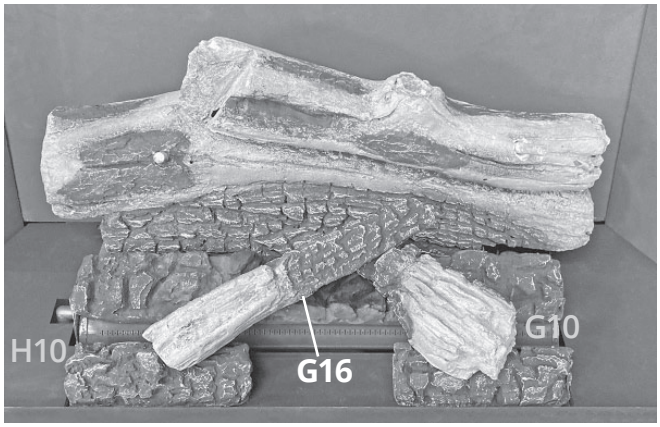

7. Placez le bout brûlé de H28 sur le côté gauche de G4 et posez son bout pâle sur G16.

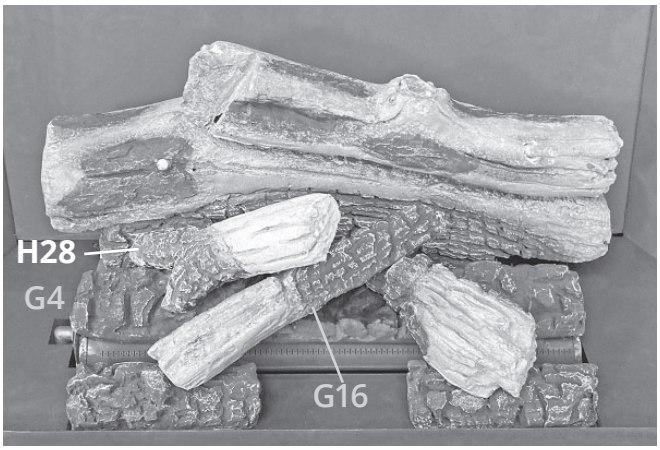

8. Placez H34 sur la cheville droite de H32 et posez son autre bout à droite de H11.

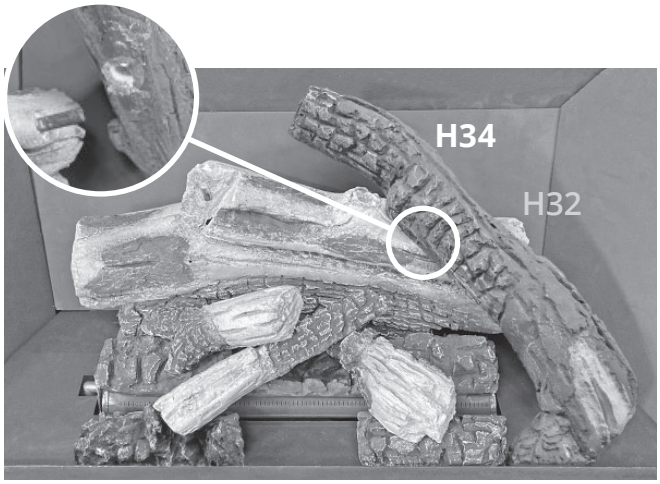

IMPORTANT

Certifié pour usage seulement avec les braises de céramique fournies pour le foyer Valor. L'usage d'autres matériaux peut endommager le foyer et annuler la garantie

9. Placez H33 sur la cheville gauche de H32 et posez son autre bout à gauche de H10.

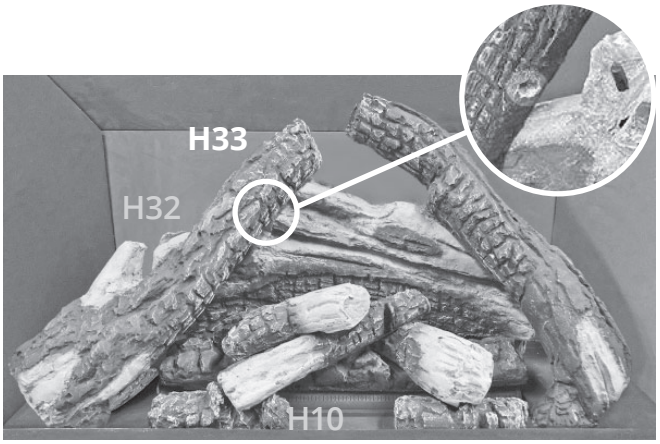

10. Placez H31 entre H10 et H11.

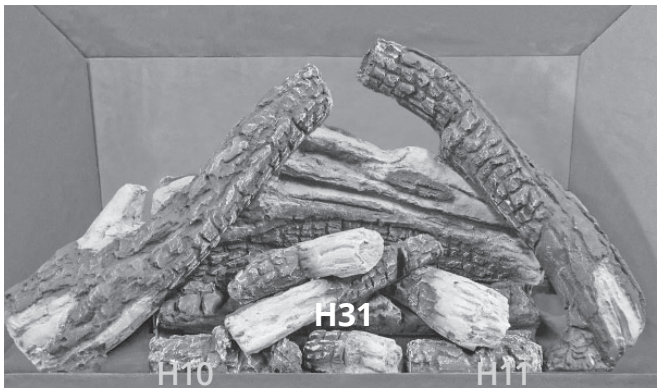

11. Placez des braises entre les bûches avant, au choix. Il n'est pas nécessaire d'utiliser toutes les braises.

⚠ AVERTISSEMENT

Risque de suffocation! Ne laissez aucune particule de braise dans les environs du foyer afin d'éviter d'être avalée par de jeunes enfants. Passez l'aspirateur autour du foyer après l'installation.
Utilisez seulement les braises de céramique fournies avec le foyer Valor.

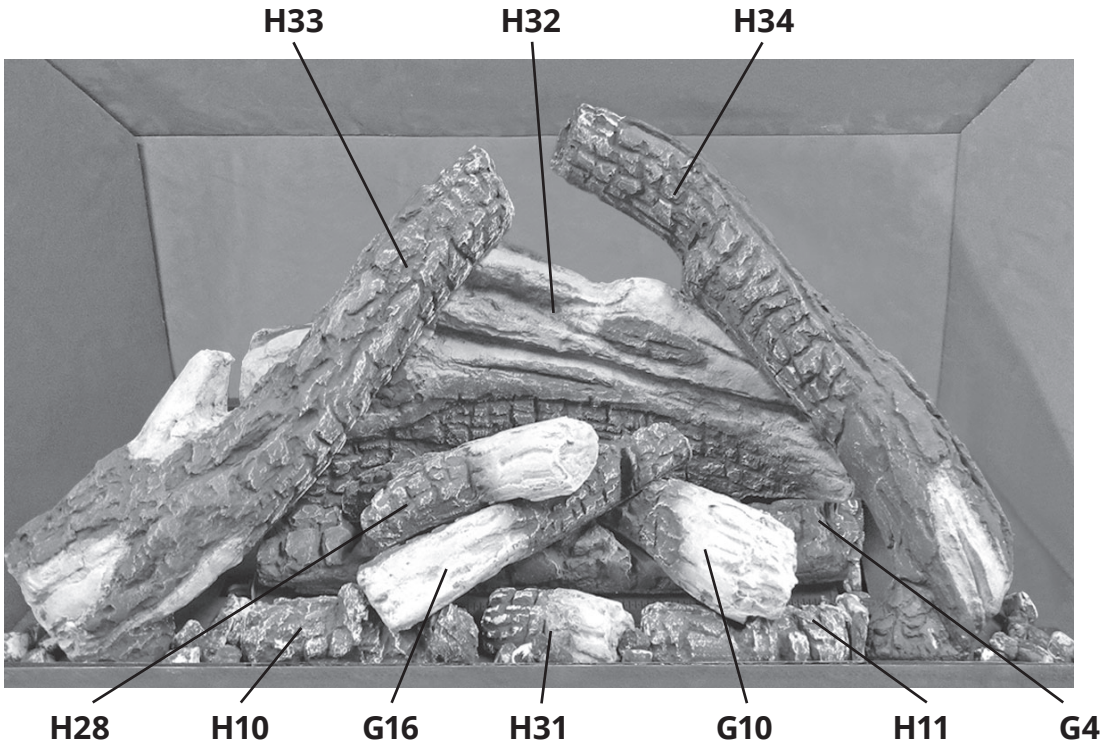

Installez l'Interrupteur mural (exigé)

Un interrupteur mural est fourni avec ce foyer. Il se branche au récepteur du foyer. Le récepteur est situé sous la boîte de foyer.

Décidez où se situera l'interrupteur. Installez une boîte de raccordement électrique ou un cercle de finition (non-fournis) à cet endroit.

1. Insérez le fil de l'interrupteur dans un des trous d'accès de l'appareil. ÉVITEZ de faire passer les fils sur le dessus de l'appareil ou de les placer de façon à ce qu'ils le touchent.
2. Sortez le récepteur du foyer. **Si le porte-piles est branché au récepteur, débranchez-le.** Vous pouvez également débrancher le fil d'allumage pour faciliter le maniement du récepteur.
3. Branchez le fil de l'interrupteur dans la connexion libre du récepteur tel qu'indiqué ci-dessous. **IMPORTANT : Le connecteur ne se branche que d'une seule façon. Ne le forcez pas afin de ne pas endommager les broches!**

IMPORTANT : Le connecteur ne se branche que d'une

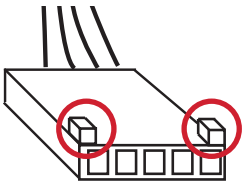

façon. NE LE FORCEZ PAS pour ne pas briser les fiches!

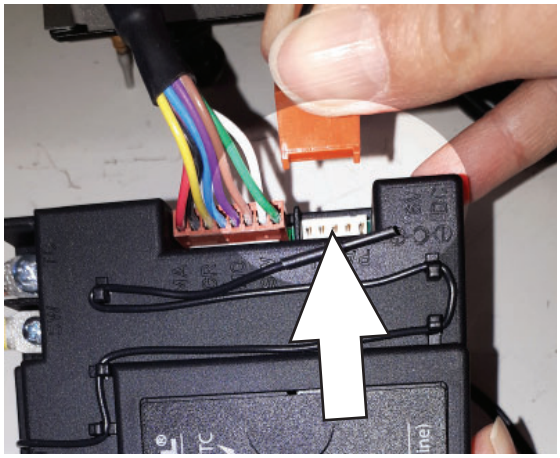

4. De l'extérieur du foyer, acheminer le fil de l'interrupteur jusqu'à la boîte de raccordement. Utilisez des crampons d'isolement pour fixer le fil à la charpente.
5. Branchez le fil à l'interrupteur et à la boîte de raccordement.
6. Rebranchez le fil d'allumage si vous l'avez enlevé. **IMPORTANT : Assurez-vous qu'il NE TOUCHE PAS l'antenne du récepteur.**
7. Insérez 4 piles **alcalines** AA 1.5V dans le porte-piles si ça n'est déjà fait.
8. Branchez le porte-piles au récepteur tel qu'indiqué. **IMPORTANT : NE METTEZ PAS DE PILES dans le récepteur!**

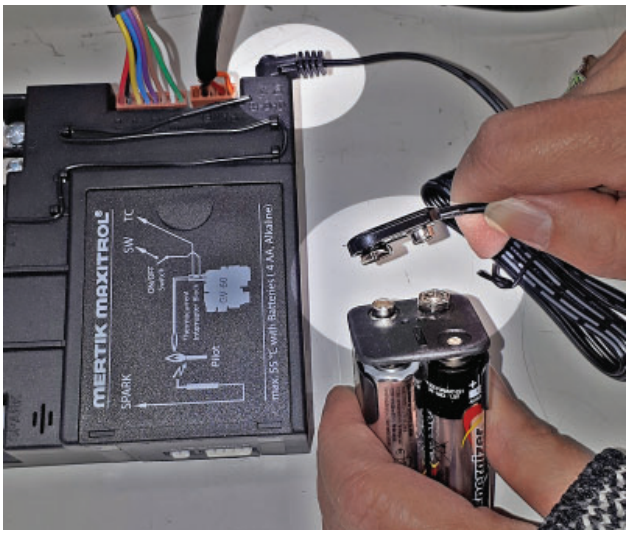

9. Vérifiez l'opération de l'interrupteur mural—voir *Appendice C—Interrupteur mural* page 75.
10. Fixez la plaque murale à la boîte de raccordement.
11. Replacez le récepteur de même que son antenne si elle a été déplacée. **IMPORTANT : L'antenne NE DOIT PAS toucher le fil d'allumage.**
12. **Placez le porte-piles près du récepteur en vous assurant que les fils ne touchent pas le dessous de la plaque du brûleur.**

⚠ Mise en garde

NE BRANCHEZ PAS LE PORTE-PILES AU RÉCEPTEUR jusqu'à ce que tous les fils aient été branchés au récepteur afin d'éviter un court-circuit qui pourrait détruire les composantes électriques.

N'UTILISEZ PAS de tourne-vis ou autre objet métallique pour enlever les piles du porte-piles ou manette! Ceci pourrait causer un cout-circuit.

NE PAS FAIRE PASSER les fils sur le dessus de l'appareil. Faites-les passer de façon à ce qu'ils ne contactent pas le boîte de foyer.

NE PAS LAISSER l'antenne du récepteur toucher le fil d'allumage afin d'éviter un court-circuit du récepteur.

Synchronisation de la télécommande

Synchronisez la télécommande

Le récepteur et la manette de télécommande doivent être jumelés avant la première utilisation. Notez que les piles doivent être déjà installées dans le porte-piles sous l'appareil.

1. Insérez deux piles **alcalines** AAA 1.5 V de bonne qualité dans la manette.
2. Repérez le bouton RESET sur le récepteur.
3. Avec un objet effilé, pressez et tenez le bouton RESET du récepteur jusqu'à ce que vous entendiez deux bips, un court et un long. Après le second bip, relâchez le bouton.
4. Dans les 20 secondes suivantes, appuyez sur le bouton ▼ sur la manette de télécommande pendant 2-3 secondes. COM et une série de chiffres de 1 à 8 défileront sur l'écran. Deux courts bips indiquent que le jumelage est complet.

Si vous entendez un long bip, le jumelage n'a pas été fait ou la connexion des fils n'est pas correcte.

La télécommande est prête à être utilisée. Cette procédure n'est effectuée qu'une seule fois avant d'utiliser la télécommande. Le jumelage n'est pas affecté par le changement des piles.

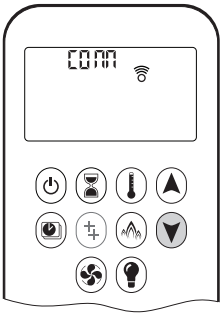

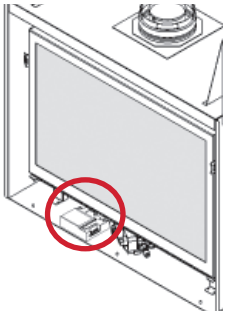

Fréquence Radio

918.0 MHz pour le Canada et les États-Unis

Cet appareil est conforme à la partie 15 des règles de la FCC et aux normes RSS sans licence de Innovation, Sciences et Développement économique Canada (ISDE). Le fonctionnement est soumis aux deux conditions suivantes :

(1) Cet appareil ne peut pas causer d'interférences nuisibles, et

(2) Cet appareil doit accepter toute interférence reçue, y compris des interférences qui peuvent causer un mauvais fonctionnement.

Aération du brûleur

Vérifiez l'opération

À l'aide de la télécommande, augmentez et diminuez la hauteur des flammes pour vous assurer que la portée maximale des réglages fonctionne bien—voir *Appendice B—Guide de télécommande* pages 68–71.

Réglez l'aération

Allumez le foyer et laissez-le réchauffer pendant 10 à 15 minutes afin d'évaluer la disposition visuelle des flammes. Le brûleur est muni d'un obturateur réglable permettant le contrôle de l'aération primaire. L'obturateur est réglé à un certain degré d'aération par le manufacturier lors de la fabrication. Ce réglage donnera le rendement optimal pour la majorité des installations.

Dépendamment du lit d'alimentation utilisé, de l'altitude et autres considérations, l'aspect des flammes peut être amélioré en changeant le réglage de l'aération. La nécessité de changer le réglage devrait être déterminée seulement après avoir fait fonctionner l'appareil avec le lit d'alimentation, les panneaux, la fenêtre installés et après avoir évalué l'aspect des flammes suivant un réchauffement de 15 minutes.

L'augmentation de l'aération (ouvert) rendra les flammes plus transparentes et bleues et le rougeoiement des éléments de céramique sera plus apparent.

La réduction de l'aération (fermé) rendra les flammes plus jaunes ou oranges et le rougeoiement des éléments de céramique sera moins apparent.

Trop peu d'aération peut causer la formation de carbone noir sur les bûches ou sur le panneau de céramique du haut et tomber dans la boîte de foyer.

Peut aussi causer des taches de carbone ou de suie sur la sortie d'évacuation et sur le mur extérieur autour de la sortie. Le fabricant n'est pas responsable des dommages causés si l'aération est trop réduite.

Obturateur

L'obturateur se trouve sur le bout gauche du brûleur. Il est relié au levier d'aération situé sous la boîte de foyer. Si la bordure est déjà installée, enlevez le pare-étincelles et le panneau amovible en bas de la fenêtre.

Pour régler l'aération :

1. Repérez le levier d'aération sous la boîte de foyer.
2. Réglez le levier vers la droite ou la gauche à la position désirée.

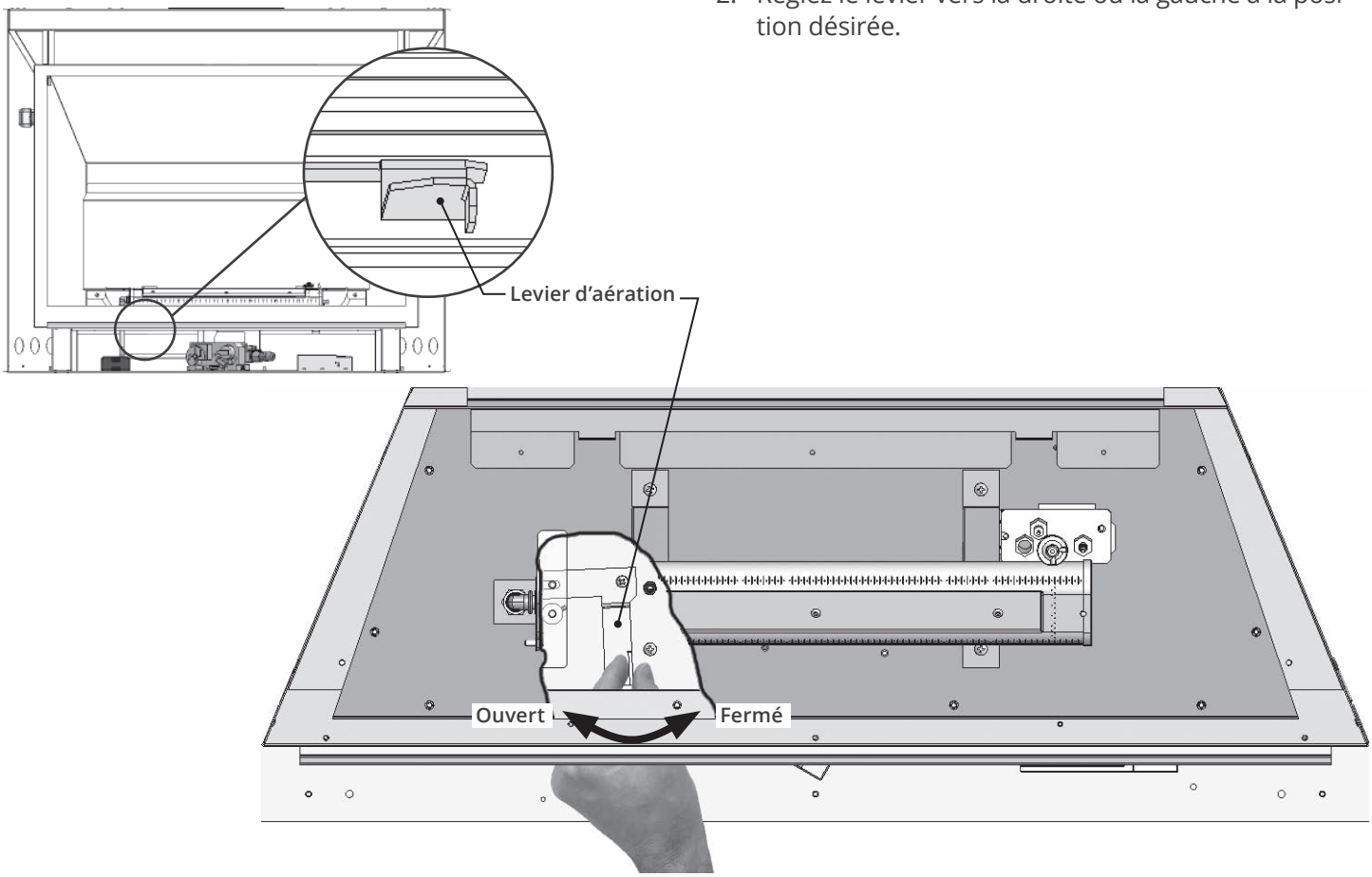

Bordure et Pare-étincelles

Installez au foyer la bordure choisie par le consommateur. Installez également le pare-étincelles fourni avec la bordure.

Montrez au consommateur comment enlever le pare-étincelles pour accéder aux commandes du foyer.

Suivez les directives fournies avec la bordure et laissez ces directives au consommateur pour consultation ultérieure.

Support mural pour la manette

La télécommande inclut un suppport mural pour sa manette. L'installation du support est offerte si le consommateur le désire

Pour installer le support, décidez de l'endroit où il devra être situé et installez-le avec la quincaillerie fournie avec le kit. Couvrez les vis avec les capuchons incluts pour un meilleur fini.

Une fois installé, le support est magnétique - simplement placez la manette dans le support.

IMPORTANT

L'endroit où sera rangée la manette est important afi n d'assurer la température constante. Nous recommandons que la manette soit située entre 3 et 15 pieds (0,9 à 4,6 m) de l'appareil mais pas directement au-dessus. Également, il est important de ne pas ranger la manette près d'une source de chaleur ou en contact direct avec le soleil; ceci aff ecterait son détecteur de température.

Schéma des connexions

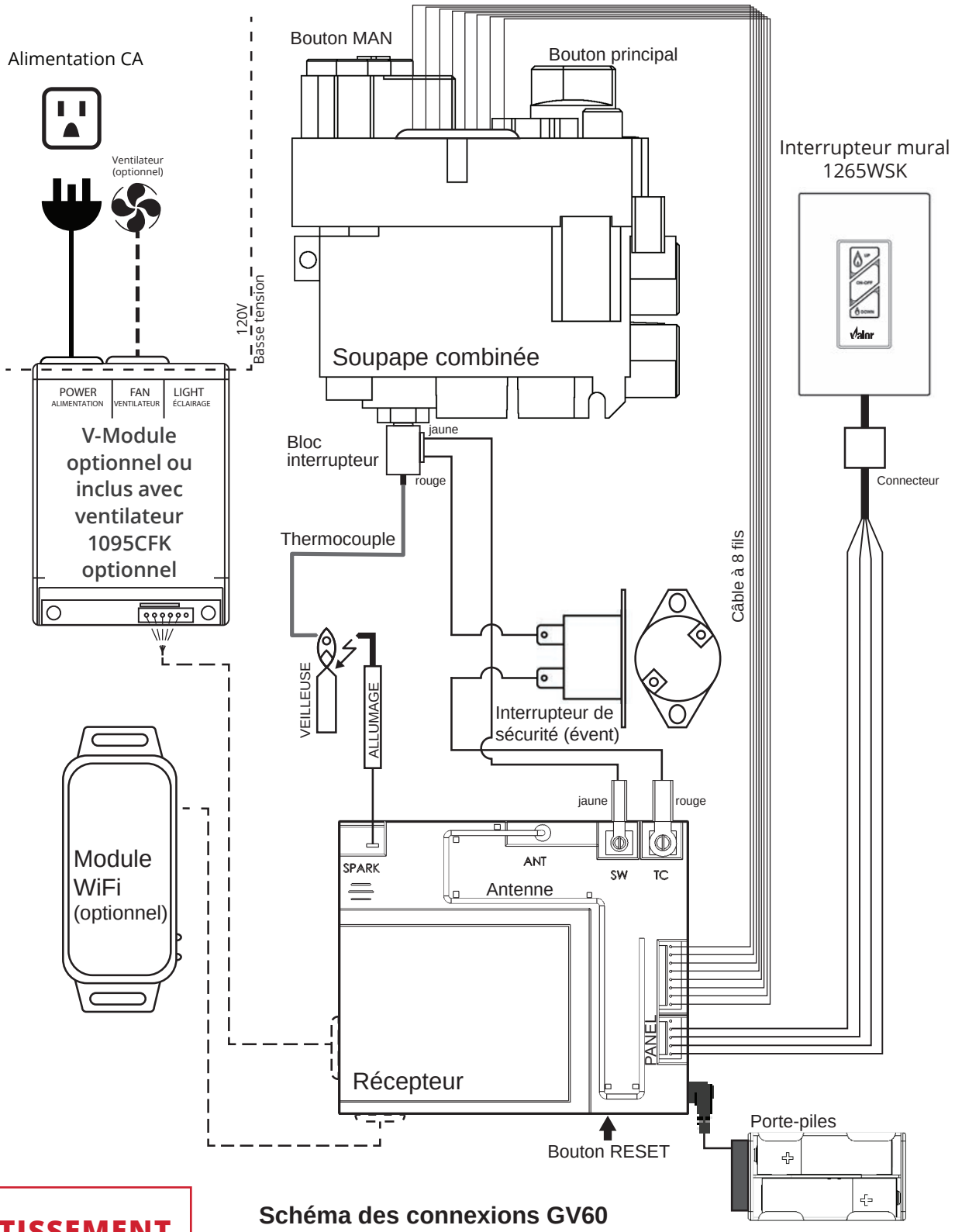

Schéma des connexions GV60

⚠ AVERTISSEMENT

AUCUNE CONNEXION ÉLECTRIQUE PERMISE pour installations à l'extérieur!

Commonwealth du Massachusetts

Exigences relatives à l'installation de détecteurs de monoxyde de carbone et à l'affichage aux sorties d'évacuation pour l'État du Massachusetts

Les exigences suivantes s'appliquent à tous les appareils à gaz à évacuation par sortie horizontale au mur installés dans une habitation, édifice ou structure utilisés en tout ou en partie à des fins résidentielles, incluant les propriétés du Commonwealth, et lorsque la sortie d'évacuation est placée à moins de sept (7) pieds au-dessus du niveau du sol, incluant mais non limité aux terrasses et porches :

1. INSTALLATION DE DÉTECTEURS DE MONOXYDE DE CARBONE. Au moment de l'installation d'un appareil à gaz à évacuation par sortie horizontale au mur, le plombier ou le technicien du gaz faisant l'installation doit s'assurer qu'un détecteur de monoxyde de carbone muni d'une alarme et d'une pile de secours est installé et raccordé à un circuit électrique par raccordement fixe sur le même étage sur lequel l'appareil à gaz doit être installé. De plus, le plombier ou technicien du gaz faisant l'installation doit s'assurer qu'un détecteur de monoxyde de carbone muni d'une alarme et à raccordement fixe ou à pile se trouve sur chacun des étages de l'habitation, édifice ou structure dans lequel l'appareil à gaz doit être installé. Le propriétaire de l'habitation, édifice ou structure est responsable de retenir les services de professionels qualifiés et agréés pour l'installation de détecteurs de monoxyde de carbone à raccordement fixe.

a. Dans le cas ou l'appareil à gaz à évacuation par sortie horizontale au mur serait installé dans un espace restreint ou un grenier, le détecteur de monoxyde de carbone à raccordement fixe muni d'une alarme et d'une pile de secours peut être installé à l'étage adjacent.

b. Dans le cas ou le propriétaire ne peut répondre aux exigences pour cette subdivision au moment de l'installation, il a trente (30) jours pour satisfaire aux conditions énoncées ci-dessus et doit, pendant la période en question de trente (30) jours, faire installer un détecteur de monoxyde de carbone muni d'une alarme et fonctionnant à piles.

2. DÉTECTEURS DE MONOXYDE DE CARBONE HOMOLOGUÉS. Tous les détecteurs de monoxyde de carbone requis par les présentes doivent répondrent aux exigences de NFPA 720 et doivent être homologués IAS et classifiés selon ANSI/UL 2034.

3. AFFICHAGE. Une plaque d'identification en métal ou plastique doit être fixée de façon permanente à l'extérieur de l'édifice à une hauteur minimale de huit (8) pieds au-dessus du niveau du sol et aligné avec la sortie d'évacuation d'un appareil à gaz à évacuation avec sortie horizontale au mur. Le texte suivant doit être imprimé sur la plaque, en caractères d'au moins un demi (1/2) pouce de hauteur, "GAS VENT DIRECTLY BELOW. KEEP CLEAR OF ALL OBSTRUCTIONS".

4. INSPECTION. L'installation d'un appareil à gaz à sortie d'évacuation horizontale au mur ne peut être approuvée par l'État ou l'inspecteur de gaz local à moins que l'inpecteur, lors de l'inspection, constate l'installation de détecteurs de monoxyde de carbone et de l'affichage tels qu'exigés par le 248 CMR 5.08(2)(a)1 à 4.

(b) EXEMPTIONS : Les exigences du règlement 248 CMR 5.08(2)(a)1 à 4 ne s'appliquent pas aux appareils suivants :

1. Les appareils listés au chapitre 10 intitulé "Equipment Not Required To Be Vented" dans l'édition courante du NFPA 54 tel qu'adopté par le Conseil; et

2. Un appareil à gaz avec sortie horizontale au mur homologué *Product Approved* et installé dans une pièce ou structure separée d'une habitation, édifice ou structure, utilisés en tout ou en partie à des fins résidentielles.

(c) EXIGENCES POUR LE FABRICANT—FOURNISSANT LE SYSTÈME D'ÉVACUATION POUR APPAREILS À GAZ. Lorsque le fabricant d'un appareil à gaz avec sortie horizontale au mur homologué *Product Approved* fournit une configuration de système d'évacuation ou des accessoires d'évacuation avec l'appareil, les instructions fournies par le fabricant pour l'installation de l'appareil et du système d'évacuation doivent inclure :

1. Des instructions détaillées sur la configuration du système d'évacuation ou sur les accessoires d'évacuation; et

Commonwealth du Massachusetts

2. Un liste complète des pièces requises par la configuration du système d'évacuation ou par le système d'évacuation.

(d) EXIGENCES POUR LE FABRICANT—NE FOURNISSANT PAS LA CONFIGURATION OU LE SYSTÈME D'ÉVACUATION. Lorsque le fabricant d'un appareil à gaz avec sortie horizontale au mur homologué *Product Approved* ne fournit pas les pièces pour l'évacuation des gaz de combustion mais identifie un "système d'évacuation spécial", les exigences suivantes doivent être remplies par le fabricant :

1. Les instructions relatives au "système d'évacuation spécial" doivent être incluses avec les instructions d'installation de l'appareil; et

2. Le "système d'évacuation spécial" doit être homologué *Product Approved* par le Conseil et les instructions du système doivent inclure une liste de pièces et des instructions d'installation détaillées.

(e) Une copie des instructions d'installation de l'appareil à gaz avec sortie horizontale au mur homologué *Product Approved*, des instructions pour le système d'évacuation, des listes de pièces pour les instructions d'évacuation et/ou des instructions de la configuration du système d'évacuation doivent être conservées avec l'appareil lorsque l'installation est complétée.

[Traduction]

Appendice A—Consignes d'allumage

POUR PLUS DE SÉCURITÉ LIRE AVANT D'ALLUMER

MISE EN GARDE : Quiconque ne respecte pas à la lettre les instructions dans la présente notice risque de déclencher un incendie ou une explosion entraînant des dommages des blessures ou la mort.

A. Cet appareil possède une veilleuse qui doit être allumée par télécommande ou à la main. Suivez ces instructions à la lettre. Pour économiser l'énergie, éteignez la veilleuse lorsque vous n'utilisez pas l'appareil.

B. AVANT DE FAIRE FONCTIONNER, sentez tout autour de l'appareil pour déceler une odeur de gaz. Sentez près du plancher, car certains gaz sont plus lourds que l'air et peuvent s'accumuler au niveau du sol.

QUE FAIRE SI VOUS SENTEZ UNE ODEUR DE GAZ :

- Ne pas tenter d'allumer d'appareil.
- Ne touchez à aucun interrupteur; ne pas vous servir des téléphones se trouvant dans l'édifice.
- Appelez immédiatement votre fournisseur de gaz depuis un voisin. Suivez les instructions du fournisseur.
- Si vous ne pouvez joindre le fournisseur, appelez le service des incendies.

C. Ne poussez ou ne tournez le bouton d'admission du gaz qu'à la main; ne jamais utiliser d'outil. Si le bouton reste coincé, ne pas tenter de le réparer; appelez un technicien qualifié. Le fait de forcer le bouton ou de le réparer peut déclencher une explosion ou un incendie.

D. N'utilisez pas cet appareil s'il a été plongé dans l'eau, même partiellement. Faites inspecter l'appareil par un technicien qualifié et remplacez toute partie du système de contrôle et toute commande qui ont été plongés dans l'eau.

DO NOT REMOVE FROM FIREPLACE / NE PAS RETIRER DU FOYER

INSTRUCTIONS DE MISE EN MARCHE

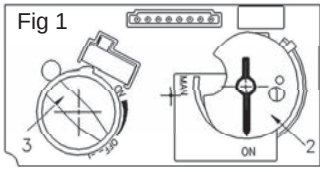

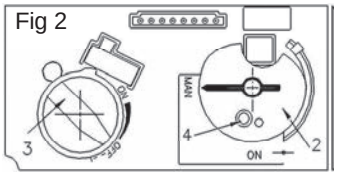

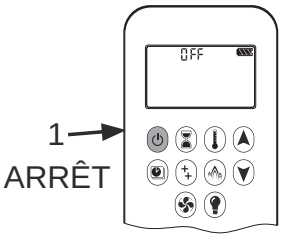

1. ARRÊTEZ ! Lisez les consignes de sécurité ci-dessus.

2. POUR ARRÊTER L'ENTRÉE DE GAZ, éteignez la soupape en pressant sur le bouton ⏻ de la manette de télécommande (1). Attendez cinq (5) minutes pour laisser échapper tout le gaz. Vérifiez autour de l'appareil et près du plancher s'il y a une odeur de gaz. Si c'est le cas, ARRÊTEZ! Passez à l'étape B des consignes de sécurité ci-dessus. S'il n'y a pas d'odeur de gaz, passez à l'étape suivante.

Fig.3

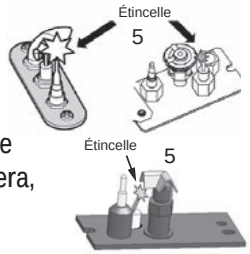

3. ALLUMAGE AUTOMATIQUE : Bouton MAN à ON (2). Assurez-vous que le bouton de réglage des flammes (3) est au réglage le plus bas (fig. 1). Repérez la veilleuse (fig. 3.) dans la boîte de foyer. Sur la télécommande, appuyez sur le bouton ⏻; un court signal sonore indiquera le début du procédé d'allumage; de courts signaux sonores seront entendus jusqu'à ce que le procédé d'allumage soit complet et que le gaz ait circulé dans les tuyaux jusqu'à la soupape. Lorsque la veilleuse s'allumera, le bouton d'ajustement des flammes (3) tournera automatiquement au réglage le plus haut; appuyez sur le bouton ▼ pour réduire la hauteur des flammes.

4. ALLUMAGE MANUEL : Bouton MAN à MAN (2) (fig. 2). Avec la fenêtre enlevée, repérez la veilleuse (fig. 3) dans la boîte de foyer. Réglez le bouton de réglage des flammes (3) à la température la plus basse**;** À l'aide d'un objet pointu comme un stylo, appuyez sur le centre métallique (4) pour établir l'arrivée du gaz à la veilleuse; Toujours en appuyant sur le centre métallique (4), allumez le gaz à la veilleuse (5) avec une allumette; Continuez d'appuyer sur le centre métallique (4) pour à peu près 10 secondes; relâchez et la veilleuse restera allumée. Si la veilleuse s'allume mais ne reste pas allumée après plusieurs essais, tournez le bouton d'alimentation de gaz (3) à la position "OFF" et appelez votre agent de service ou votre fournisseur de gaz. Replacez la fenêtre et mettez le bouton MAN (2) à la position ON; tournez le bouton de réglage des flammes (3) vers le haut ou le bas ou utilisez les boutons ▲ et ▼ sur la télécommande pour régler les flammes.

COMMENT COUPER L'ADMISSION DE GAZ DE L'APPAREIL

ARRÊT AUTOMATIQUE (à l'aide de la télécommande) :
Appuyez et maintenez le bouton ▼ pour arrêter l'alimentation de gaz;
Appuyez sur le bouton ⏻ pour fermer la soupape et éteindre la flamme de la veilleuse.

Appendice B—Guide de télécommande

Synchronisation initiale

Avant d'opérer la télécommande, sa manette et son récepteur doivent être jumelés—voir *Synchronisation de la télécommande* page 61.

Écran d'affichage et Manette de télécommande

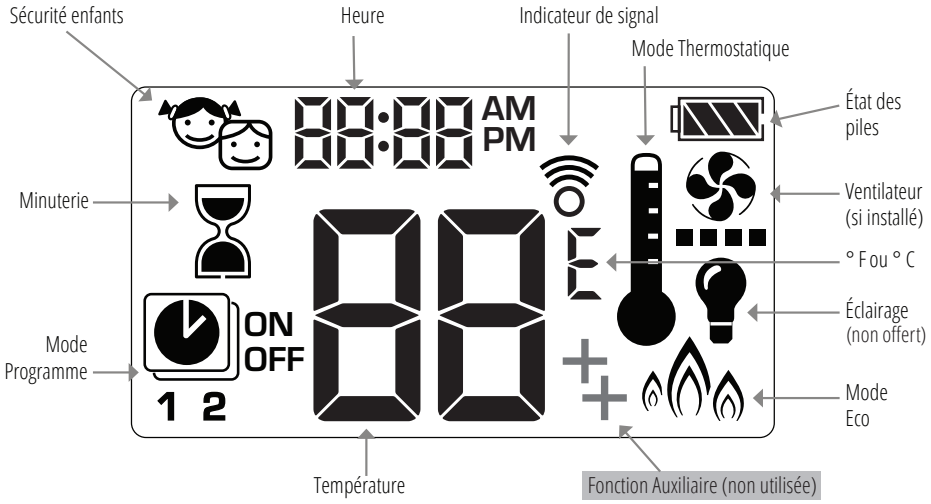

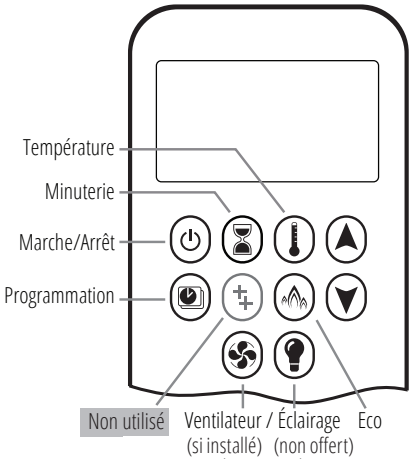

Allumer le foyer

NOTE : Le moteur se met automatiquement à la hauteur de flamme maximum lorsque la veilleuse s'allume.

Allumage à 1 bouton (défaut) : ⏻
Allumage à 2 boutons : ⏻ + ▲ simultanément
Pressez et tenez pendant 4 secondes jusqu'à ce que 8 courts bips se fassent entendre et qu'une série de lignes clignotantes confirment le démarrage; relâcher le(s) bouton(s).

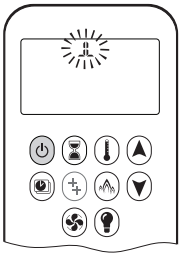

Le gaz circule une fois la veilleuse allumée.

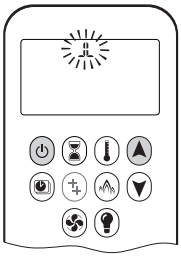

Télécommande passe en Mode Manuel une fois le brûleur allumé.

Pour régler l'allumage à 1 ou 2 boutons, voir la page suivante.

Mode veille (veilleuse seulement)

Pressez et tenez ▼ pour mettre le foyer en mode de veille.

MISE EN GARDE : Si la veilleuse ne reste pas allumée après plusieurs essais appelez votre technicien ou le fournisseur de gaz.

Eteindre le foyer

Pressez ⏻ pour éteindre.

Note : Le foyer peut être rallumé lorsque OFF cessera de clignoter sur la télécommande.

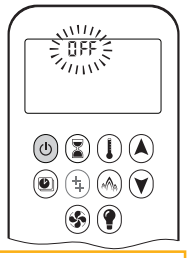

MISE EN GARDE : Vérifiez toujours la veilleuse pour vous assurer qu'elle est bien éteinte.

Régler les flammes

Pressez et tenez ▲ pour augmenter la hauteur.

Pressez et tenez ▼ pour diminuer la hauteur ou aller en mode de veille.

Appendice B—Guide de télécommande

Réglage Express

Double-cliquez ⊗ pour aller au feu le plus bas. “LO” est affiché.

Note : Les flammes vont à la hauteur maximale avant de s’ajuster au niveau le plus bas.

Double-cliquez ⊗ pour aller au feu le plus haut. “HI” est affiché.

Choisir l’allumage à 1 ou 2 boutons

Sur cette manette de télécommande, vous pouvez choisir l’allumage à 1 ou à 2 boutons. Par défaut, la manette est réglée à l’allumage à 1 bouton.

Vous pouvez également activer ou désactiver certaines fonctions.

Pour changer l’allumage de 1 bouton à 2 boutons, enlevez les piles de la manette, attendez 10 secondes, réinsérez les piles et immédiatement pendant que l’écran clignote, pressez et tenez ⊗ pour 10 secondes. **ON** est affiché et **1** clignote. Lorsque le changement est complété, **1** change pour **2**.

Pour changer l’allumage de 2 boutons à 1 bouton, procédez tel qu’indiqué ci-dessus. **ON** est affiché et **2** clignote. Lorsque le changement est complété, **2** change pour **1**.

Déactiver ou Activer certaines fonctions

Certaines fonctions sont actives par défaut et elles peuvent être déactivées :

- Sécurité enfant
- Mode Programme
- Mode Thermostatique
- Mode Eco
- Ventilateur de circulation
- Minuterie

> **NOTE :** La fonction Auxiliaire ⊕ n’est pas utilisée.

Désactiver une fonction

1. Installez les piles dans la manette. Toutes les icônes sont affichées et clignotent.
2. Pendant qu’elles clignotent, pressez et tenez pendant 10 secondes le bouton de la fonction à désactiver.

L’icône clignotera jusqu’à ce que la désactivation soit complète. Elle le sera lorsque l’icône de fonction et 2 barres horizontales ▬ ▬ seront affichés.

Note : Si le bouton de la fonction désactivée est pressé, il n’y a aucune fonction et ▬ ▬ est affiché.

Activer une fonction

Suivez les mêmes étapes que la désactivation.

L’icône continuera de clignoter jusqu’à ce que l’activation soit complète. L’icône cessera de clignoter et sera affichée.

Régler les degrés

Pour changer entre °C et °F, pressez et tenez ⊗ + ⊗ simultanément.

Note : °C = horloge 24 heures
°F = horloge 12 heures

Régler l’heure

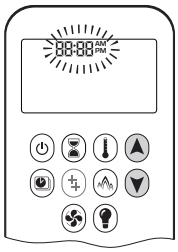

1. Pressez ⊗ + ⊗ simultanément. Un chiffre entre 1 et 7 clignote. Il indique le jour de la semaine.
2. Pressez ⊗ ou ⊗ pour sélectionner le jour de la semaine.
   - 1 = lundi
   - 2 = mardi
   - 3 = mercredi
   - 4 = jeudi
   - 5 = vendredi
   - 6 = samedi
   - 7 = dimanche
3. Pressez ⊗ + ⊗ simultanément. **Heure** clignote.
4. Pressez ⊗ ou ⊗ pour régler l’heure.
5. Pressez ⊗ + ⊗ simultanément. **Minutes** clignotent.
6. Pressez ⊗ ou ⊗ pour régler les minutes.
7. Pressez ⊗ + ⊗ simultanément ou attendez pour confirmer le réglage.

Appendice B—Guide de télécommande

Sécurité enfants

Votre manette peut être verrouillée et ne pourra pas être utilisée sauf pour éteindre le foyer.

Marche

1. Pressez et tenez ⏻ + ▼ simultanément.
2. est affiché. Sécurité enfants est en fonction.

Arrêt

1. Pressez et tenez ⏻ + ▼ simultanément.
2. disparaît. Sécurité enfants est arrêté et la manette fonctionne normalement.

Minuterie

Vous pouvez activer la minuterie pour que votre foyer s'éteigne après un certain temps.

Marche/Réglage

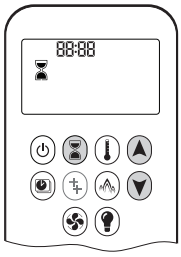

1. Pressez et tenez ⌛ jusqu'à ce que ⌛ soit affiché. **Heure** clignote.
2. Pressez ▲ ou ▼ pour régler l'heure.
3. Pressez ⌛ pour confirmer. **Minutes** clignotent.
4. Pressez ▲ ou ▼ pour régler les minutes.
5. Pressez ⌛ ou attendez pour confirmer.

Arrêt

Pressez ⌛, et ⌛ disparaît.

Note : Le feu s'éteint une fois le décompte de la minuterie terminé. La minuterie ne fonctionne qu'en Modes Manuel, Thermostatique et Eco. La minuterie a une durée maximale de 9 heures et 50 minutes.

Éclairage/Variateur (non offert)

Ventilateur de circulation (si installé)

Marche/Réglage

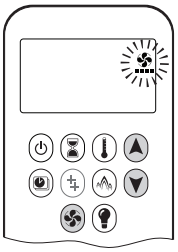

1. Pressez et tenez ✇ jusqu'à ce que ✇ clignote.
2. Pressez ▲ pour augmenter la vitesse du ventilateur et ▼ pour la diminuer.
3. Pressez ✇ ou attendez pour confirmer. ✇ est affiché.

Arrêt

Pressez ▼ jusqu'à ce que les 4 barres indiquant la vitesse disparaissent.

Note : Si le ventilateur n'a pas été arrêté après la dernière utilisation, il démarre automatiquement 4 minutes après l'allumage à la vitesse maximale puis se met au dernier niveau utilisé après 10 secondes.

Le ventilateur s'arrête 10 minutes après que le gaz soit coupé et la soupape à OFF ou en veilleuse.

Appendice B—Guide de télécommande

Modes d'opération

Mode Thermostatique

La température de la pièce est mesurée et comparée à la température réglée. La flamme s'ajuste automatiquement pour atteindre la température réglée.

Mode Programme

La température est contrôlée par les Programme 1 et 2, chacun étant programmé pour allumer et éteindre le foyer à une heure et température données.

Mode Eco

Les flammes sont modulées entre haut et bas. Si la température de la pièce est moindre que la température réglée, les flammes restent hautes plus longtemps. Si la température de la pièce est plus haute que la température réglée, les flammes restent basses plus longtemps. Un cycle dure approximativement 20 minutes.

Si un des modes décrit ci-dessus (Thermostatique, Programme ou Eco) est en fonction et commandé par l'application MyFire via WiFi, l'écran de la manette affichera **APP**.

Mode Manuel

L'allumage et l'arrêt du foyer, de même que la hauteur des flammes sont contrôlés manuellement par l'usager.

Mode Thermostatique

Marche

Pressez . s'affiche. La température préréglée est affichée brièvement suivie de la température de la pièce.

Réglage

1. Pressez et tenez jusqu'à ce que soit affiché et que la température préréglée clignote.
2. Pressez ou pour ajuster la température.
3. Pressez ou attendez pour confirmer.

Arrêt

1. Pressez .
2. Pressez ou pour aller en Mode Manuel
3. Pressez pour aller en Mode Programme.
4. Pressez pour aller en Mode Eco.

Mode Programme

Marche

Pressez .

, **1** ou **2**, **ON** ou **OFF** sont affichés.

Arrêt

1. Pressez , , ou pour aller en Mode manuel.
2. Pressez pour aller en Mode Thermostatique.
3. Pressez pour aller en Mode Eco.

Note: La température réglée pour le Mode Thermostatique est la température utilisée par le Mode Programme Marche. Si vous changez la température du Mode Thermostatique, la température Marche du Mode Programme changera aussi.

Réglage par défaut

- HEURE DE MARCHE TEMPÉRATURE (Thermostatique) : 70 °F / 21 °C
- TEMPÉRATURE HEURE D'ARRÊT : "– –" (flamme veilleuse seulement)

Appendice B—Guide de télécommande

Réglage de la température

1. Pressez et tenez jusqu'à ce que clignote. **ON** et température préréglée (en Mode Thermostatique) sont affichés.
2. Pressez ou attendez. , **OFF** affichés, température clignote.
3. Pressez ou pour sélectionner la température en arrêt.
4. Pressez pour confirmer.

Note: Les températures préréglées Marche (Mode Thermostatique) et Arrêt seront les mêmes pour chaque jour.

Réglage Jour

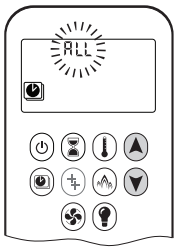

1. **ALL** clignote. Pressez ou pour choisir entre :
   - **ALL** = mêmes réglages marche-arrêt tous les jours
   - **SA:SU** = mêmes réglages marche-arrêt samedi et dimanche
   - **1, 2, 3, 4, 5, 6, 7** = minuterie quotidienne—réglages marche-arrêt uniques pour un seul jour de la semaine, plusieurs jours de la semaine ou tous les jours de la semaine.
2. Pressez pour confirmer.

Choix ALL (mêmes réglages, tous les jours)

Réglage heure MARCHE (PROGRAMME 1)

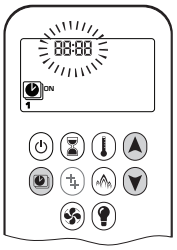

1. , **1, ON** affichés. **ALL** affiché brièvement. **Heure** clignote.
2. Pressez ou pour régler l'heure.
3. Pressez pour confirmer. , **1, ON** affichés. **ALL** affiché brièvement. **Minutes** clignote.
4. Pressez ou pour régler les minutes.
5. Pressez pour confirmer.

Réglage heure ARRÊT (PROGRAMME 1)

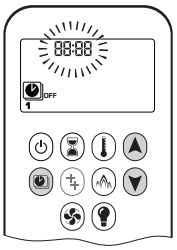

1. , **1, OFF** affichés. **ALL** affiché brièvement. **Heure** clignote.
2. Pressez ou pour régler l'heure.
3. Pressez pour confirmer. , **1, OFF** affichés. **ALL** affiché brièvement. **Minutes** clignote.
4. Pressez ou pour régler les minutes.
5. Pressez pour confirmer.

Note : Passez au PROGRAMME 2 et réglez les heures de marche et d'arrêt ou interrompre la programmation à ce stade. PROGRAMME 2 demeure alors désactivé.

Note : PROGRAMME 1 et 2 utilisent les mêmes températures de MARCHE (Thermostatique) et d'ARRÊT. Une nouvelle température de MARCHE (Thermostatique) et/ou d'ARRÊT réglée devient aussitôt le nouveau réglage par défaut.

Note : Les heures de MARCHE et d'ARRÊT programmées en PROGRAMME 1 et PROGRAMME 2 deviennent les nouvelles heures par défaut.

Les piles doivent être enlevées pour supprimer les heures de MARCHE et d'ARRÊT et les températures du PROGRAMME 1 et du PROGRAMME 2.

Choix SA:SU (mêmes réglages samedi et dimanche) ou choix 1, 2, 3, 4, 5, 6, 7 (réglages différents à chaque jour)

- Réglez l'heure de MARCHE et d'ARRÊT en procédant de la même manière que "**Choix ALL**" ci-dessus.
- Attendre avant de terminer les réglages.

Eco Mode

Marche

Pressez pour aller en Mode Eco. affiché.

La hauteur des flammes module entre forte et faible intensité pendant 20 minutes.

Arrêt

Pressez . disparaît.

Appendice B—Guide de télécommande

Indicateur de piles faibles

⚠ **MISE EN GARDE :** N'utilisez pas de tournevis ou autre objet métallique pour enlever les piles du porte-piles ou de la manette de télécommande. Cela pourrait causer un court-circuit du système de télécommande.

Manette

L'icône de piles faibles apparaîtra lorsque les piles de la manette doivent être remplacées. Remplacez avec 2 piles **alcallines** AAA 1.5 V.

Porte-piles

Une série de bips fréquents pendant 3 secondes quand le moteur de la soupape tourne indiquent que les piles ont besoin d'être remplacées dans le porte-piles. Remplacez les piles par 4 piles **alcalines** AA 1.5 V.

Arrêt automatique

Minuterie

Le feu s'éteint une fois le décompte de la minuterie terminé. La minuterie fonctionne uniquement en Modes Manuel, Thermostatique et Eco. La minuterie a une durée maximale de 9 heureset 50 minutes.

Piles faibles au récepteur

Quand les piles du porte-piles sont faibles, le foyer s'éteint complètement. (Ceci ne se produit pas si le courant électrique est interrompu.)

Arrêt 7 jours

Quand le système n'a pas fonctionné pendant 7 jours, le système éteint automatiquement le foyer incluant la veilleuse.

Mise en veilleuse automatique

3 heures sans communication

La soupape passe en flamme de veilleuse si aucun changement de la hauteur des flammes n'intervient pendant une période de 3 heures. Le feu continuera à fonctionner normalement lorsque la communication est rétablie.

Appendice B—Guide de télécommande

Codes d'erreur

Dans le cas ou il y aurait une erreur dans la fonction de la télécommande la manette affichera un code d'erreur.

Code d'erreur	Message sur la manette	Durée de l'affichage	Symptôme	Cause possible
F04	F04	4 sec	• Pas de veilleuse en 30 sec • Note : après 3 séquences d'allumage manquées, message F06 affiché	• Pas d'alimentation de gaz • Air dans la conduite de gaz à la veilleuse • Pas d'étincelle • Polarité inversée dans le fil du thermocouple
F07	Symbole piles faibles	Permanent	• Icône de pile clignote sur l'écran de la manette	• Piles faibles dans la manette
F06	F06	4 sec	• 3 séquences d'allumage manquées en 5 minutes • Feu ne réagit pas, pas de flamme de veilleuse	• Pas d'alimentation de gaz • Air dans la conduite de gaz à la veilleuse • Pas d'étincelle • Polarité inversée dans le fil du thermocouple • Orifice de veilleuse incorrecte si la soupape a été convertie de LPG à NG ou vice versa
F09	F09	4 sec	• Feu ne réagit pas • Aucun contrôle électronique du feu	• Bouton ▼ n'a pas été pressé durant la synchronisation • Récepteur et manette pas synchronisés
F46	F46	4 sec	• Feu ne réagit pas • Réponse intermittente • Aucun contrôle électronique du feu	• Aucune ou mauvaise connexion entre le récepteur et la manette • Pas de puissance au récepteur (piles faibles) • Faible portée de communication (adaptateur électrique défecteux, manette ne communique pas avec récepteur)

Appendice C—Interrupteur mural

L'Interrupteur mural peut être utilisé pour contrôler le foyer. Il allume, éteint le feu et augmente et diminue la hauteur des flammes.

Notez que les fonctions de thermostat et de minuterie ne sont pas offertes sur l'interrupteur mural.

Ajustez la hauteur des flammes

Pressez et tenez le bouton UP pour augmenter graduellement la hauteur des flammes.

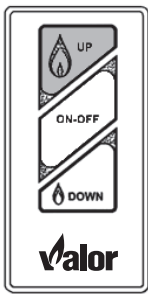

Allumez et éteignez l'appareil

Pressez le bouton ON-OFF une fois pour allumer la veilleuse. Pressez à nouveau pour l'éteindre.

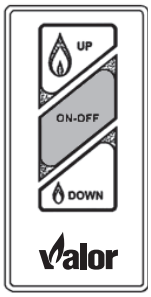

Pressez et tenez le bouton DOWN pour diminuer la hauteur des flammes.

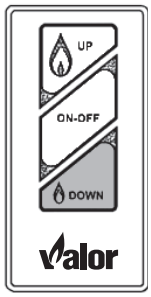

Système HeatShift™

Planification et Installation : H3 avec HeatShift™

Directives pour usage avec les **foyers Valor H3 1000K, 1000M**
Incompatible avec foyers H3 précédents : 1000J

Application

Le système HeatShift redistribue l'air chaud émanant du foyer par convection naturelle à travers des conduits flex et un plénum avec sortie dans la même pièce ou dans une pièce adjacente, sans nécessiter de ventilateur.

Le mur immédiatement au-dessus du foyer est donc moins chaud ce qui permet d'y placer des oeuvres d'art, téléviseur, et autre objet sensible à la chaleur.

Seul le plénum LDK8 à buses de 4 pouces de diamètre (au lieu de 5 pouces pour les autres plénums) peut être utilisé avec les foyers H3 indiqués ci-dessus.

Les directives des pages suivantes doivent être utilisées conjointement avec les directives d'installation du foyer fournies dans ce guide.

L'utilisation de ce système permet des dégagements plus bas pour un manteau de cheminée ou tablette—voir Dégagements du manteau dans ce guide. Ces dégagements sont permis **SEULEMENT lorsque le système HeatShift est installé et le déflecteur de convection interne a été enlevé de l'appareil.**

Certification

Le plénum HeatShift LDK8 est certifié par la CSA pour usage exclusif avec les foyers Valor indiqués ci-dessus—NE PAS les utiliser avec d'autres modèles.

Le système HeatShift peut aussi être utilisé sur le H3 installé à l'extérieur.

Les conduits de 4 pouces de diamètre utilisés avec ce kit doivent être fabriqués de métal et répondre aux normes UL-181 Class 1 Air Duct. Les conduits souples d'aluminium sont acceptables s'ils répondent aux normes UL-181 Class 1.

⚠ AVERTISSEMENT

NE PAS COUVRIR ou placer d'objets devant ou par-dessus une sortie d'air. ÉVITEZ de placer la sortie d'air à moins de 7 pieds (2,13 m) au-dessus du plancher car les températures de l'air à la sortie sont chaudes.

NOTE

Ce système peut également être utilisé sur les installations extérieures où l'on souhaite réduire la température de la surface du mur au-dessus du foyer. L'ouverture de déversement d'air chaud doivent être située dans un espace à l'épreuve des intempéries tel que décrit dans le Guide d'installation Conversion pour l'extérieur GV60CKO.

NOTE

Les Plaques de finition RC 1035BPB-RC, 1036BPB-RC ou 1040BPB-RC ne sont pas compatibles avec HeatShift.

⚠ AVERTISSEMENT

Tous les foyers indiqués ci-dessus exigent l'enlèvement du déflecteur de convection interne pour que ce système fonctionne bien—lisez attentivement ces directives!

⚠ AVERTISSEMENT

Lorsque la sortie d'air est près d'un plafond de couleur pâle, le plafond peut se tacher par la poussière qui se trouverait dans le courant d'air chaud; le plénum placé plus bas sur le mur aidera à diminuer la possibilité de taches.

NOTE—Gicleurs automatiques

Selon la température ambiante, la température de l'air émanant du système HeatShift peut se situer autour de 210 °F (99 °C). Veuillez consulter le code du bâtiment local, choisir les têtes de gicleurs appropriées et les placer en conséquence. Voir page Encastrement typique.

Appendice D—Système HeatShift

Contenu des kits

Plénum

Un seul plénum est offert pour les foyers H3 :

- LDK8—Plénum quadruple de 30” à buses de 4 po

Accessoires optionnels

- LDK10—Cadre de finition 30”, pour le LDK8
- LDK11—Conduits flex en aluminium de 4” de diamètre à 2 plis—2 longueurs de 10 pi pouvant être coupées à la longueur désirée

LDK8
30” x 2”

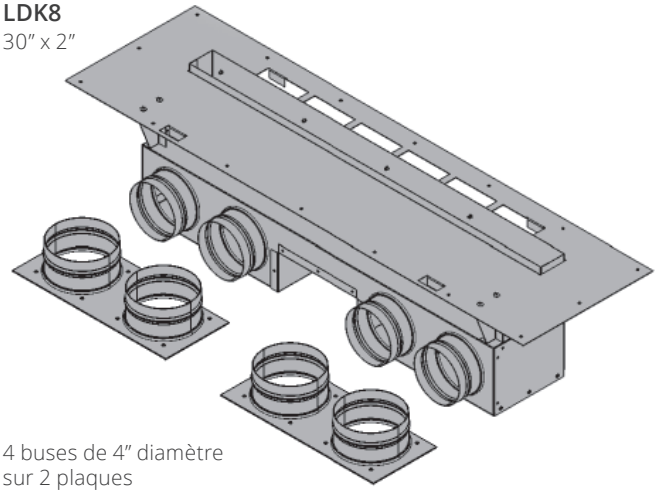

4 buses de 4” diamètre
sur 2 plaques

LDK10

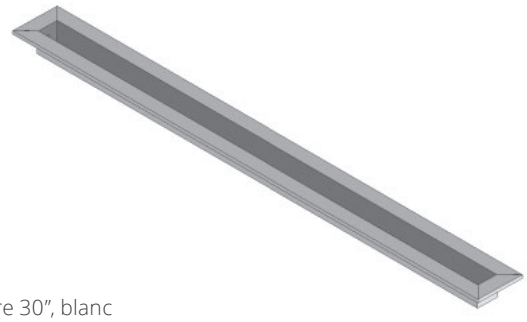

Cadre 30”, blanc

LDK11

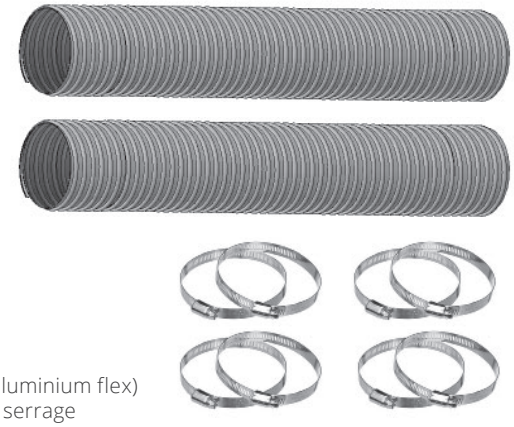

2 - 10’ x 4” (aluminium flex)
8 colliers de serrage

Appendice D—Système HeatShift

Configurations suggérée

Pas à l'échelle

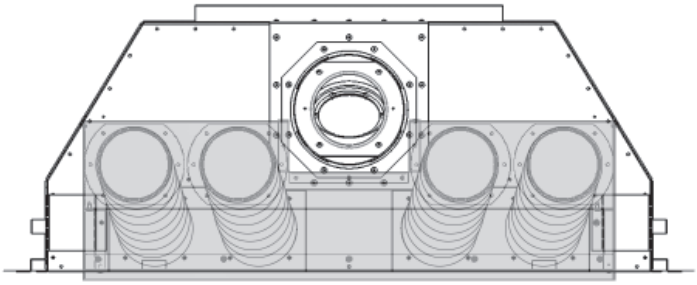

H3 avec Plénum LDK8 à sortie avant

⚠ AVERTISSEMENT

Le plénum est certifié pour décharge horizontale SEULEMENT. NE PAS installer le plénum sur le plancher ou au plafond. NE PAS COUVRIR OU PLACER d'objets devant ou par-dessus la sortie d'air. ÉVITEZ de placer la sortie d'air à moins de 7 pieds (2,13 m) au-dessus du plancher car les températures de l'air à la sortie sont chaudes!

NE PAS INSTALLER LES SORTIES À TRAVERS LES MURS EXTÉRIEURS!

Dimensions

Devant

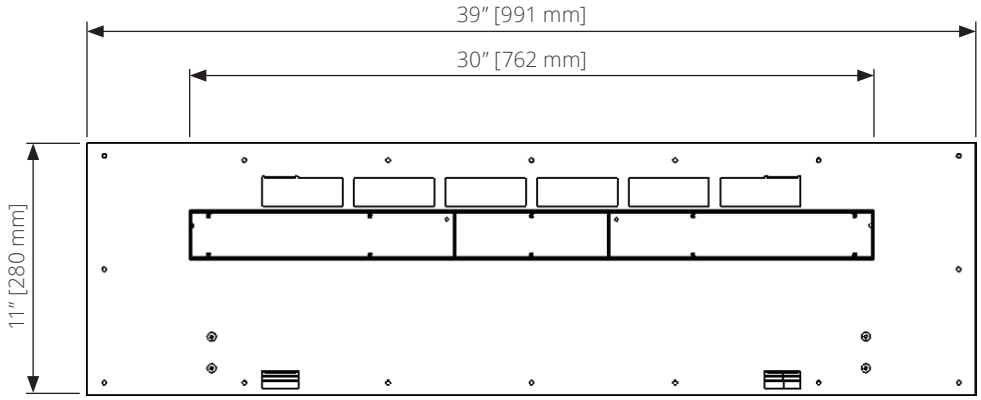

Côté droit

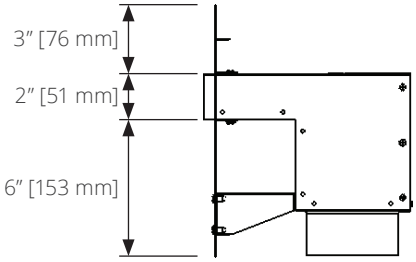

Dessous

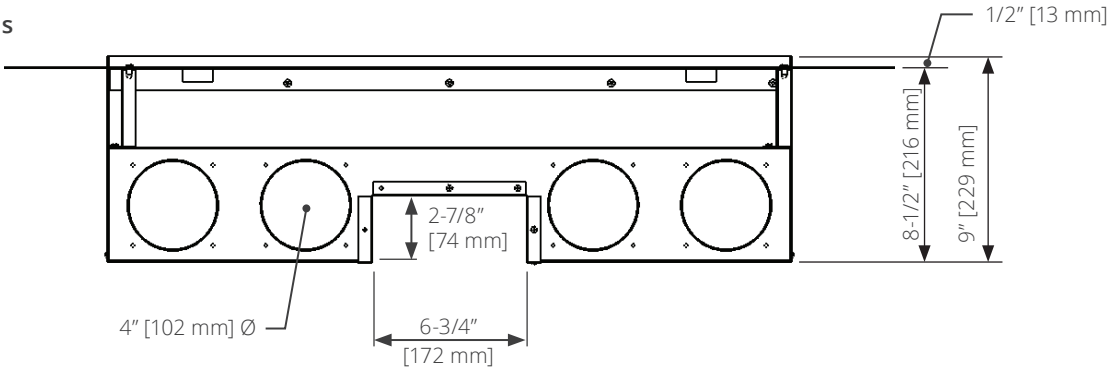

Appendice D—Système HeatShift

Concept avec plénum LDK8

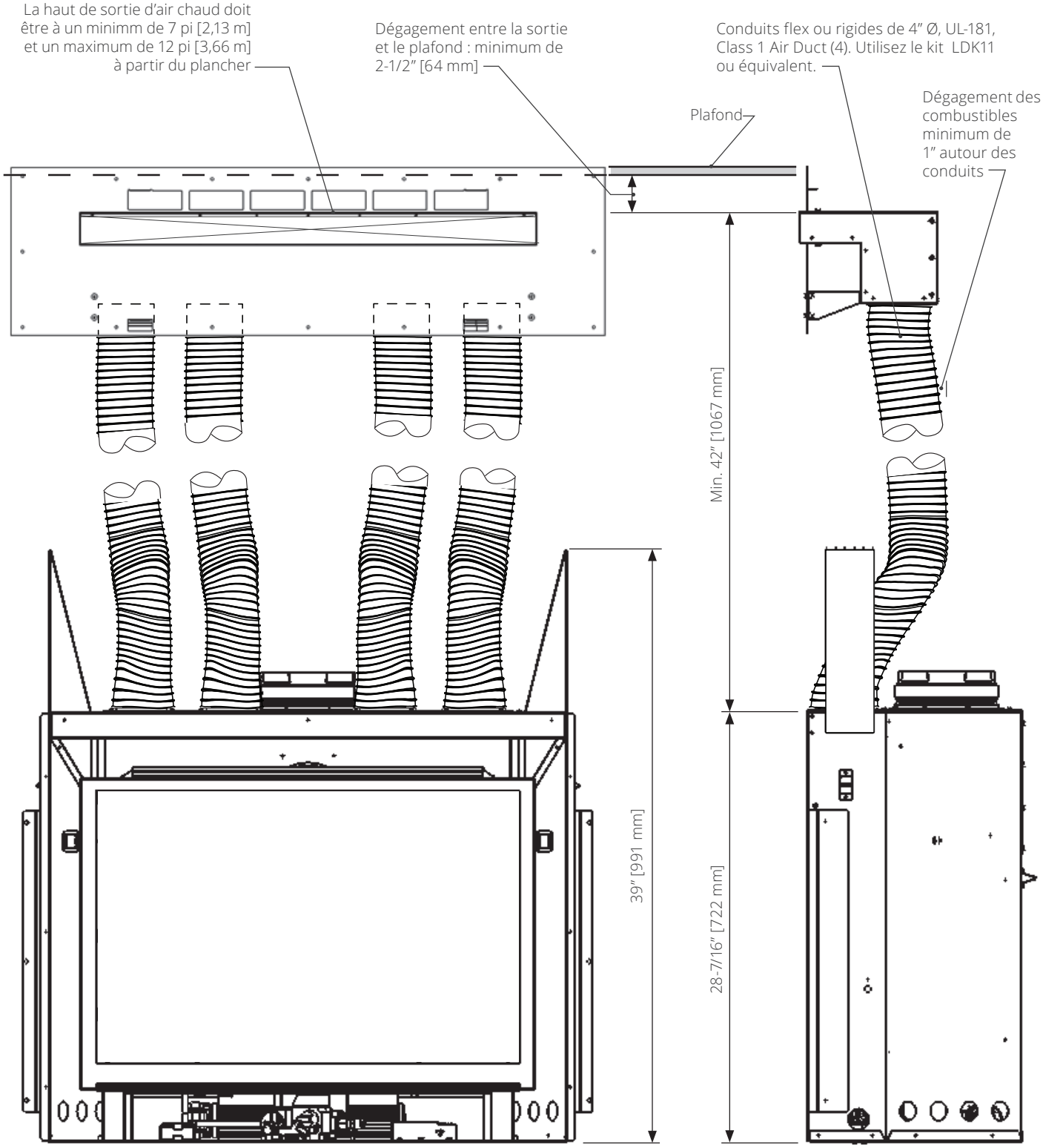

Appendice D—Système HeatShift

Élévation verticale et décalage horizontal permis

Y Élévation verticale	X Max. décalage horizontal permis
42” [1,07 m]	48” [1,22 m]
48” [1,22 m]	60” [1,52 m]
54” [1,37 m]	72” [1,83 m]
60” [1,52 m]	84” [2,13 m]
66” [1,68 m]	96” [2,44 m]
12’-0” [3,70 m]	96” Max.

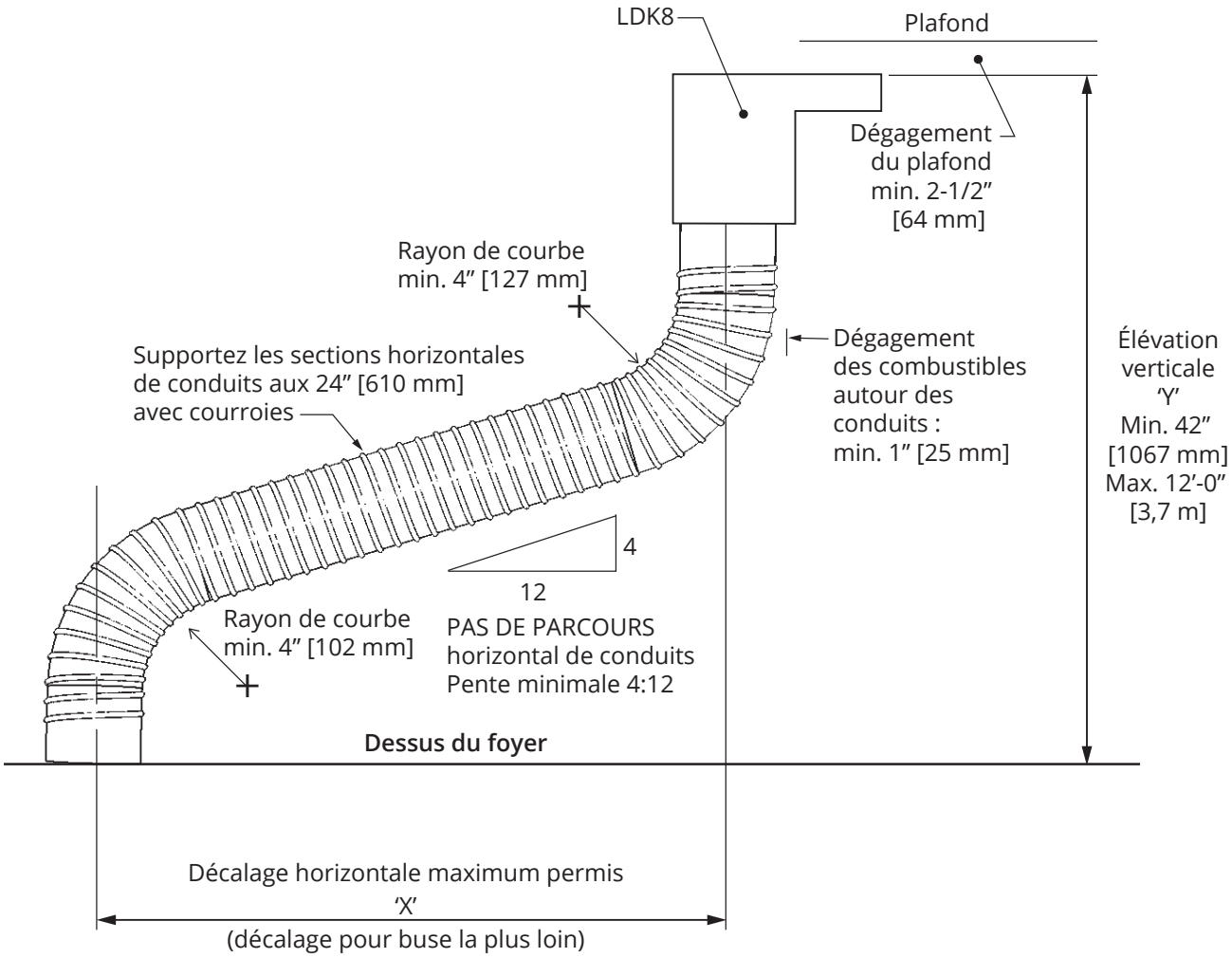

Appendice D—Système HeatShift

Encastrement typique avec plénum LDK8

Min. 1" [26 mm] des combustibles de autour des conduits flex et de chaque côté du plénum

36" [914 mm]

Conduit vertical passera à côté du plénum sans devoir être décalé

15" [381 mm]

8-1/2" [216 mm]

Aucun matériau combustible dans cet espace

8-1/2" [216 mm]

Aucun matériau combustible dans cet espace

Linteau à plat

Min 32-15/16" [837 mm]

Matériaux de finition combustibles permis

Dessus des écarteurs

Voir guide d'installation pour dimensions minimales de cavité incombustible

Minimum 7' [2,13 m] - Maximum 12' [3,66 m]

39" [991 mm]

Panneau de béton incombustible ou l'équivalent; voir le guide d'installation du foyer pour matériaux permis sur le panneau de béton

Plancher

NOTE—Gicleurs automatiques

Selon la température ambiante, la température de l'air émanant du système HeatShift peut se situer autour de 210 °F (99 °C). Veuillez consulter le code du bâtiment local, choisir les têtes de gicleurs appropriées et les placer en conséquence.

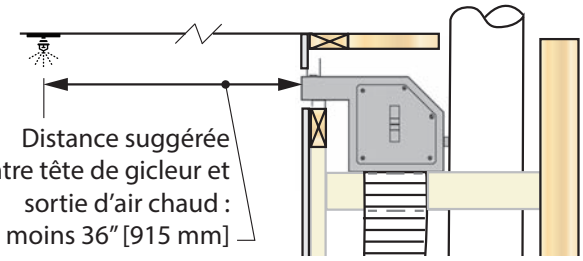

Appendice D—Système HeatShift

Dégagements—manteau ou tablette COMBUSTIBLE foyer H3 (avec HeatShift SEULEMENT)

Dégagements des murs de côté sont les mêmes que ceux indiqués dans le Guide d'installation du foyer.

⚠ AVERTISSEMENT

RISQUE DE SURCHAUFFE ET DE FEU! Assurez-vous que l'installation du HeatShift soit complétée ET que le déflecteur de convection interne soit enlevé—voir "Enlevez le déflecteur de convection" dans ce guide—pour utiliser ces dégagements au manteau ou tablette combustibles.

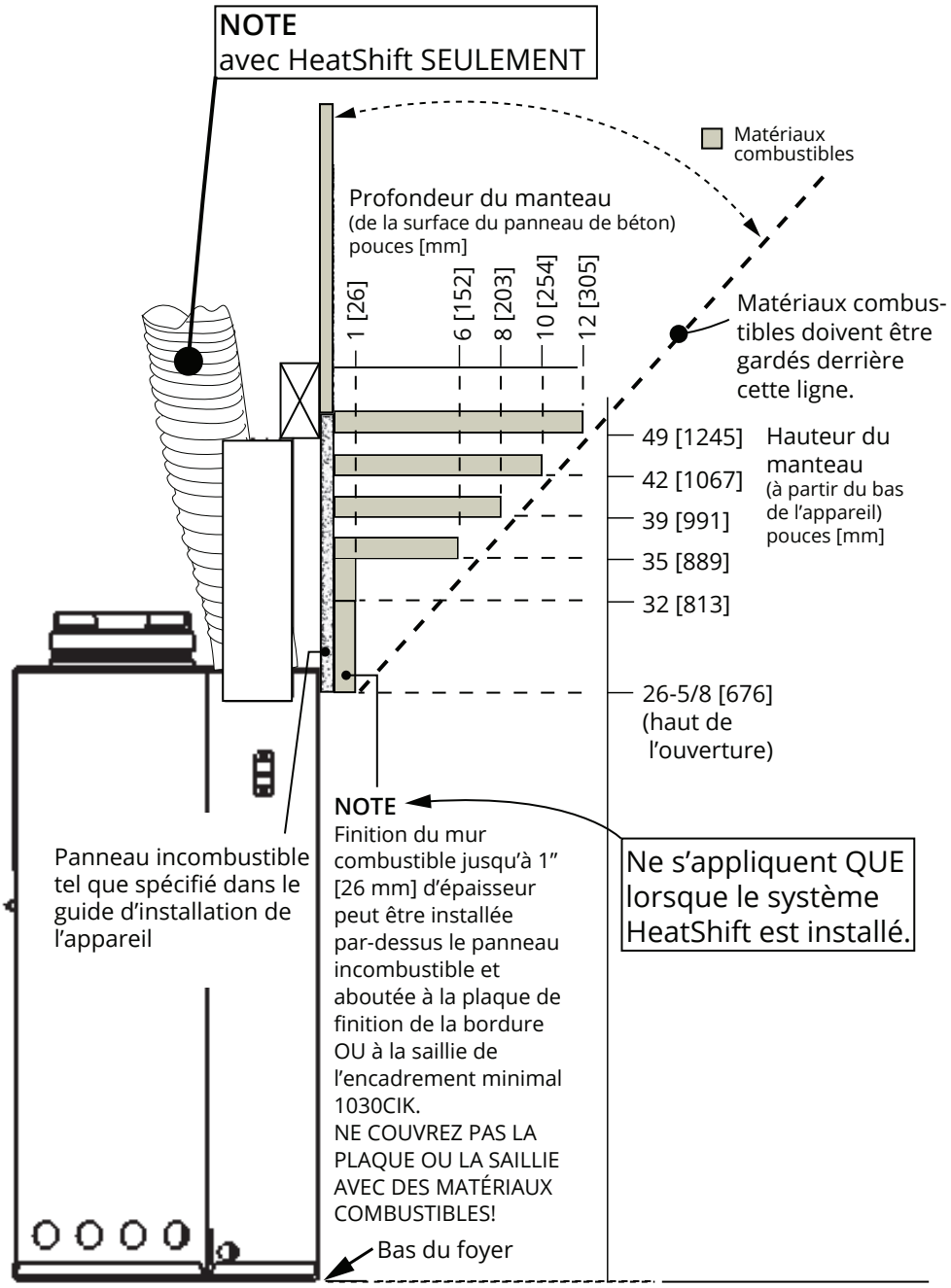

Appendice D—Système HeatShift

Enlevez le déflecteur de convection

Pour que le système HeatShift soit efficace, le déflecteur de convection situé au-dessus de la boîte de foyer dans la caisse de l'appareil doit être enlevé. Ainsi l'air chaud sera canalisé et s'échappera pas les conduits installés sur le dessus de la caisse du foyer.

Enlevez le déflecteur de convection de l'appareil. Il est retenu pas trois vis situées juste derrière la paroi avant de l'appareil. Recyclez le déflecteur puisqu'il ne sera pas utilisé.

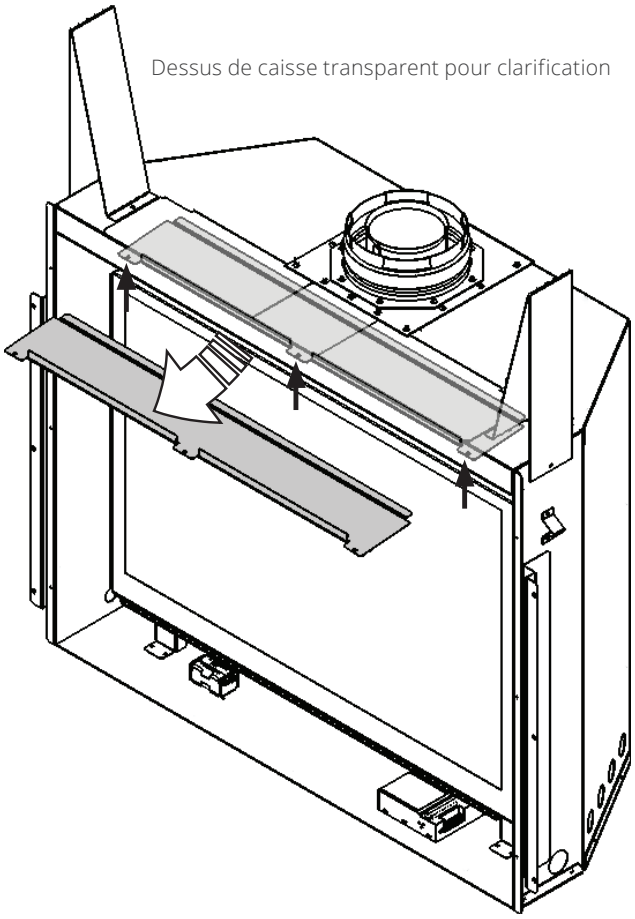

Installez les buses HeatShift

1. Enlevez les deux couvercles du dessus de la caisse de l'appareil (8 vis chacun).

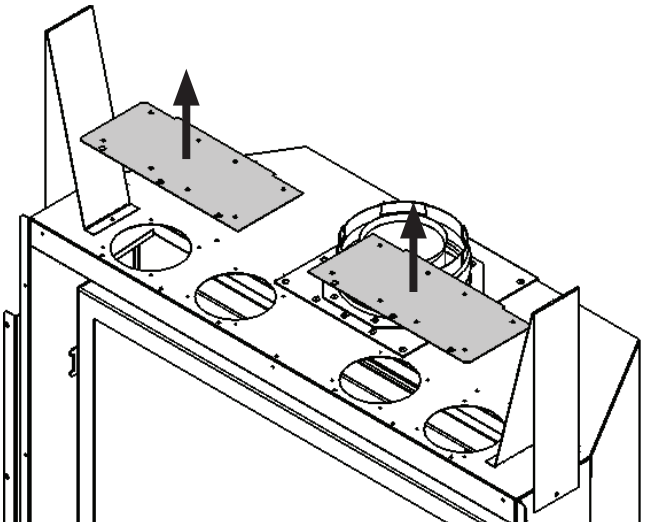

2. Installez les deux plaques à buses fournies avec le plénum sur la caisse de l'appareil (8 vis chacunes).

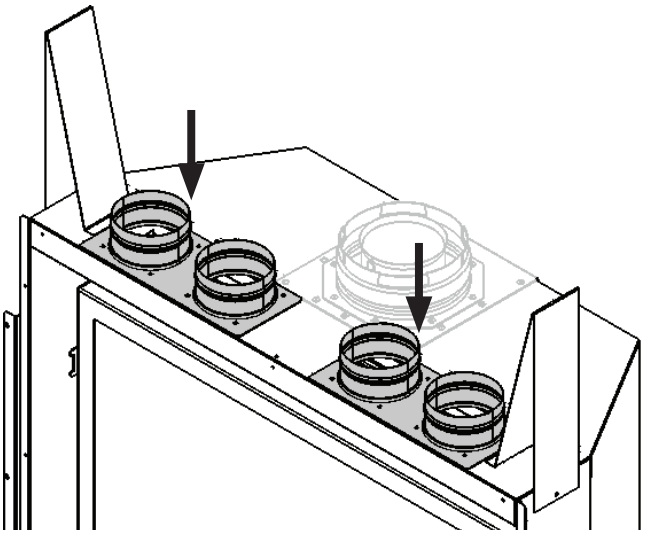

⚠ AVERTISSEMENT

Le foyer H3 exige l'enlèvement du déflecteur de convection interne pour que le système HeatShift fonctionne bien—lisez attentivement ces directives!

⚠ AVERTISSEMENT

Les QUATRE (4) buses DOIVENT ÊTRE RACCORDÉES aux buses du plénum.

Appendice D—Système HeatShift

Installation—Plénum LDK8

1. Montez un encastrement sommaire à l'endroit désiré—consultez les sections précédentes de ce guide afin de connaître les positions permises pour le plénum et les dimensions d'encastrement.

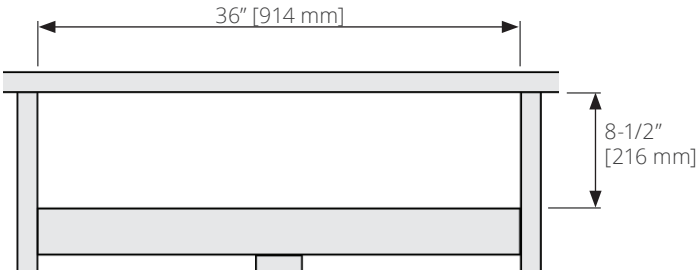

2. Installez le plénum dans l'encastrement en maintenant les dégagements minmaux aux combustibles tel qu'idiqué dans ce guide.

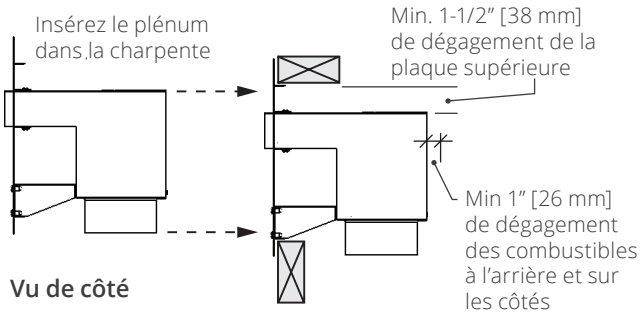

3. Fixez la façade du plénum à la charpente avec des vis tout autour (16 vis).

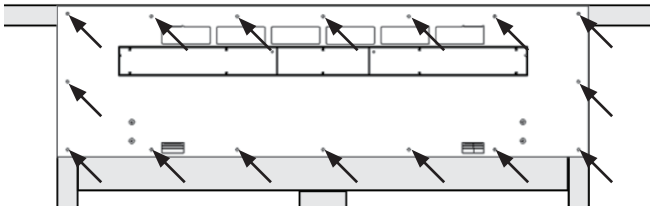

4. Raccordez une section de conduit répondant aux normes UL-181, Class 1 à chaque buse et fixez les sections avec des colliers de serrage fournis. **NE PAS RACCORDER UN CONDUIT À UN AUTRE!**
5. Raccordez l'autre bout des sections de conduits au plénum à l'aide de colliers de serrage fournis. Une pente vers le haut doit être maintenue s'il y a des sections horizontales afin de favoriser une bonne convection—voir *Élévation verticale et décalaga permis*. Utilisez des courroies si nécessaire pour maintenir la position des conduits. Supportez les sections horizontales à chaque 24 pouces.
6. Vaporisez une peinture noire mate à haute température sur les surfaces intérieures des plénums là où elles peuvent être visibles.
   Note : Le rebord du cadre de finition blanc (lorsqu'utilisé) couvre approximativement 1-1/4" du métal à l'intérieur de l'ouverture du plénum.
7. Installez le cadre de finition LDK10 au plénum lorsque la finition du mur est complétée.

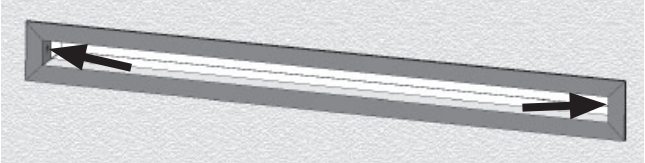

   Note : Le cadre ou grilles sont blancs mais peuvent être peints d'une autre couleur si désiré; utilisez une peinture à haute température (250 °F/ 121 °C). Si on ne veut pas utiliser de cadre, la finition du mur peut être amenée jusqu'au périmètre de la sortie d'air du plénum avec le matériau choisi. Ne pas empiéter sur l'ouverture de la sortie du plénum.
8. Continuez l'installation du foyer.

Liste de pièces

	Description	Pièce nº
LDK8	Plénum quadruple à air chaud 30"	
	Plénum quadruple 30" x 2"	4007873
	2 Buses de 4" sur plaques (2)	4007864
LDK10	Cadre de finition pour LDK8 30"	
	Aux Frame-SPL 30" x 2" blanc	4007951
LDK11	Trousse conduits d'aluminium 2 plis 4"	
	Conduits flex d'aluminium 4" dia, 10' de long (étiré) (2)	4007953
	Colliers de serrage inox 2,5"-4,5" (8)	4007955

Chaque LDK est vendue séparément

Appendice E—Pièces de remplacement

	Description	Nº de pièce
1	Buse d'évent DuraVent	4000925
2	Joint de la buse d'évent	4000942
3	Plaque d'évent	4007050
4	Joint de la plaque d'évent	4007056
5	Écarteurs dessus de caisse (2)	4007051
6	Plaques de couverture - HeatShift (2)	4007425
6a	Déflecteur de convection HeatShift	4007426
7	Supports de fixation (2)	4007073
8	Restricteurs d'air (2)	4001222
9	Plateforme du brûleur	4007134BY
9a	Plaque de couverture pour Bois de grève	4007895
10	Support de bûche	4007479
11	Fenêtre complète	4007052S
12	Plaquette de sécurité vitre chaude	4003093
13	Module du brûleur (gaz naturel)	4012591S
	Module du brûleur (gaz propane)	4012592S
14	Brûleur avec supports	4007354
15	Montants du brûleur (2)	4007140
16	Écran anti-retour des flammes	4007629
17	Obturateur d'air (gaz naturel)	4007136
	Obturateur d'air (gaz propane)	4008699
18	Rondelle plate d'acier	4007461
19	Rondelle à ressort 10 mm	4007460
20	Injecteur coude 82-750 (gaz naturel)	4000738
	Injecteur coude 92-260 (gaz propane)	97300075
21	Veilleuse complète (gaz naturel)	4000727S
	Veilleuse complète (gaz propane)	4000728S
22	Thermocouple	4000061
23	Injecteur de veilleuse #51 (gaz naturel)	4000735
	Injecteur de veilleuse #30 (gaz propane)	4000736
24	Couvercle veilleuse 2-flammes (décalée)	4000730
25	Tube de veilleuse	4000732
26	Électrode, court	4001856
27	Olive pour électrode court	4001855
28	Support de veilleuse	4007142
28a	Écran de veilleuse	4008555AH
29	Plaque d'étanchéité veilleuse	4002910
30	Plaque du brûleur	4007074
31	Joint module brûleur, arrière	4007139
32	Joint module brûleur, côté droit	4007138
33	Joint module brûleur, avant	4003924
34	Joint module brûleur, côté gauche	4007137

	Description	Nº de pièce
36	Joint tuyau d'injecteur	620C016
37	Support de liaison	4007289
38	Levier d'aération	4007288
39	Tuyau, soupape à injecteur	4007261
40	Support de soupape	4003956
41	Interrupteur thermique 175C	4007633-175C
42	Soupape GV60, sans raccords	4000873
42a	Raccord d'entrée	4000746
42b	Raccord d'entrée pour tuyau flex	4002833
42c	Raccord droit	220K891
42d	Vis d'indice minimum #175 (gaz naturel)	4007532
	Vis d'indice minimum #105 (gaz propane)	4000824
43	Interrupteur thermocurrent	4001037
44	Conduite flex, incl. #42b	4000345
45	Récepteur bi-directionnel Symax	4005597
46	Harnais de connexion GV60	4001187
47	Câble interrupteur jaune	4002096
48	Gaine pour fil d'allumage	4002244
49	Fil d'allumage 500 mm	4001039
50	Fil porte-piles 1500 mm	4006552
51	Porte-piles	4006553
52	Manette Valor10, noire	4007548
53	Support mural de manette Valor10	4004459
54	Interrupteur mural	4001487
55	Panneaux intérieurs - ensembles	
	Briques rouges Valor	1010VRL
	Ledgestone	1015LSL
	Cannelés noirs	1025FBL
	Noirs unis	1060PBL
	Briques grises	1065CBL
	Verre réfléchissant noir	1070RGL
	Agrafes (4)	4004981
	Motif à chevron	1075HBL
56	Panneau arrière	
	Briques rouges Valor	4007183
	Ledgestone	4007417
	Cannelés noirs	4007200
	Noirs unis	4007187
	Briques grises	4007405
	Verre réfléchissant noir	4007205
	Panneau de remplissage, arrière	4007201
	Motif à chevron	4007422
57	Panneau gauche	
	Briques rouges Valor	4007182
	Ledgestone	4007416
	Cannelés noirs	4007198

Appendice E—Pièces de remplacement

	Description	Nº de pièce
	Noirs unis	4007186
	Briques grises	4007407
	Verre réfléchissant noir	4007203
	Panneau de remplissage, côté	4007202
	Motif à chevron	4007421
58	Panneau droit	
	Briques rouges Valor	4007181
	Ledgestone	4007415
	Cannelés noirs	4007199
	Noirs unis	4007185
	Briques grises	4007406
	Verre réfléchissant noir	4007204
	Panneau de remplissage, côté	4007202
	Motif à chevron	4007420
59	Panneau du haut	
	Briques rouges Valor	4007184
	Ledgestone	4007418
	Cannelés noirs	4007188
	Noirs unis	4007188
	Briques grises	4007408
	Verre réfléchissant noir	4007188
	Motif à chevron	4007423
60	Ensemble Bûches de bouleau	1000BLKV2
	Bûche nº H1	4007463
	Bûche nº H2	4007464
	Bûche nº G3	4008161
	Bûche nº G4	4008162
	Bûche nº G5	4008163
	Bûche nº H13	4008903
	Bûche nº H7	4007469
	Bûche nº H9	4007471
	Bûche nº H10	4007472
	Bûche nº H11	4007473
	Braises—sac de 2 tasses	4008304
61	Ensemble Bois de grève	1000DWKV2
	Bûche nº H15	4007494
	Bûche nº H36	4008967
	Bûche nº H17	4007496
	Bûche nº G4	4008162
	Bûche nº H22	4008904
	Bûche nº G15	4008305
	Bûche nº H20	4007499
	Bûche nº H21	4007500
	Galets (3)	4008173
	Braises—sac de 2 tasses	4008304

	Description	Nº de pièce
62	Ensemble Bûches traditionnelles	1000LSKV2
	Bûche nº H32	4008905
	Bûche nº H33	4008906
	Bûche nº H34	4008617
	Bûche nº G4	4008162
	Bûche nº G10	4008168
	Bûche nº H28	4007505
	Bûche nº G16	4008306
	Bûche nº H31	4007508
	Bûche nº H10	4007472
	Bûche nº H11	4007473
	Braises—sac de 2 tasses	4008304
63	Trousse de réparation GV60	4004544

Appendice E—Pièces de remplacement

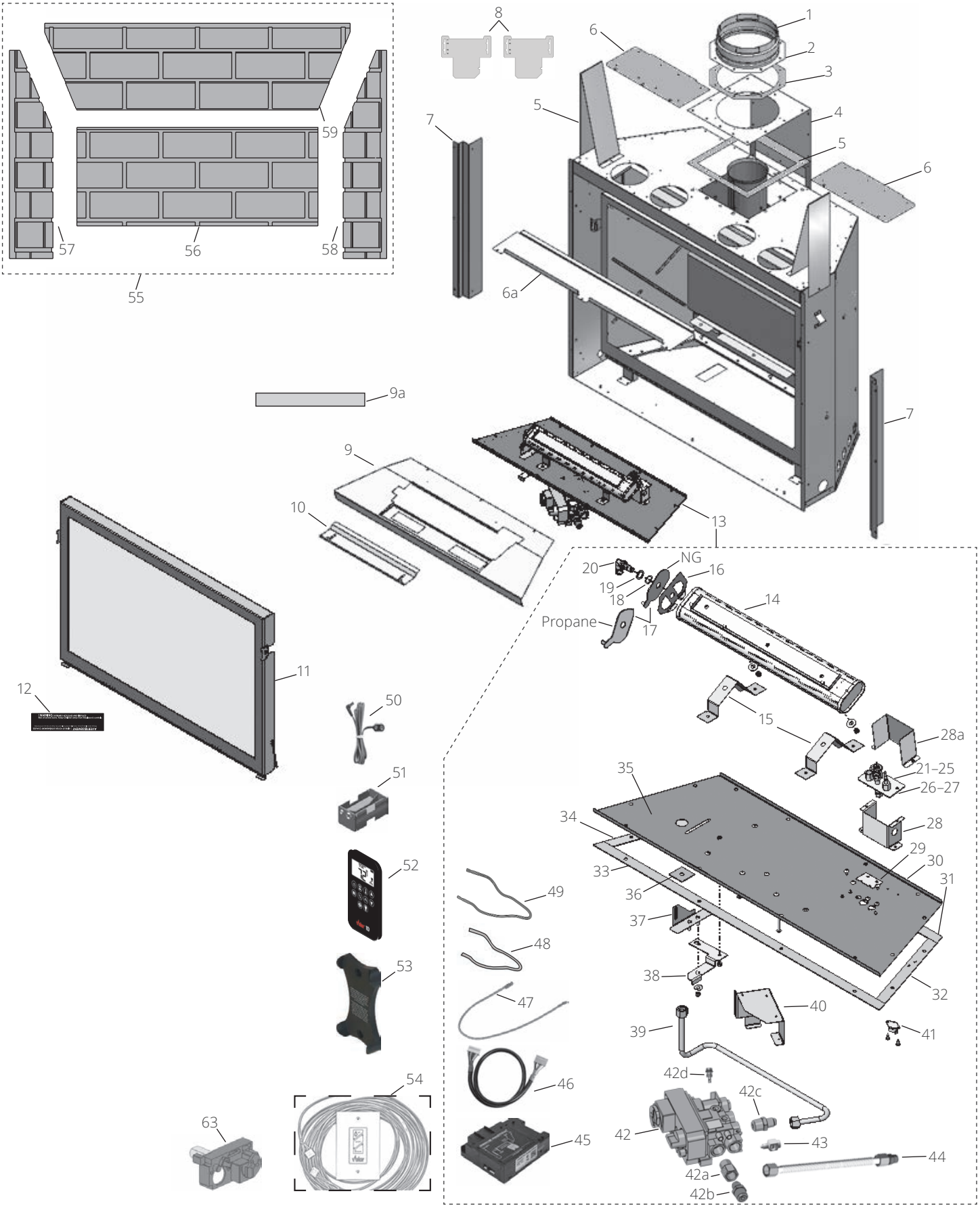

Appendice E—Pièces de remplacement

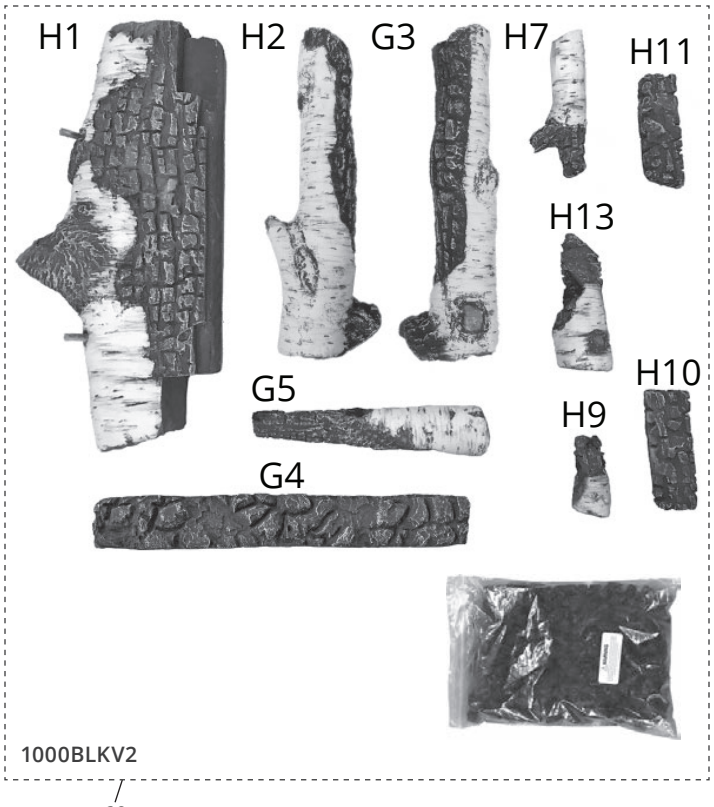

60

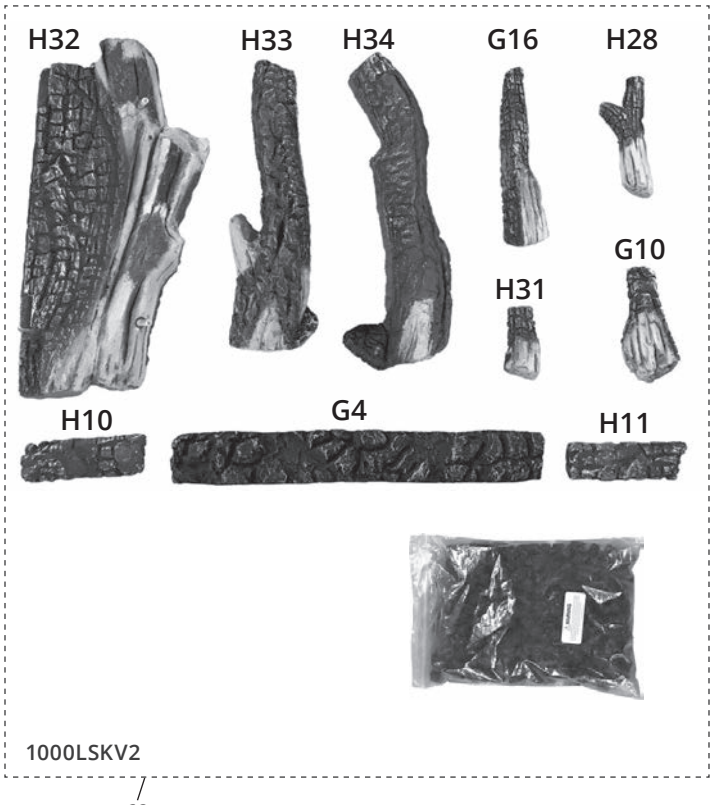

62

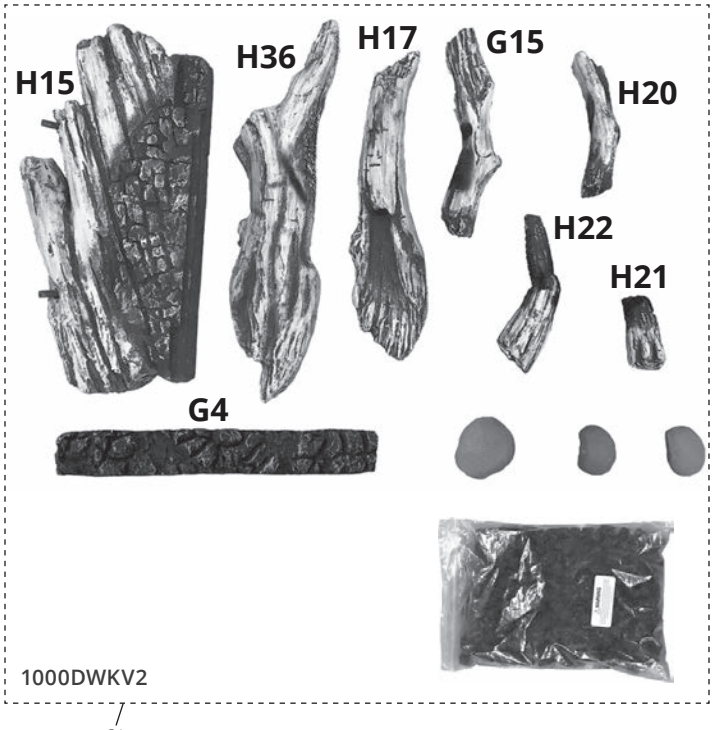

61