Valor
THE ORIGINAL RADIANT GAS FIREPLACE™

LEGEND G3

745 Clearview Front Kit

CSA approved for use **ONLY** with **Valor Heater Models 738, 739 and RF24XB when installed in RA24ZC Zero Clearance Kit**

Installation Instructions

⚠ DANGER

HOT GLASS WILL CAUSE BURNS.

DO NOT TOUCH GLASS UNTIL COOLED.

NEVER ALLOW CHILDREN TO TOUCH GLASS.

A barrier designed to reduce the risk of burns from the hot viewing glass is provided with this appliance and shall be installed for the protection of children and other at-risk individuals.

INSTALLER
Leave this manual with the appliance.

CONSUMER
Retain this manual for future reference.

Note: This kit must be installed by a qualified installer, service agency or gas supplier. These instructions are to be used in conjunction with the fireplace main installation instructions.

The 745 Clearview Front is designed to be used along with an outer surround trim (supplied separately).

The Clearview Front fits within the outer surround trim and clips onto the standard mounting brackets supplied with the 738 and 739 heaters or the RA24ZC Zero Clearance Kit.

The Clearview Front is compatible with all outer surround trims and cast iron surrounds available for use with the 738 and 739 heaters and the RA24ZC Zero Clearance Kit.

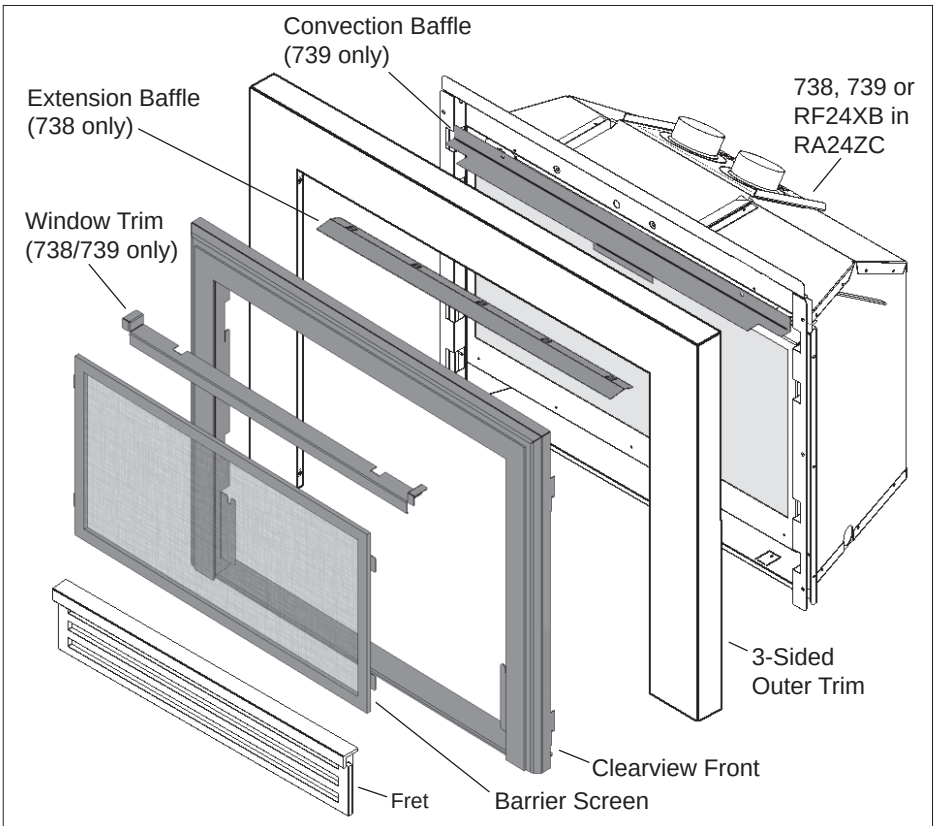

Overview (Heater, outer trim, fret sold separately)

4001761-11

© Copyright Miles Industries Ltd., 2016

MILES INDUSTRIES

738/739 and RA24ZC Mantel Clearances

Mantel Projection A	1” (25 mm)	1”– 6” (25–152 mm)	9” (229 mm)	12” (305 mm)
Mantel Height B*	36” (914 mm)	39” (991 mm)	42” (1067 mm)	45” (1143 mm)

738/739

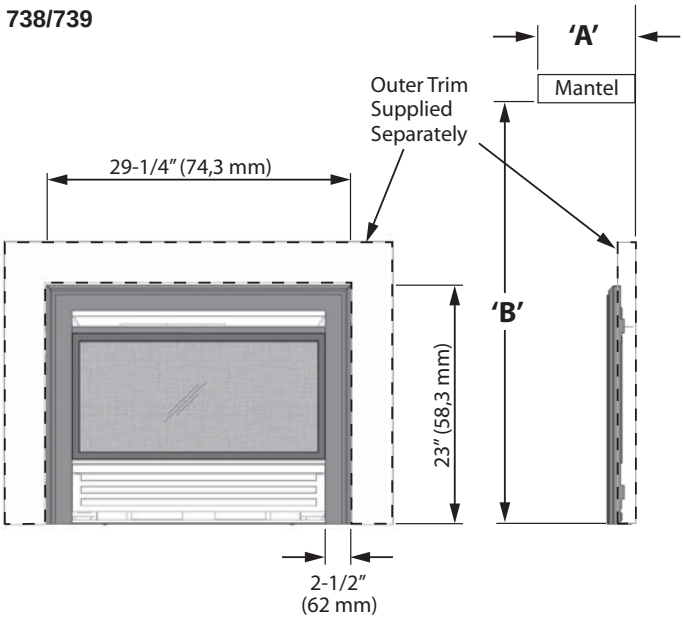

RA24ZC

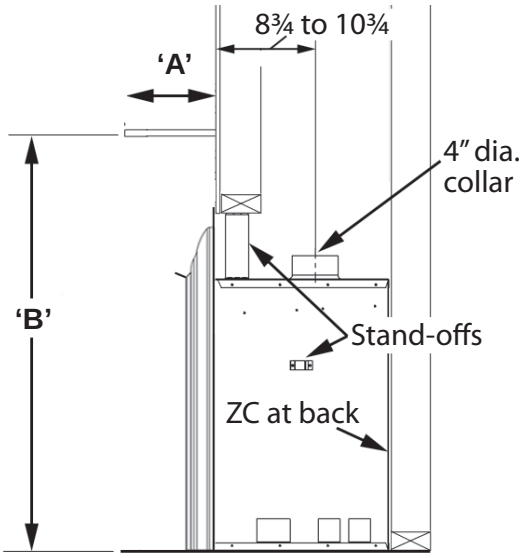

Installation with 758CCB—Clearview Cast Fret, 1225VFB—Ventana Fret or 740CAP—Clearview Access Panel

1. Install the 738 or 739 engine as per instructions supplied with engine. Install the RF24XB engine and RA24ZC zero clearance box as per instructions supplied with each.
2. Install the outer trim to the engine or ZC box as per instructions supplied with the trim.
3. **738/739 only.** With the window installed on the heater, clip on the window trim to the top of the window frame as indicated here.

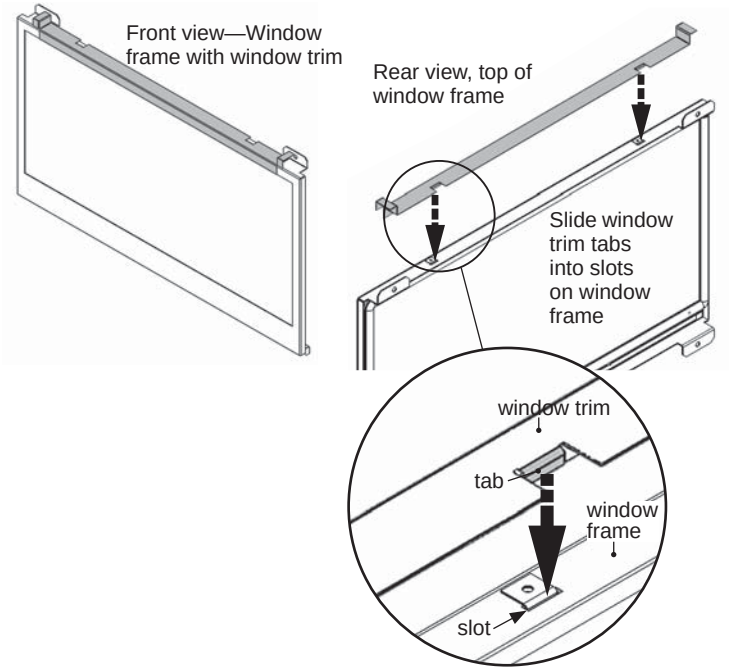

4. **739 only (for 738 and RA24ZC: proceed to step 5).** Fit the convection baffle and secure it to the top of the firebox with two existing screws.

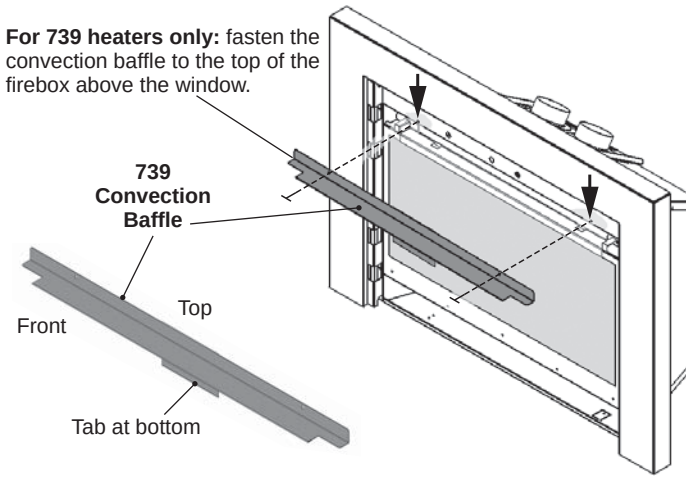

5. **All.** Hook the barrier screen to the rear side of the Clearview frame.

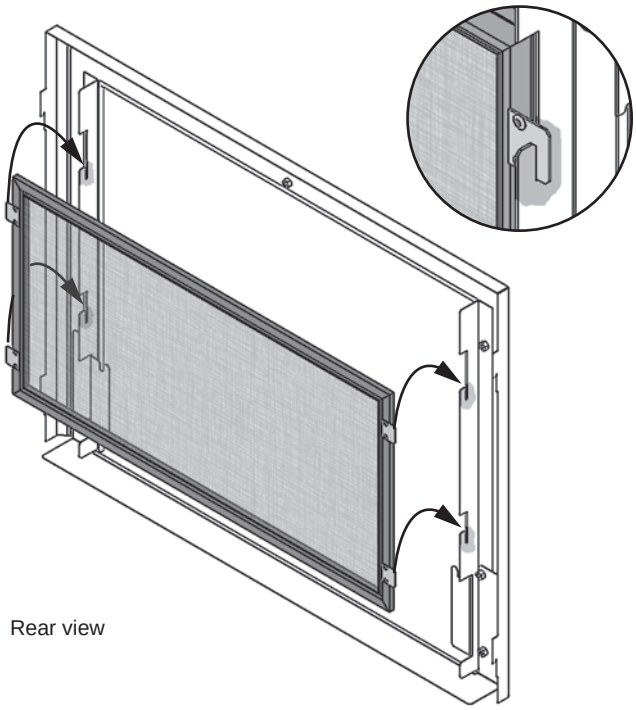

6. **738 only**. Clip the extension baffle provided with the Clearview frame to the sheet metal edge of draft hood divider as indicated.
7. **All.** Hook the Clearview frame fitted with the barrier screen within the outer trim.

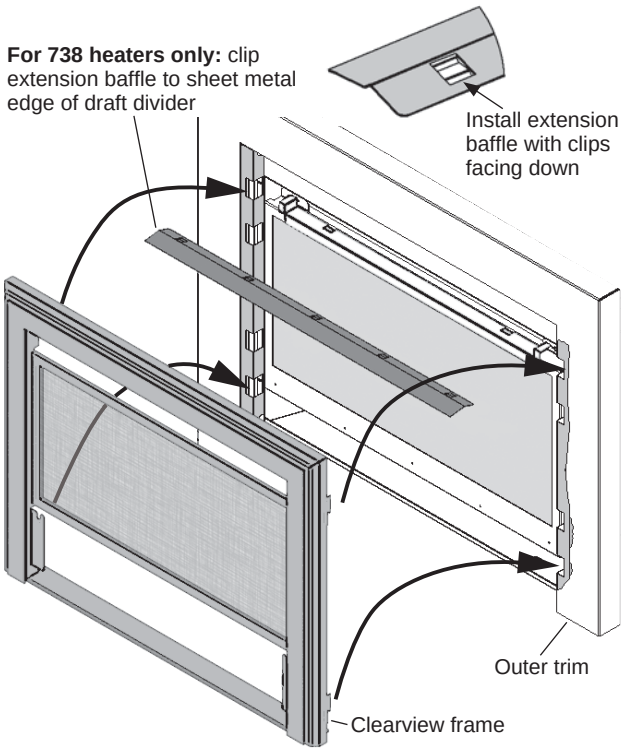

8. Hook the fret 758CCB, 1225VFB inserting the mounting screws into the slots of the fret supports on the frame, or hook the access panel 740CAP to the supports of the Clearview frame.

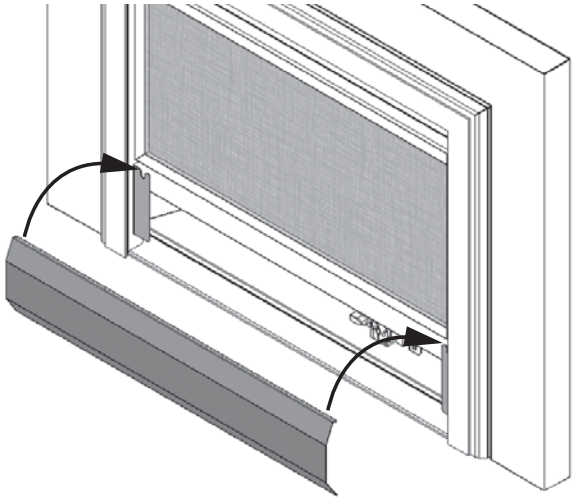

Shown with 740CAP—Clearview Access Panel

Installation with 1236MAP—Metropolis Fret

1. Install 738 or 739 engine as per instructions supplied with engine. Install RF24XB engine and RA24ZC zero clearance box as per instructions supplied with each.
2. Install trim to engine as per instructions supplied with engine or trim.
3. Remove the bottom support from the Clearview frame and discard. Refit the nuts to the frame.
4. Hook the Clearview frame within the outer trim.
5. Center the fret in the Clearview frame at the base of the fireplace.

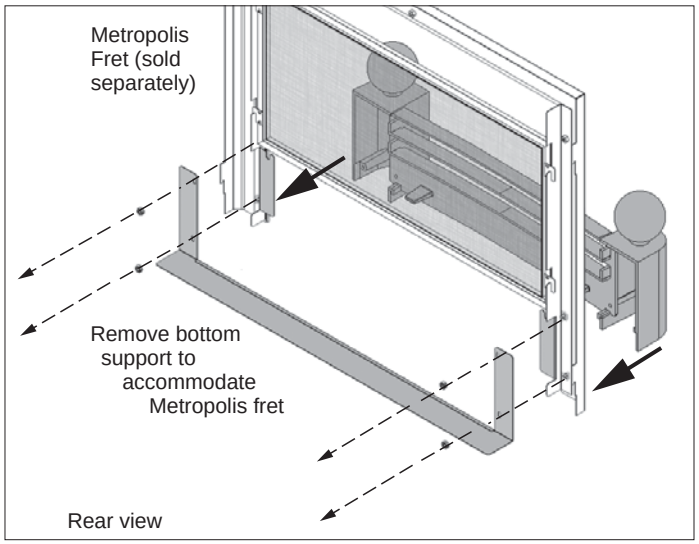

Maintenance

⚠ WARNING

DO NOT TOUCH THE BARRIER SCREEN OR FIREPLACE WHILE THEY ARE HOT! Let the fireplace cool first before cleaning it.

FOR SAFETY PURPOSE, ensure the barrier screen is re-installed on the fireplace front after maintenance if it has been removed.

To clean the front trim, use mild soap and water. You can dust the screen with a soft brush. To brush the back of the screen, simply unhook the front trim.

If the barrier becomes damaged, the barrier shall be replaced with the manufacturer's barrier for this appliance.

To clean the window and ceramics inside the firebox, consult the *Owner's Information* section of the *Installation and Owner's Manual* supplied with the fireplace.

DO NOT CLEAN THE GLASS WINDOW WITH AMMONIA!

Repair Parts List

	Description	Part Number
1	3-Sided Trim	4001705VI
2	Surround Plate	4001728AZ
3	Lower Support	4001731AZ
4	LH Window Frame Cover	4001757AZ
5	RH Window Frame Cover	4001758AZ
6	Extension Baffle (738 only)	4000622BY
7	Convection Baffle (739 only)	4002514BY
8	Window Trim Cover	4003706BY
9	Barrier Screen	4003313
	M4 Hexagonal Nuts (7)	4001759

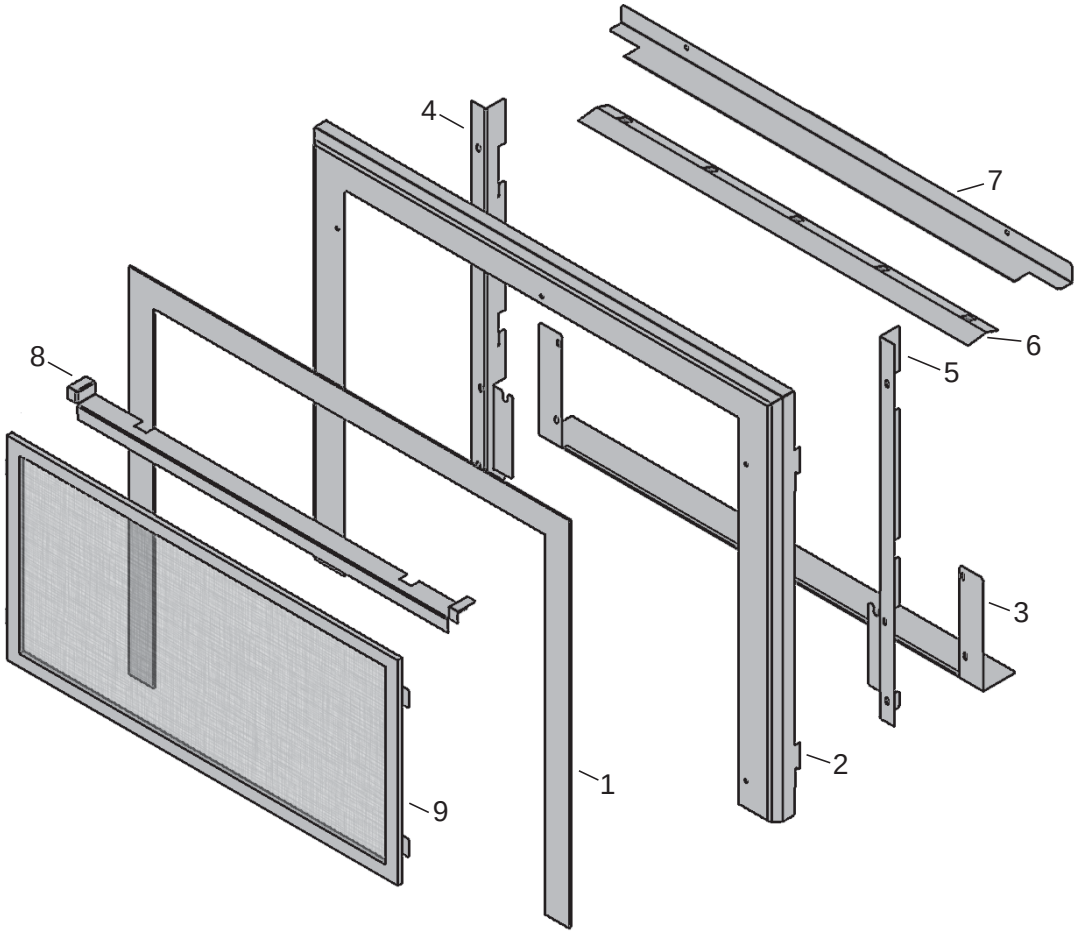

Because our policy is one of constant development and improvement, details may vary slightly from those given in this publication.

Designed and Manufactured by / for **Miles Industries Ltd.**
190 – 2255 Dollarton Highway, North Vancouver, B.C., CANADA V7H 3B1
Tel. 604-984-3496 Fax 604-984-0246
www.valorfireplaces.com

Valor
LE PREMIER FOYER À GAZ RADIANT™

LEGEND G3

DESIGN CERTIFIED

CERTIFIED

Devanture Clearview 745

Homologuée pour utilisation avec les foyers **Valor 738 et 739**
et avec le foyer RF24XB dans la caisse à dégagement zéro RA24ZC SEULEMENT

Directives d'installation

! DANGER

VITRE CHAUDE - RISQUE DE BRÛLURES.

NE TOUCHEZ PAS UNE VITRE NON REFROIDIE.

NE LAISSEZ JAMAIS UN ENFANT TOUCHER LA VITRE.

L'écran pare-étincelles fourni avec ce foyer réduit le risque de brûlure en cas de contact accidentel avec la vitre chaude et doit être installé pour la protection des enfants et des personnes à risques.

INSTALLATEUR
Laissez cette notice avec l'appareil.

CONSOMMATEUR
Conservez cette notice pour consultation ultérieure.

Note : Cette devanture doit être installée par un installateur qualifiée, une agence de service certifiée ou un fournisseur de gaz. Ces instructions doivent être utilisées conjointement avec les instructions fournies avec le foyer.

La devanture Clearview 745 est conçue pour être utilisée avec une bordure à trois côtés (vendue séparément).

Elle s'installe à l'intérieur de la bordure et se fixe à l'aide des supports de montage fournis avec les foyers 738 et 739 ou avec le Kit à dégagement zéro RA24ZC.

La devanture Clearview est compatible avec toutes les bordures à trois côtés de métal ou de fonte utilisées avec les foyers 738 ou 739 ou avec le Caisse à dégagement zéro RA24ZC.

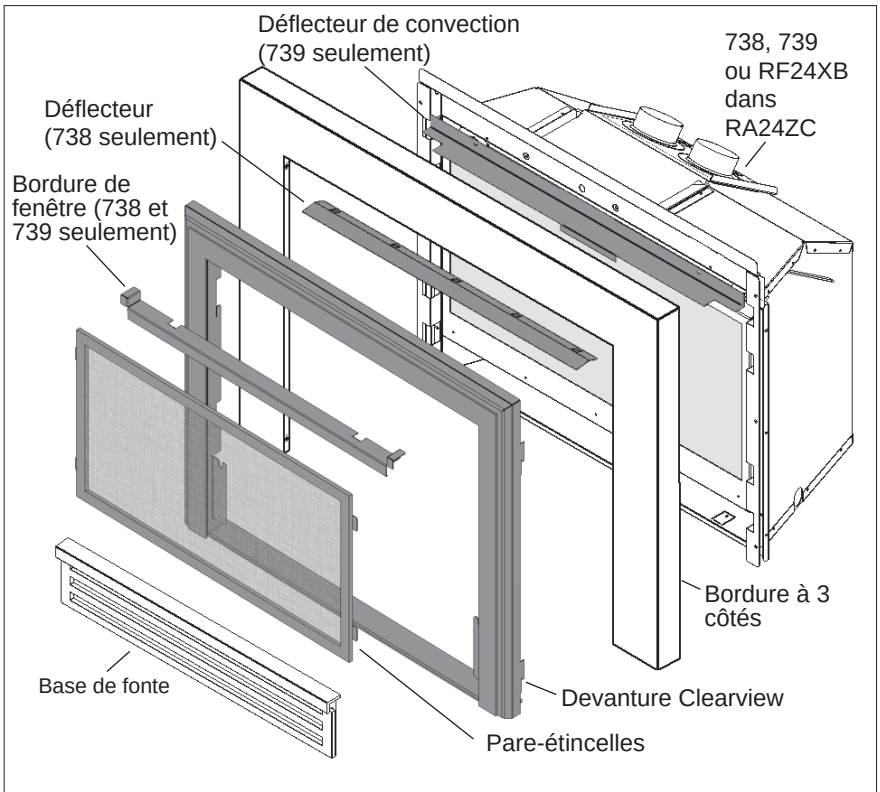

Concept (Foyer, bordure et base de fonte vendus séparément)

© Tous droits réservés Miles Industries Ltd., 2016

738/739 et RA24ZC—Dégagements manteau ou tablette

Projection A du manteau	1” (25 mm)	1”– 6” (25–152 mm)	9” (229 mm)	12” (305 mm)
Hauteur B* du manteau	36” (914 mm)	39” (991 mm)	42” (1067 mm)	45” (1143 mm)

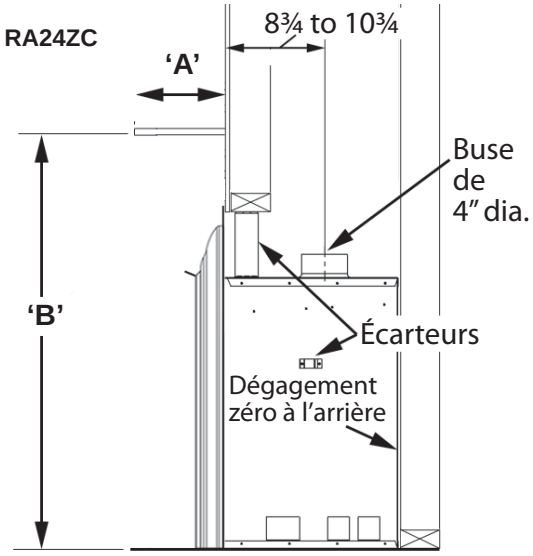

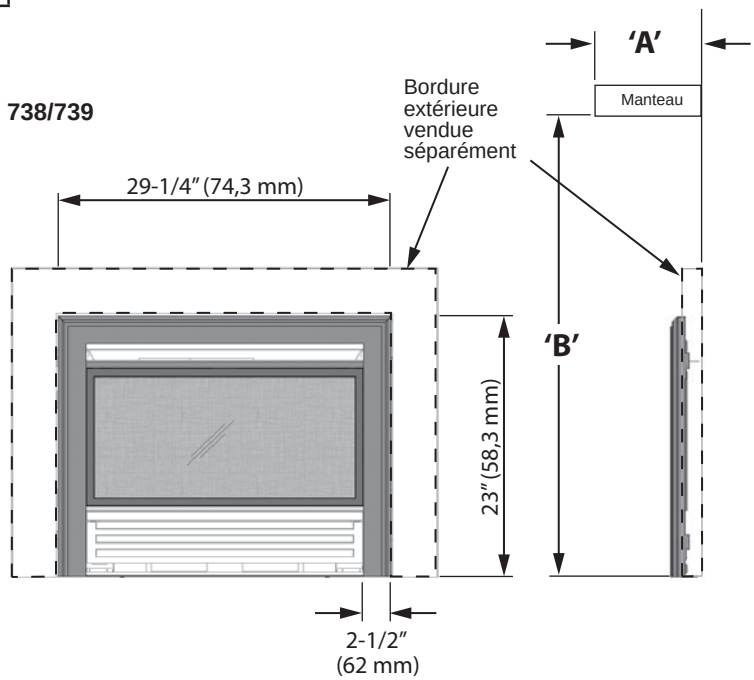

Installation
Base Clearview 758CCB
Base Ventana 1225VFB ou
Panneau d’accès 740CAP

1. Installez le foyer 738 ou 739 selon les directives fournies avec le foyer. Installez le RF24XB et RA24ZC selon les directives fournies avec le foyer et le kit à dégagement zéro.
2. Installez la bordure choisie au foyer selon les directives fournies avec la bordure.
3. **738 et 739 seulement.** Avec la fenêtre installée sur le foyer, accrochez la bordure de fenêtre sur le dessus du cadre de fenêtre tel qu’indiqué.

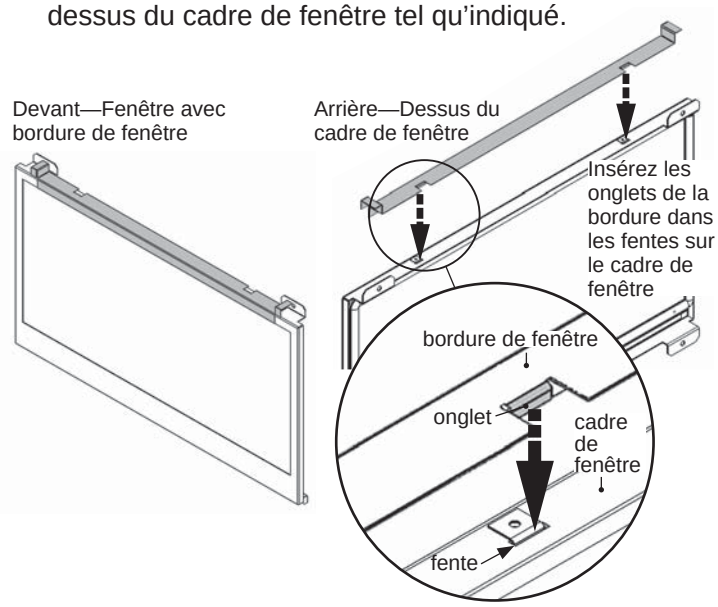

4. **739 seulement (pour 738 et RA24ZC : procédez à l’étape 5).** Placez le déflecteur de chaleur au-dessus de la fenêtre et fixez-le à la boîte de foyer avec deux vis existantes.

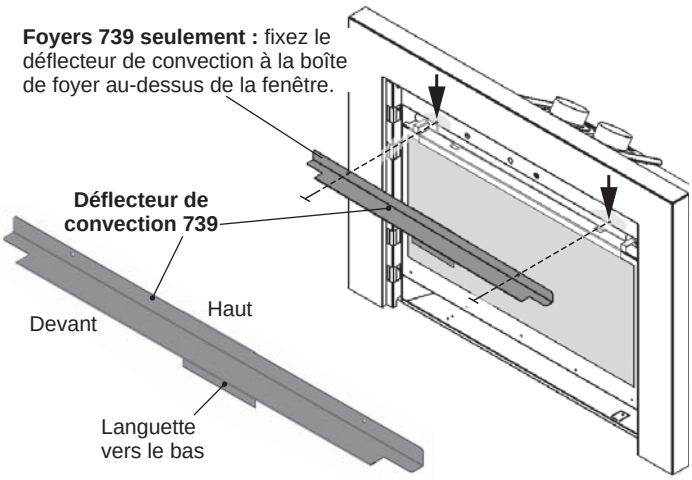

5. **Tous.** Accrochez le pare-étincelles à l'arrière de la devanture Clearview.

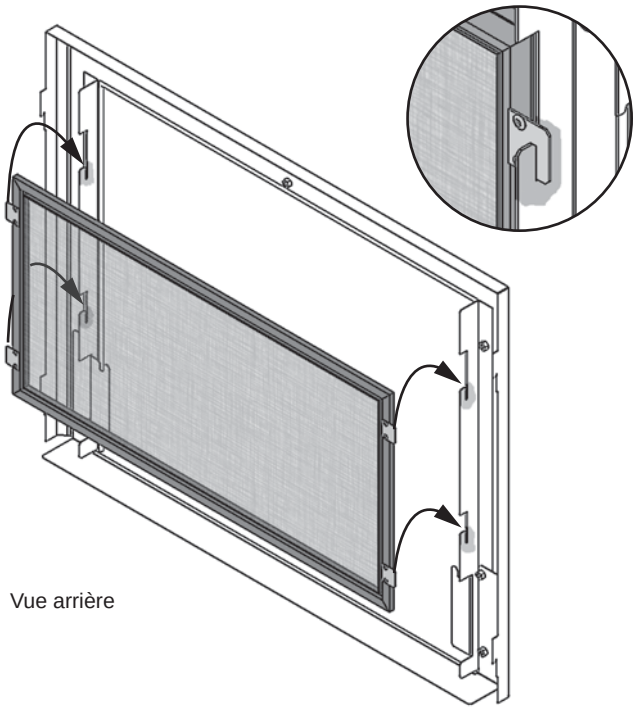

6. **738 seulement**. Accrochez le déflecteur d'extension fourni avec la devanture Clearview à la bordure de métal directement sous le coupe-tirage de l'appareil afin de permettre l'extension de la bordure vers l'avant.
7. **Tous.** Accrochez la devanture Clearview munie du pare-étincelles aux supports de montage à l'intérieur de la bordure.

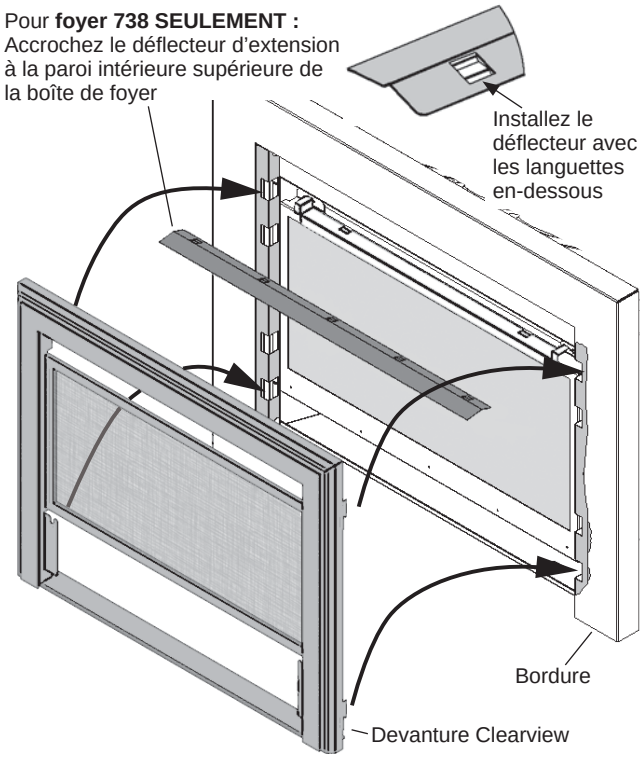

8. Accrochez la Base de fonte 758CCB ou 1225VFB en insérant ses vis de fixation dans les fentes des supports sur la devanture Clearview ou accrochez le Panneau d'accès 740CAP par son rebord aux supports de la devanture Clearview.

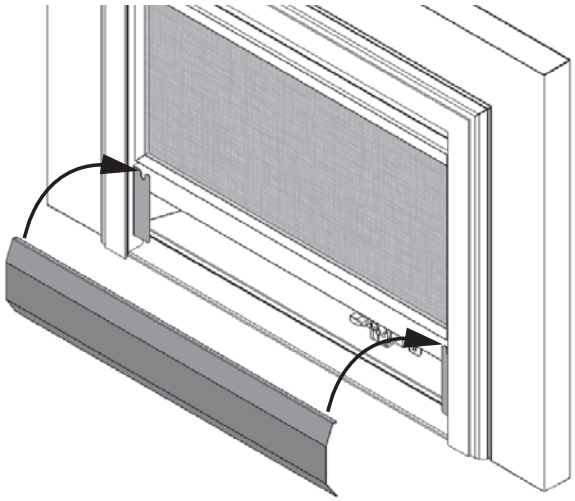

Montré avec le Panneau d'accès Clearview 740CAP

Installation avec la Base Metropolis 1236MAP

1. Installez le foyer 738 ou 739 selon les directives fournies avec le foyer. Installez le RF24XB et RA24ZC selon les directives fournies avec le foyer et le kit à dégagement zéro.
2. Installez la bordure choisie au foyer selon les directives fournies avec la bordure.
3. Enlevez la base de la devanture Clearview. Jetez ou recyclez-la. Revissez les écrous à la devanture.
4. Accrochez la devanture Clearview aux supports de montage de la bordure.
5. Centrez la base Metropolis sur la devanture Clearview à la base du foyer.

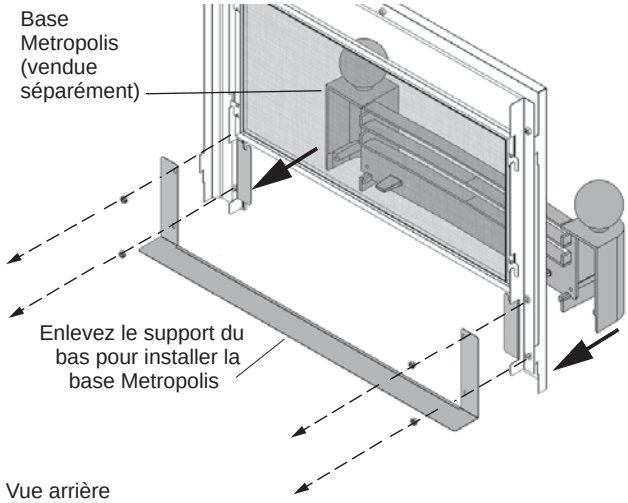

Entretien

⚠ AVERTISSEMENT

NE TOUCHEZ PAS LE PARE-ÉTINCELLES OU LE FOYER LORSQU'ILS SONT CHAUDS!
Laissez le foyer refroidir avant de le nettoyer.

POUR DES RAISONS DE SÉCURITÉ, assurez-vous que le pare-étincelles soit réinstallé sur la bordure après l'entretien s'il a été enlevé.

Pour nettoyer la bordure, utilisez une solution d'eau et de savon doux. Époussettez le pare-étincelles à l'aide d'une brosse à poils doux. Pour brossez l'arrière du pare-étincelles, décrochez simplement la bordure.

Si le pare-étincelles est endommagé, il doit être remplacé par le pare-étincelles conçu par le manufacturier pour cet appareil.

Pour nettoyer la fenêtre et l'intérieur de la boîte de foyer, consultez la section *Information à l'intention du consommateur* dans le *Guide de l'installation et du consommateur* fourni avec le foyer.

NE NETTOYEZ PAS LA VITRE DE LA FENÊTRE AVEC UN PRODUIT À BASE D'AMMONIAQUE!

Liste de pièces

	Description	Nº de pièce
1	Cadre à 3 côtés	4001705VI
2	Plaque de soutien	4001728AZ
3	Base	4001731AZ
4	Couvre-fenêtre gauche	4001757AZ
5	Couvre-fenêtre droit	4001758AZ
6	Déflecteur (738 seulement)	4000622BY
7	Déflecteur de convection (739 seulement)	4002514BY
8	Bordure de fenêtre (738 et 739 seulement)	4003706BY
9	Pare-étincelles	4003313
	Écrous hex M4 (7)	4001759

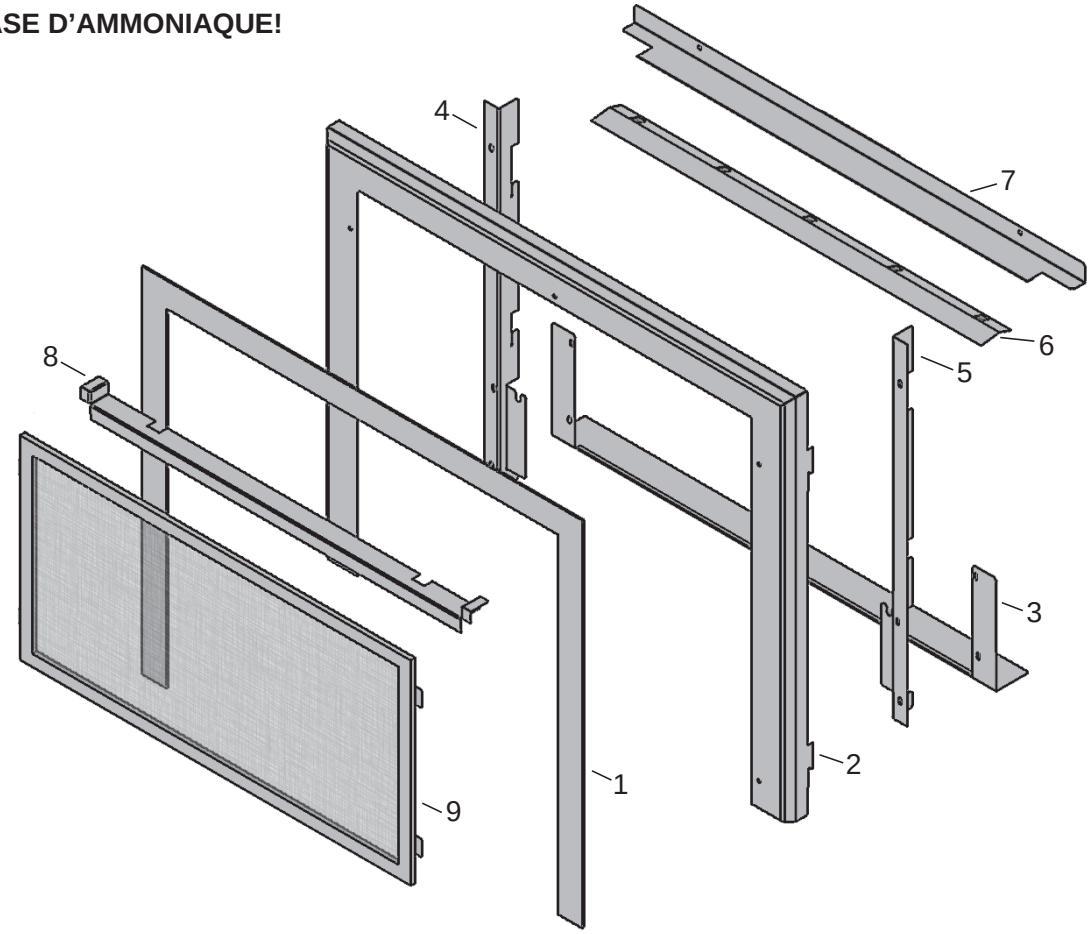

Parce que nous favorisons une politique de développement continu, certains détails de la présente publication peuvent varier.

Conçue et fabriquée par / pour **Miles Industries Ltd.**
190 – 2255 Dollarton Highway, North Vancouver, BC, CANADA V7H 3B1
Tél. 604-984-3496 Téléc. 604-984-0246
www.foyervalor.com