Valor
THE ORIGINAL RADIANT GAS FIREPLACE™

LEGEND G3.5

721 Edgemont Door Kit

Use with **Valor 700 Models only**

Installation Instructions

for 721EDN, EDV, EDZ, 717BPB and 719BPB kits

! DANGER

HOT GLASS WILL CAUSE BURNS.

DO NOT TOUCH GLASS UNTIL COOLED.

NEVER ALLOW CHILDREN TO TOUCH GLASS.

A barrier designed to reduce the risk of burns from the hot viewing glass is provided with this appliance and shall be installed for the protection of children and other at-risk individuals.

INSTALLER
Leave this manual with the appliance.

CONSUMER
Retain this manual for future reference.

The 721 Edgemont Door Kit is intended to be used with the Backing Plate 717BPB or 719BPB installed on the Valor heater model 700.
The 721 fitted with the 717 backing plate can also be installed with an additional backing plate 710BPB or 714BPB as well as a riser trim 725RT or 793RT to cover larger cavity opening.

! Please note the appliance will have to be raised by 2-5/8" when using the 719BPB 4-Sided Backing Plate as the plate extends below the bottom of appliance.

Mounting of the 721 does not affect clearances or other specifications listed in the heater installation manuals—see installation manual supplied with the heater for more information.

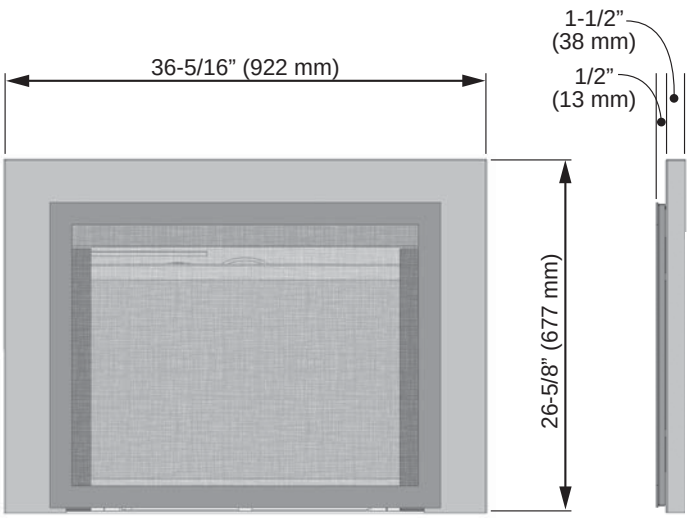

721ED with 717BPB—3-sided Backing Plate

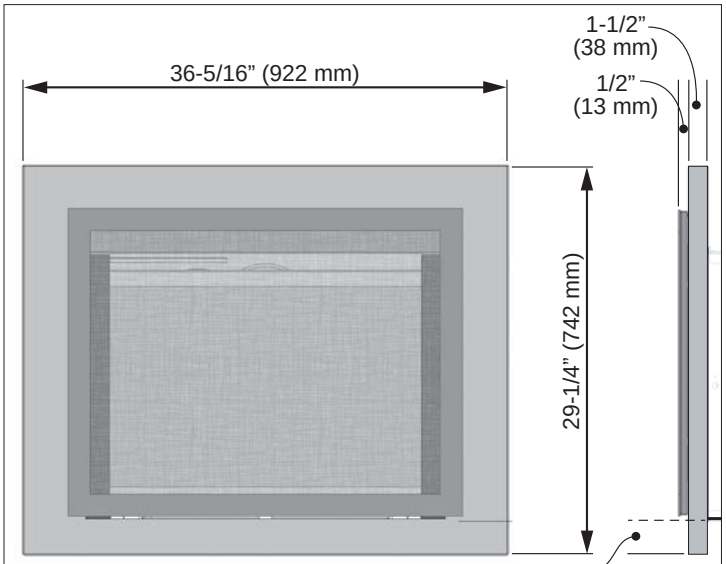

721ED with 719BPB—4-sided Backing Plate

4005859-01

© Copyright Miles Industries Ltd., 2016

MILES INDUSTRIES

Overview

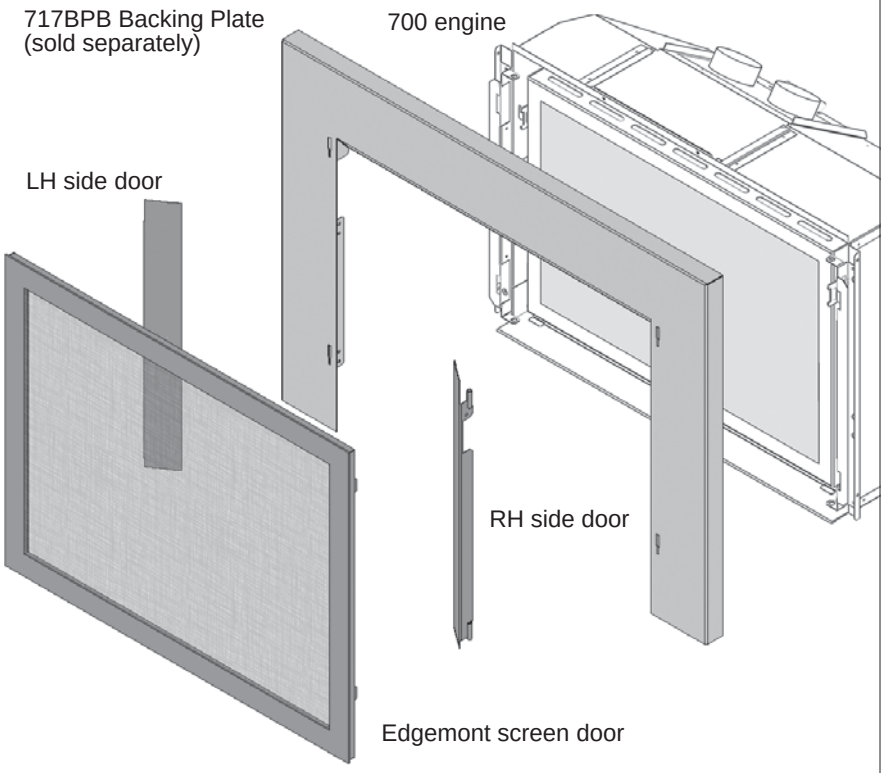

721ED Edgemont Door with 717BPB 3-Sided Backing Plate

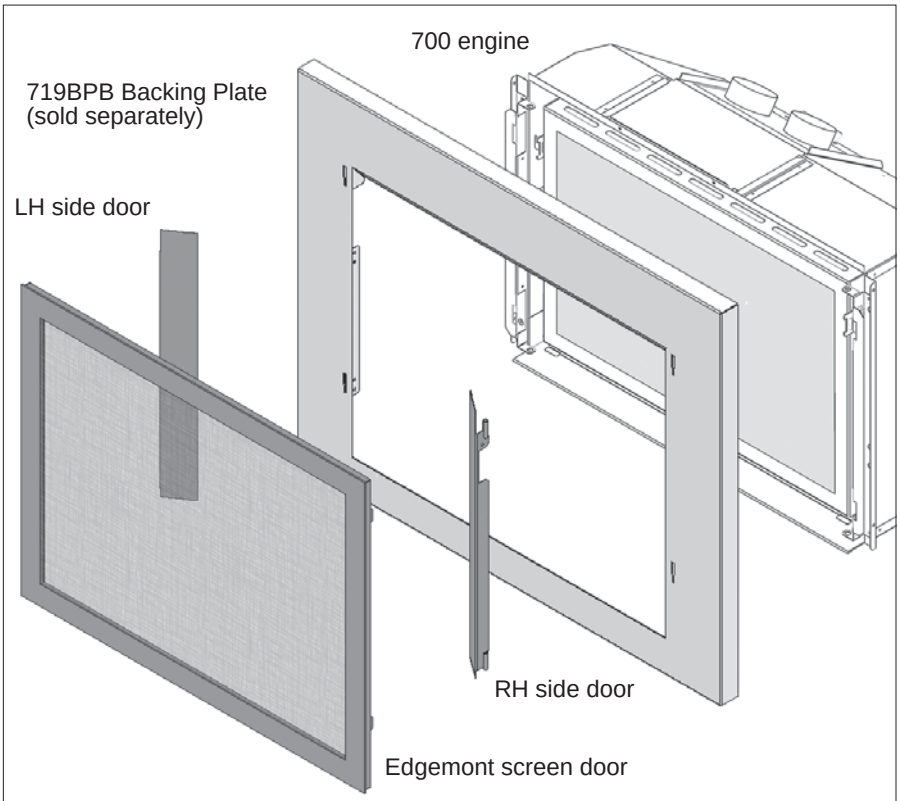

721ED Edgemont Door with 719BPB 4-Sided Backing Plate

Installation

1. Fit the 717BPB or 719BPB backing plate to the shrouds (side brackets) supplied with the fireplace with two screws per side.
   Note: Use the upper hole in the backing plate to fix it to the shrouds.

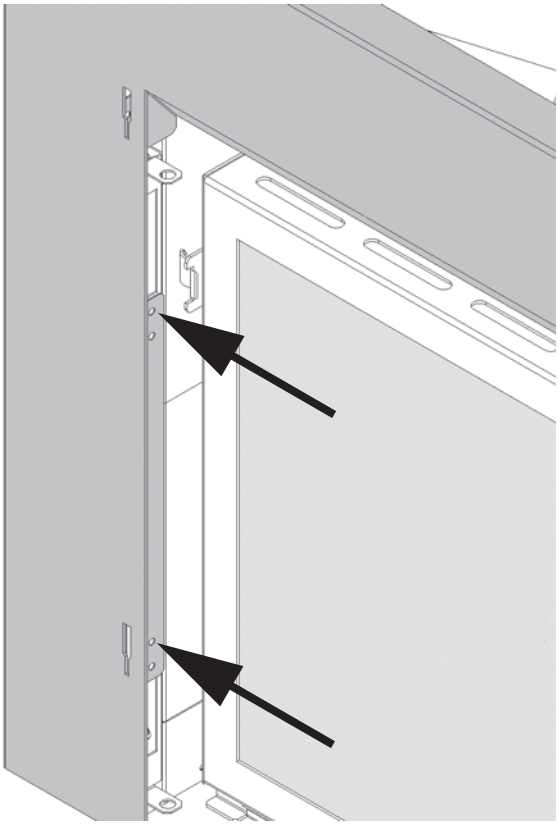

2. Identify the left and right door panels using the image below.
3. Identify the top and bottom of the left panel. The notch in the rear flange of the panel is at the top. The space between the rear flange and the edge of the panel is wider at the top than at the bottom of the panel as shown below.

Left door panel

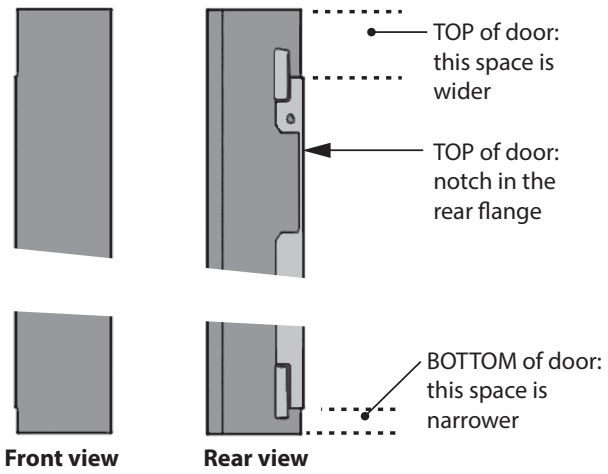

4. Insert the top pin of the left door panel in the hole at the top of the left shroud already installed on the appliance.

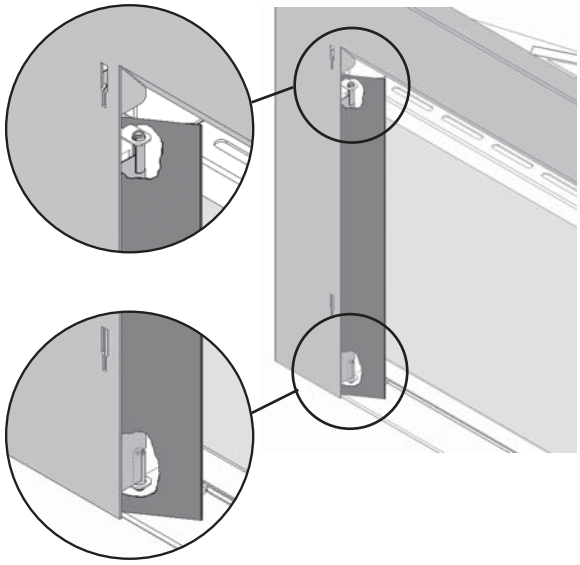

5. Lift the panel as far as possible and insert the bottom pin in the hole at the bottom of the shroud. The panel should rotate freely.
6. Install the right door panel the same way.
7. Hook the barrier screen door to the backing plate as indicated.
   Note: The barrier screen door, when hooked to the backing plate, protrudes slightly in front of the plate.

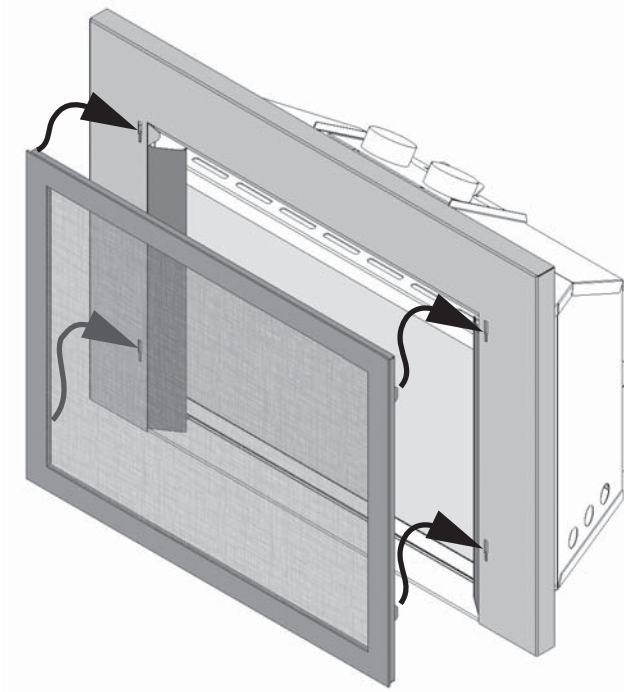

Maintenance

To clean the backing plate, use mild soap and water. You can dust the screen with a soft brush. To brush the back of the screen, simply unhook it.

To clean the window and ceramics inside the firebox, consult the *Owner's Information* section of the *Installation and Owner's Manual* supplied with the fireplace.

DO NOT CLEAN THE GLASS WINDOW WITH AMMONIA!

⚠ WARNING

DO NOT TOUCH THE BARRIER SCREEN DOOR OR FIREPLACE WHILE THEY ARE HOT! Let the fireplace cool first before cleaning it.

FOR SAFETY PURPOSE, ensure the barrier screen door is re-installed on the fireplace after maintenance if it has been removed.

Repair Parts List

	Description	Part Numbers		
		721EDN Nickel	**721EDV Vintage**	**721EDZ Bronze**
1	Barrier screen door	4004160N	4004160V	4004160BR
2	LH access door	4003296	4003296	4003296
3	RH access door	4003298	4003298	4003298

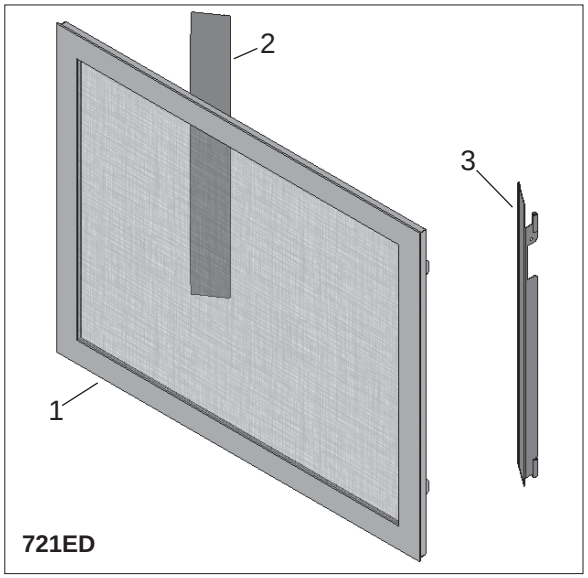

721ED

	Description	Part Numbers	
		717BPB	**719BPB**
1	Backing plate	4003838	4005818
2	Convection baffle	4003321BY	4003321BY
	#8 1/2" screws (4)	4004560	4004560

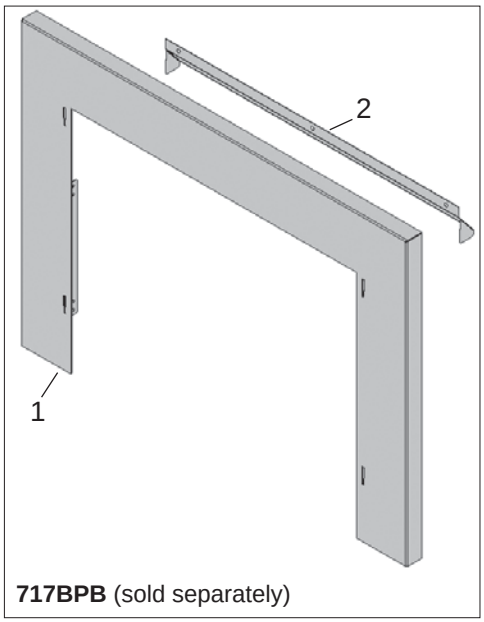

717BPB (sold separately)

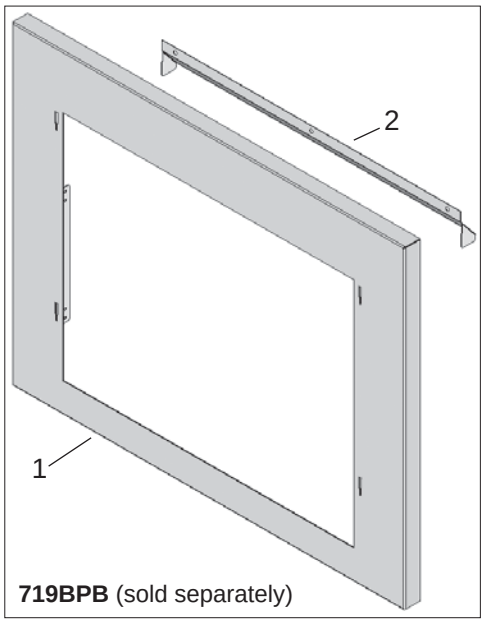

719BPB (sold separately)

Because our policy is one of constant development and improvement, details may vary slightly from those given in this publication.

Designed and Manufactured by / for

Miles Industries Ltd.

190 – 2255 Dollarton Highway, North Vancouver, B.C., CANADA V7H 3B1

Tel. 604-984-3496 Fax 604-984-0246

www.valorfireplaces.com

Valor
LE PREMIER FOYER À GAZ RADIANT™

LEGEND G3.5

Porte Edgemont 721

Utilisez avec les foyers **Valor Legend 700 seulement**

Directives d'installation pour les kits 721EDN, EDV, EDZ, 717BPB et 719BPB

! DANGER

VITRE CHAUDE - RISQUE DE BRÛLURES.

NE TOUCHEZ PAS UNE VITRE NON REFROIDIE.

NE LAISSEZ JAMAIS UN ENFANT TOUCHER LA VITRE.

L'écran pare-étincelles fourni avec ce foyer réduit le risque de brûlure en cas de contact accidentel avec la vitre chaude et doit être installé pour la protection des enfants et des personnes à risques.

INSTALLATEUR
Laissez cette notice avec l'appareil.

CONSOMMATEUR
Conservez cette notice pour consultation ultérieure.

La Porte Edgemont 721 est conçue pour être utilisée avec une Plaque de finition 717BPB ou 719BPB installée sur les foyers Valor 700.

Les Plaques de finition 710BPB ou 714BPB de même que les Bases de soulèvement 725 ou 793 peuvent également être ajoutées au 721 combiné avec le 717 afin de couvrir un âtre plus grand.

! Veuillez noter que l'appareil devra être soulevé de 2-5/8" (67 mm) lorque la Plaque de finition à 4 côtés 719BPB est utilisée parce qu'elle dépasse le bas de l'appareil.

L'installation de la porte 721 n'affecte pas les dégagements et autres caractéristiques indiqués dans le guide d'installation du foyer—consultez le guide d'installation pour plus d'information.

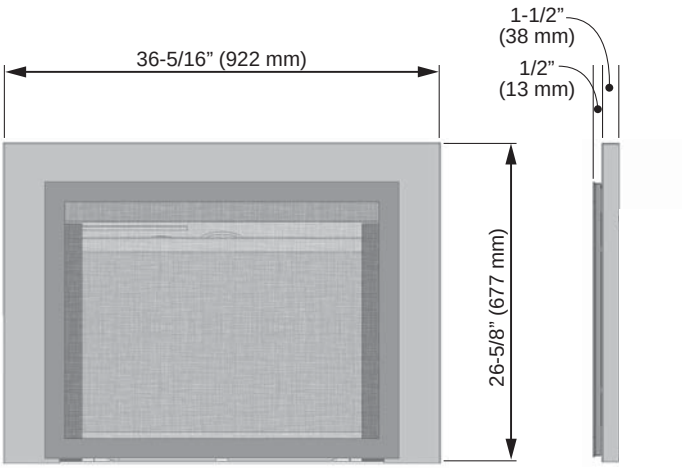

721ED avec 717BPB—
Plaque de finition à 3 côtés

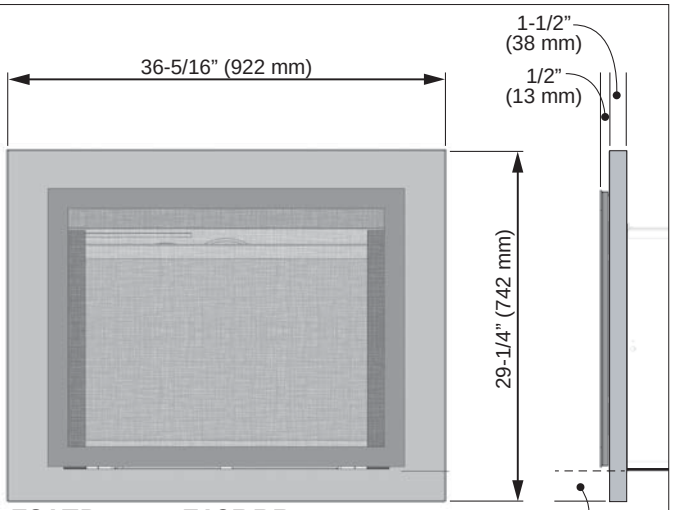

721ED avec 719BPB—
Plaque de finition à 4 côtés

© Droits d'auteurs, Miles Industries Ltd., 2016

Concept

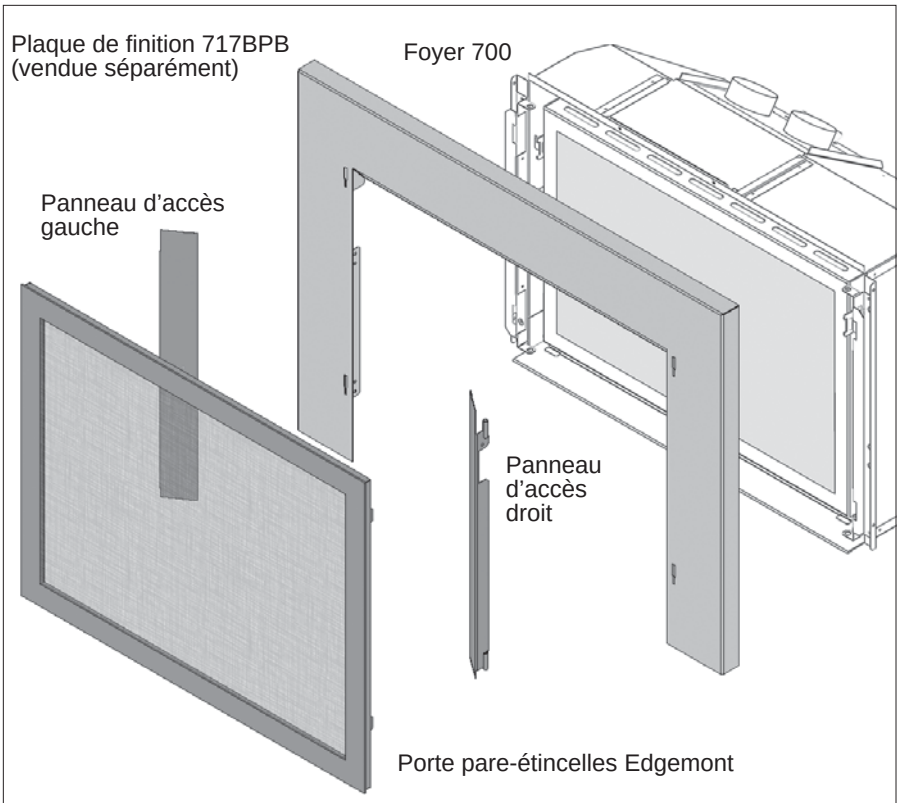

Porte Edgemont 721ED avec
Plaque de finition à 3 côtés 717BPB

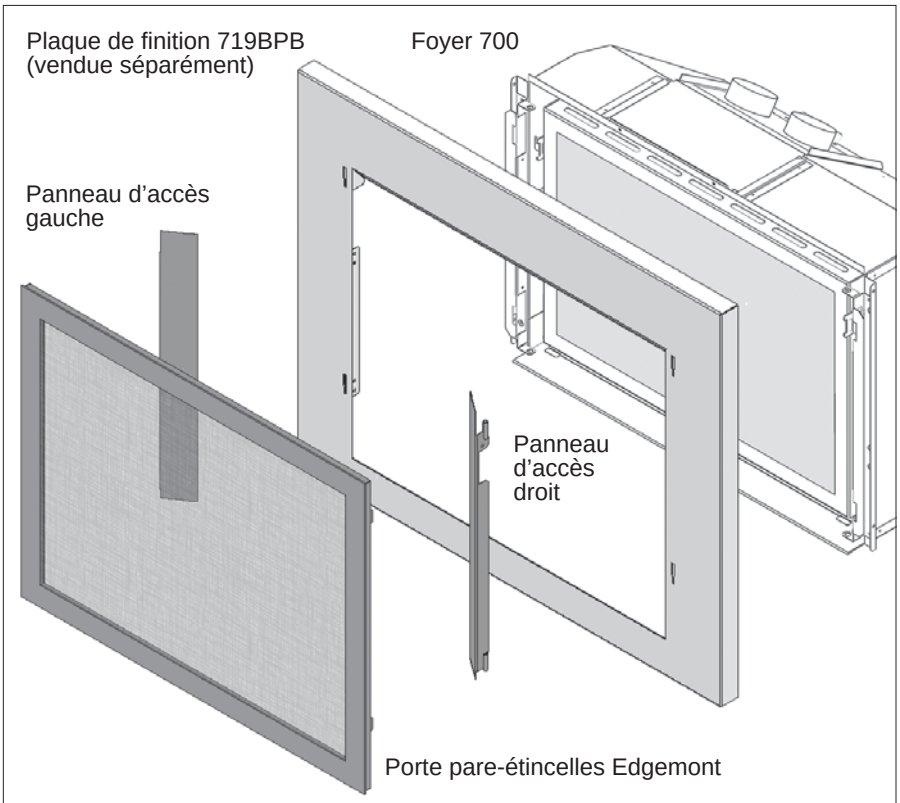

Porte Edgemont 721ED avec
Plaque de finition à 4 côtés 719BPB

Installation

1. Fixez la plaque de finition 717BPB ou 719BPB aux supports des côtés déjà installés sur le foyer (2 vis par côté).
   Note : Utilisez les trous supérieurs des montants de la plaque de finition pour la fixer.

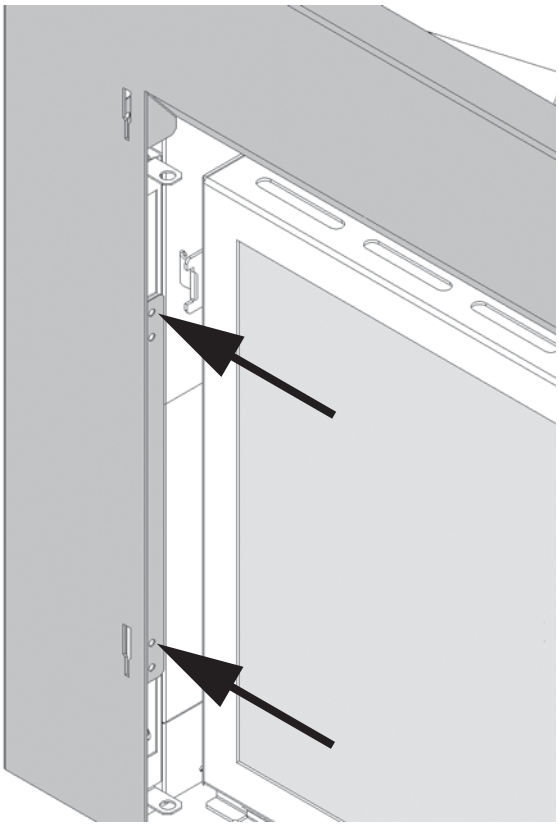

2. Identifiez les panneaux d'accès gauche et droite à l'aide de l'image ci-dessous.
3. Identifiez le haut et le bas du panneau de gauche. L'encoche du rebord à l'arrière est en haut. L'espace entre le rebord à l'arrière et le haut du panneau est plus large en haut qu'en bas.

Panneau d'accès gauche

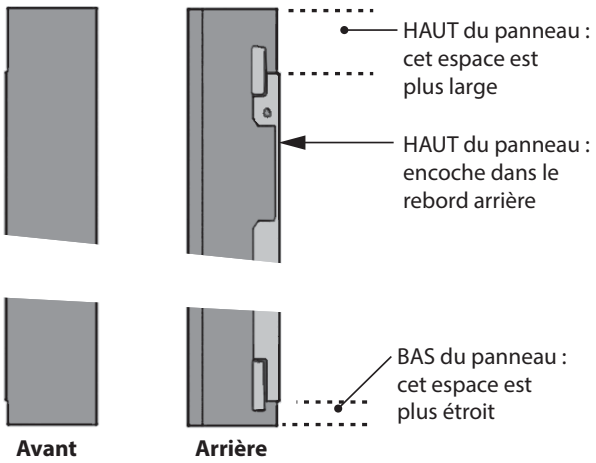

4. Insérez la cheville du haut dans le trou du support de devanture déjà installé sur l'appareil.

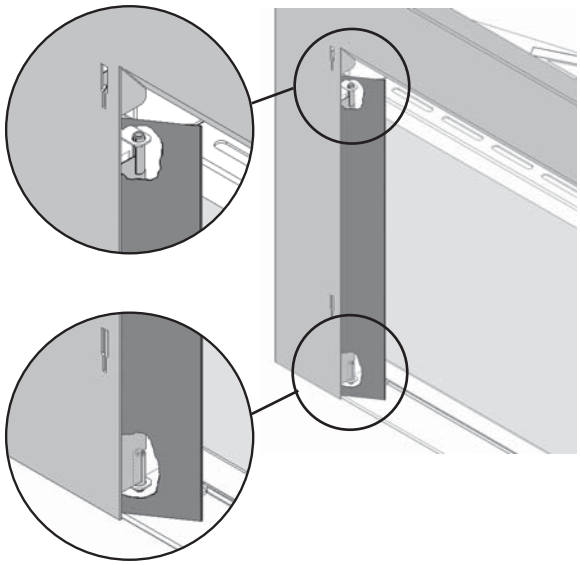

5. Soulevez le panneau et insérez la cheville du bas dans le trou du support. Le panneau devrait pivoter librement.
6. Installez le panneau droit de la même façon.
7. Accrochez le pare-étincelles à la plaque de finition tel qu'indiqué.
   Note : Lorsqu'installé, le pare-étincelles dépasse légèrement le devant de la plaque de finition.

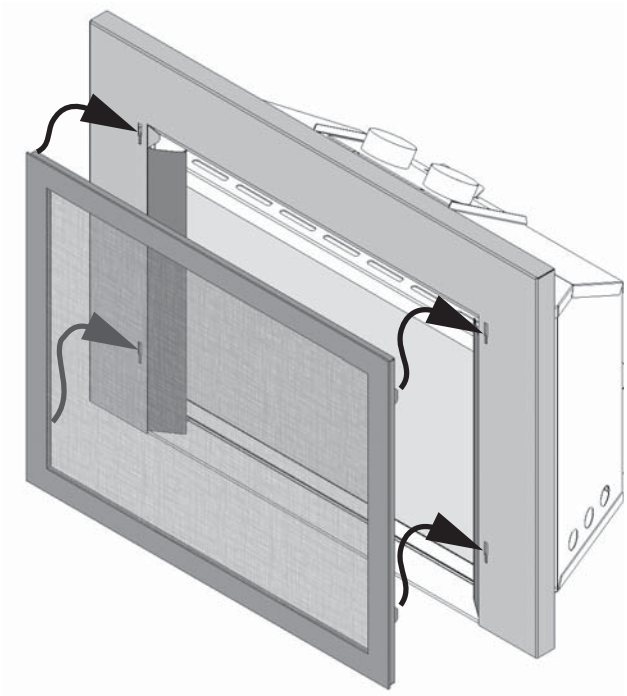

Entretien

Pour nettoyer la plaque de finition, utilisez une solution d'eau et de savon doux. Époussettez le pare-étincelles à l'aide d'une brosse à poils doux. Pour brossez l'arrière du pare-étincelles, simplement décrochez-le.

Pour nettoyer la fenêtre et l'intérieur de la boîte de foyer, consultez la section *Information à l'intention du consommateur* dans le *Guide de l'installation et du consommateur* fourni avec le foyer.

NE NETTOYEZ PAS LA VITRE DE LA FENÊTRE AVEC UN PRODUIT À BASE D'AMMONIAQUE!

⚠ AVERTISSEMENT

NE TOUCHEZ PAS LE PARE-ÉTINCELLES OU LE FOYER LORSQU'ILS SONT CHAUDS!
Laissez le foyer refroidir avant de le nettoyer.

POUR DES RAISONS DE SÉCURITÉ, assurez-vous que le pare-étincelles soit réinstallé sur le foyer après l'entretien s'il a été enlevé.

Liste de pièces

	Description	Nº de pièces		
		721EDN Nickel	**721EDV Antique**	**721EDZ Bronze**
1	Porte pare-étincelles	4004160N	4004160V	4004160BR
2	Panneau d'accès gauche	4003296	4003296	4003296
3	Panneau d'accès droit	4003298	4003298	4003298

	Description	Nº de pièces	
		717BPB	**719BPB**
1	Plaque de finition	4003838	4005818
2	Déflecteur de convection	4003321BY	4003321BY
	Vis noires nº 8 1/2" (4)	4004560	4004560

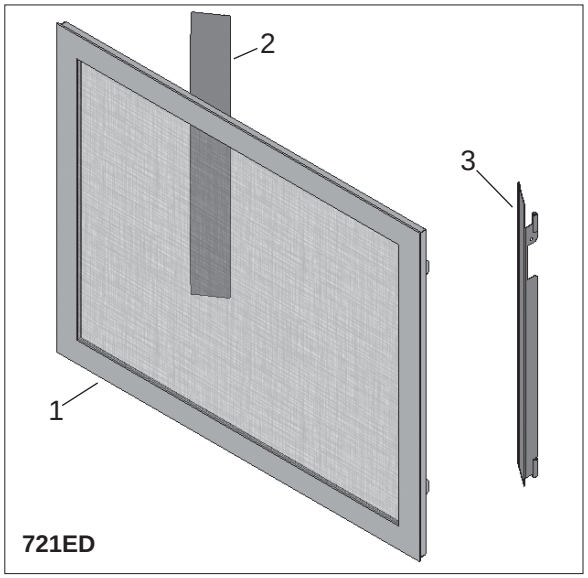

721ED

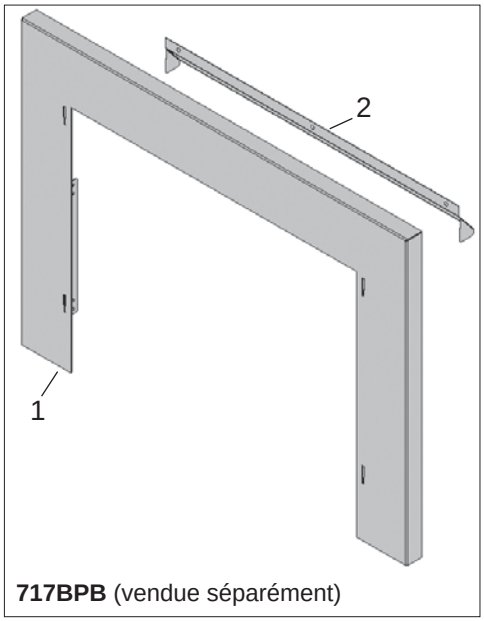

717BPB (vendue séparément)

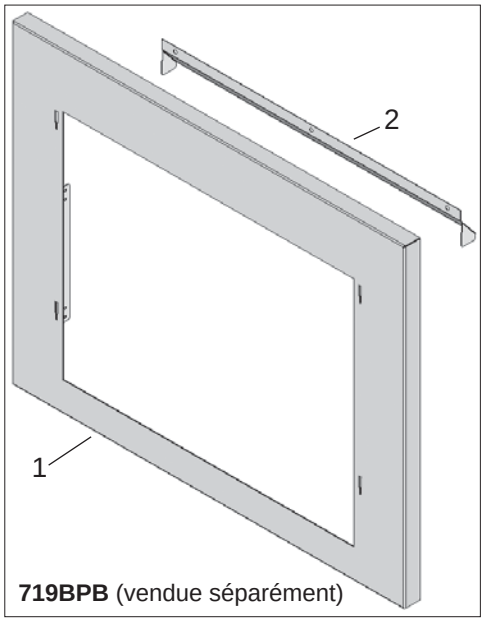

719BPB (vendue séparément)

Parce que nous favorisons une politique de développement continu, certains détails de la présente publication peuvent varier.

Conçue et fabriquée par / pour
Miles Industries Ltd.
190 – 2255 Dollarton Highway, North Vancouver, BC, CANADA V7H 3B1
Tél. 604-984-3496 Téléc. 604-984-0246
www.foyervalor.com