LEGEND G3.5

710BPB Backing Plate

Use with **Valor 700 Models only**

INSTALLATION INSTRUCTIONS

The 710BPB Backing Plate is intended to be used on Valor heater model 700 only. Mounting of the 710 does not affect clearances or other specifications listed in the heater installation manuals.

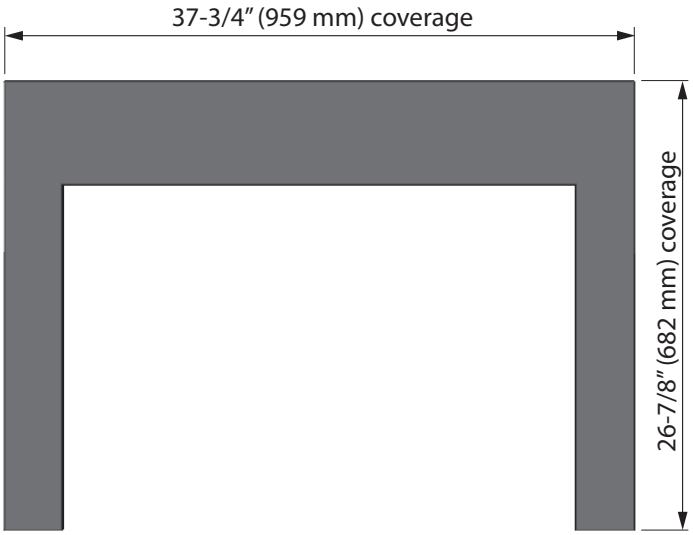

The 710 backing plate can be used where necessary to cover larger fireplace openings, it is compatible with all optional inner trim kits.

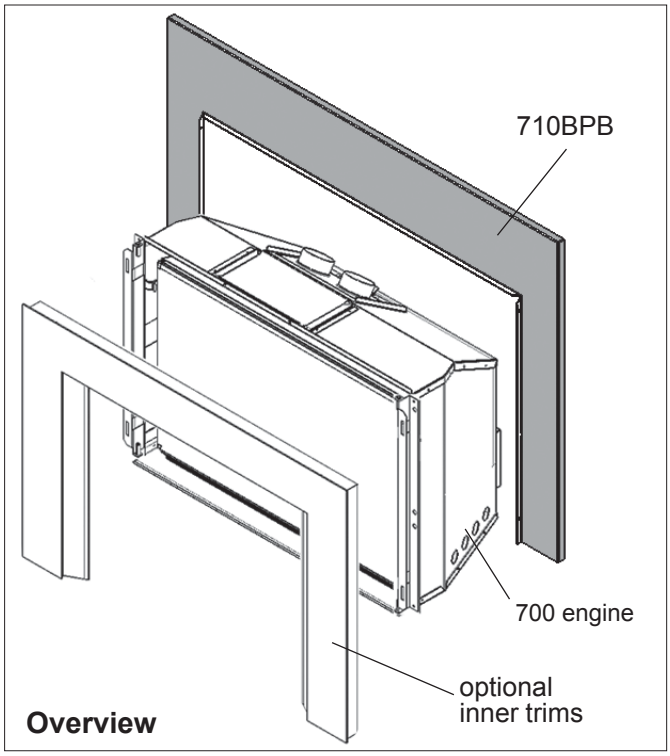

Overview

Installation

1. Place backing plate behind engine and position fireplace flanges between plate legs.
2. Attach the plate to flanges with 4 screws (2 per side top/bottom).

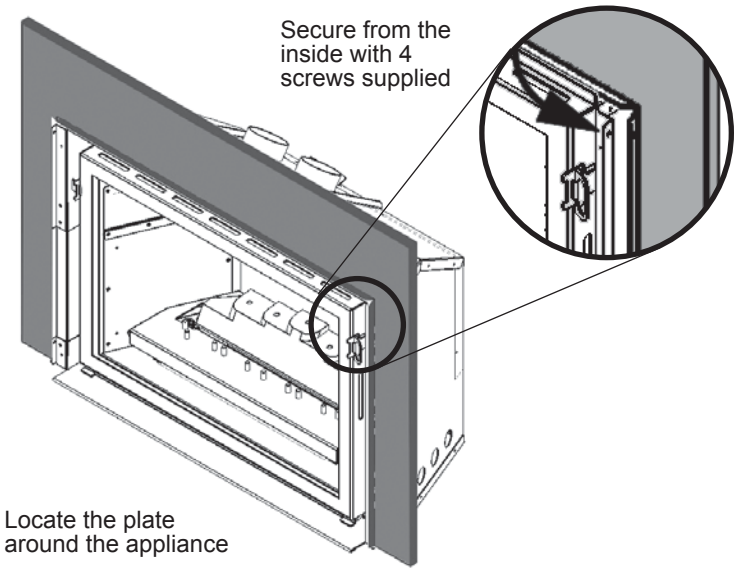

4003397-01

© Copyright Miles Industries Ltd., 2012

Plaque de finition 710BPB

Utilisez avec les **foyers Valor 700 seulement**

Directives d'installation

La Plaque de finition 710BPB est conçue pour installation sur les foyers Valor 700 seulement. L'installation de la plaque n'affecte pas les dégagements ou autres spécifications indiqués dans le guide d'installation du foyer

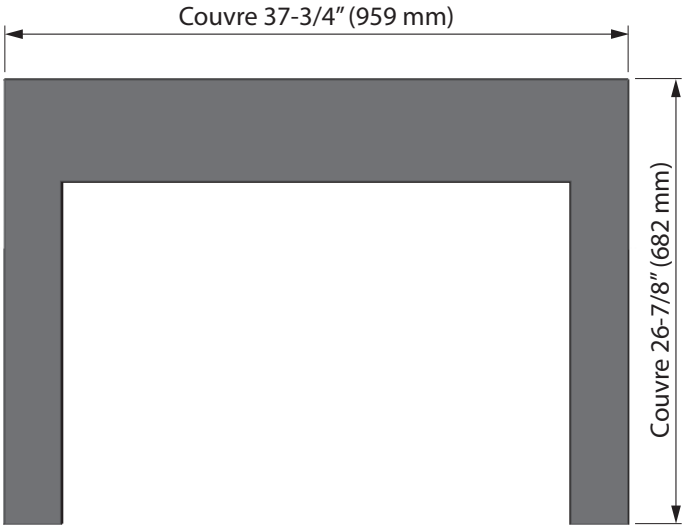

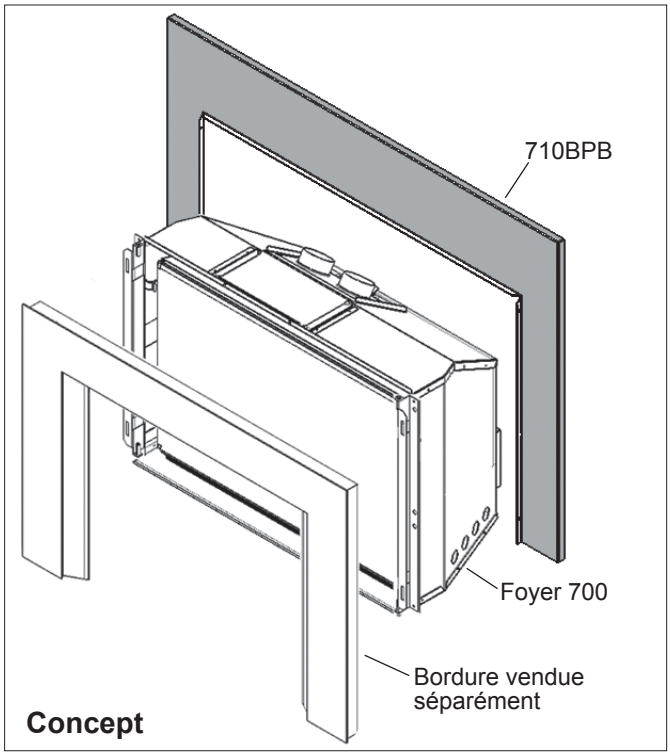

La plaque de finition 710BPB peut être utilisée lorsqu'il est nécessaire de couvrir un ouverture d'âtre plus large que le foyer 700. Cette plaque est compatible avec la bordure saillante 709.

Installation

1. Placez la plaque sur le pourtour de l'appareil de façon à ce que les côtés soient alignés à l'extérieur des supports de montage fixés à l'appareil.
2. Fixez la plaque avec 4 vis (2 par côté).

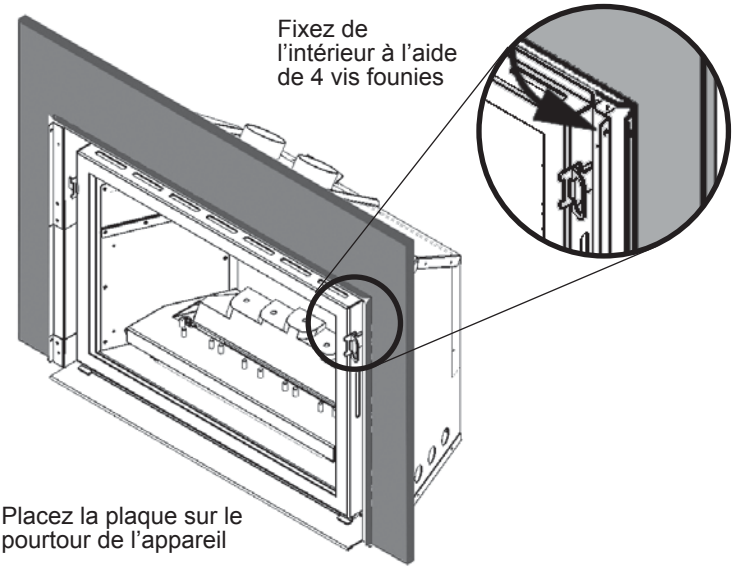

© Tous droits réservés, Miles Industries Ltd., 2012.